PFAFF

3588-04/020

Teileliste
Parts list
Liste de pièces
Lista de piezas

From the library of: Diamond Needle Corp

Diese Teileliste hat für Maschinen ab nachfolgender Seriennummer Gültigkeit:
This parts list applies to machines from the following serial numbers onwards:
Cette liste de pièces est valable pour les machines au numéros de série à partir de:
Esta lista de piezas tiene validez para máquinas a partir del número de serie siguiente:
2565137 →

The needle bar of the Pfaff 333 will work. It is about 7MM. shorter than the 3588 needle bar, the part number is 91-712 488-92.
The needle bar of the 1291 part number 91-009 678-91 is about 14 MM. shorter than the 3588 needle bar.

Black foam tape for the sewing template is Part # S1211600.
Call 1 800 890 0970

dtsch./engl./franz./span. 09.00

Alle Informationen und Abbildungen waren zum Zeitpunkt der Druckgebung auf dem neusten Stand.

Technische Änderungen vorbehalten!

Der Nachdruck, die Vervielfältigung sowie die Übersetzung - auch auszugweise - aus PFAFF-Teilelisten ist nur mit unserer vorherigen Zustimmung und mit der Quellenangabe gestattet.

At the time of printing, all information and illustrations contained in thisa document were up to date.

Subject to alteration!

The reprinting, copying or translation of PFAFF Parts lists whether in whole or in part, is only pemitted with our previous permission and with written reference to the source.

Au moment de la remise à l'imprimeur, toutes les informations et figures se rapportant à cette machine correspondaient à l'état actuel des connaissances.

Sous rèserve de modifications techniques!

Aucune reproduction, polycopie ou traduction - même par extraits - des listes de pièces PFAFF ne peut être effectuée, à condition d'en indiquer l'orgine, sans notre autorisation expresse.

Todas las informaciones e ilustraciones de este manual estaban al día en el momento de entregarse para su impresión.

¡ Salvo modificaciones técnicas!

La reimpresión, reproducción y traducción - aunque sólo sea parcial - de las listas de piezas PFAFF sólo está permitida con nuestro permiso previo e indicando la fuente.

From the library of: Diamond Needle Corp

G.M. PFAFF KAISERSLAUTERN
INDUSTRIEMASCHINEN AG

Postfach 3020

D-67653 Kaiserslautern

Königstr. 154

D-67655 Kaiserslautern

Redaktion/Illustration
Verlag Technische Dokumentation
Postfach 1106
D-77901 Lahr

		Seite Page Page Página
0	**Wichtiger Hinweis** Important note Avis important Observación importante	0 - 1
1	**Vorwort** Foreword Avant-propos Notas preliminares	1 - 1
2	**Erläuterungen der Schlüsselzeichen** Explanation of key markings Explication des symboles Explicaciones de los signos clave	2 - 1
3	**Nähmaschine** Sewing machine Tête de machine Máquina de coser	
3.01	**Gehäuseteile** Housing sections Parties du corps Piezas del cárter	3 - 1
3.02	**Kopfteile** Needle head parts Pièces de tête Piezas de la cabeza	3 - 2
3.03	**Armteile** Arm parts Pièces de bras Piezas del brazo	3 - 5
3.04	**Grundplattenteile** Bedplate parts Pièces du plateau fondamental Piezas del cárter	3 - 15
4	**Tischplatte** Table top Plateau de table Tablero de costura	4 - 1

From the library of: Diamond Needle Corp

Seite
Page
Page
Página

5 **Gestell mit Anbauteilen** ..... 5 - 1
Stand with assembly parts
Bâti avec éléments de montage
Bancada con piezas de montaje

6 **X-Y-Antrieb** ..... 6 - 1
X-Y drive
Système de commande X-Y
Grupo de accionamiento "X-Y"

7 **Stapler** ..... 7 - 1
Stacker
Empileur
Apilador

8 **Umbugger** ..... 8 - 1
Folder
Remplieur
Grupo doblador

9 **Pneumatische Ausrüstung** ..... 9 - 1
Pneumatic equipment
Equipement pneumatique
Equipo neumático

10 **Elektrische Ausrüstung**
Electrical equipment
Equipement électrique
Equipo eléctrico

10.01 **Bedienfeld** ..... 10 - 1
Control panel
Panneau de commande
Panel de mandos

10.02 **Notausschalter und Nähmotor** ..... 10 - 2
Emergency shut-off switch and sewing motor
Interrupteur d'arrêt d'urgence et moteur de machine à coudre
Interruptor de emergencia y motor máquina de coser

10.03 **Zweihandbedienung** ..... 10 - 3
Operation with both hands
Commande à deux mains
Manejo a dos manos

From the library of: Diamond Needle Corp

Seite
Page
Page
Página

10.04 **Steuergerät** ..... 10 - 4
Control device
Boîte de commande
Caja de mandos

10.05 **Saugeinrichtung** ..... 10 - 15
Vacuum system
Dispositif d'aspiration
Dispositivo de aspiración

10.06 **Stoffrückhaltevorrichtung** ..... 10 - 16
Workpiece retainer
Dispositif de rétension du tissu
Dispositivo de retención del material

11 **Verkleidung** ..... 11 - 1
Cover panel
Carters
Revestimiento

12 **Zubehör**
Accessoires
Accessoires
Accesorios

12.01 **Zubehörteile** ..... 12 - 1
Accessory parts
Accessoires
Accesorios

12.01 **Garnrollenständer** ..... 12 - 2
Reel stands
Porte-bobines
Portacarretes

13 **Einstellehren** ..... 13 - 1
Adjustment gauges
Calibres
Calibres de ajuste

14 **Schmiermittel-Übersicht** ..... 14 - 1
Overview of lubricants
Tableau de lubrifiants
Tabla de lubricantes

From the library of: Diamond Needle Corp

Seite
Page
Page
Página

15 **Optionen**
Options
Options
Opciones

15.01 **Diskettenlaufwerk mit Leitung** ..... 15 - 1
Disc drive with cable
Lecteur de disquettes avec câble
Lector de discos con cable

15.02 **Höhenverstellung für Gestell** ..... 15 - 2
Vertical adjustment for frame
Réglage de la hauteur du bâti
Regulación de la altura del bastidor

15.03 **Transportrolle** ..... 15 - 7
Feed roller
Galet d'entraînement
Rodillo el transporte

15.04 **Ecken-Umbuggschieber** ..... 15 - 8
Edge folders
Glissière rempliage du coin
Remetedor de esquinas

15.05 **Taschenblech** ..... 15 - 11
Pocket plate
Gabarit de poche
Chapa del bosillo

15.06 **Schablonenblech** ..... 15 - 13
Jip plate
Gabarit
Plantilla

15.07 **Anbausatz für variablen Nähschlitz und Patten** ..... 15 - 16
Add-on kit for variable needle slot and flap
Jeu de pièces adaptables fente de couture variable et rabats
Juego de piezas acoplables para ranura de costura variable y carteras

15.08 **Anbausatz für geteiltes Taschenblech** ..... 15 - 17
Add-on kit for split pocket plate
Jeu de pièces adaptables pour gabarit de poche segmenté
Juego de piezas acoplables para chapa de bolsillo bipartida

From the library of: Diamond Needle Corp

Seite
Page
Page
Página

15.09 **Anbausatz für vorgebuggte Taschen** ..... 15 - 18
Add-on kit for pre-folded pockets
Kit pour poches conformées
Conjunto de piezas para bolsillo predoblado

15.10 **Etikettenpositioniereinrichtung** ..... 15 - 19
Label positioning device
Dispositif de positionnement d'étiquettes
Dispositivo posicionador de etiquetas

15.11 **Fußtaster mit Leitung** ..... 15 - 20
Foot control with cord
Interrupteur au pied, avec câble
Interruptor de pie, con cable

15.12 **Anbausatz für Programmerkennung** ..... 15 - 21
Add-on kit for program identification
Kit pour reconnaissance de programme
Kit para identification del programa

16 **Index (Teilenummern / Seitenzahlen)** ..... 16 - 1
Index (part numbers / page numbers)
Index (numéros de pièces, de pages)
Index (números de pieza / números de página)

From the library of: Diamond Needle Co

From the library of: Diamond Needle Corp

Achtung!

Wir machen ausdrücklich darauf aufmerksam, daß Ersatz- und Zubehörteile, die nicht von uns geliefert werden, auch nicht von uns geprüft und freigegeben sind. Der Einbau und / oder die Verwendung solcher Produkte kann daher u. Umständen konstruktiv vorgegebene Eigenschaften Ihrer Maschine negativ verändern.
Für Schäden, die durch die Verwendung von Nicht-Originalteilen entstehen, übernehmen wir keine Haftung!

Caution!

We warn you expressively that spare parts and accessories that are not supplied by us are not tested and released by us.
Fitting or using these products may therefore have negative influences on features that depend on the machine design.
We are not liable for any damage caused by the use of non-Pfaff parts!

Attention!

Nous attirons expressément votre attention sur le fait que les pièces de rechange et accessoires qui n'ont pas été livrés par nous n'ont pas non plus été contrôlés et agréés par nous.
C'est pourquoi le montage et/ou l'utilisation de telles pièces peut éventuellement entraîner l'altération des caractéristiques de construction de votre machine.
Par conséquent, nous n'assumons aucune responsabilité pour les dommages causés par l'emploi de pièces qui ne sont pas d'origingle!

¡Atención!

Se hace observar que en el caso de piezas de recambio y accesorios que no hayan sido suministrados por nosotros, quiere decir que non han sido sometidas por nuestra parte a un control y que no se les ha dado el visto bueno.
Por esta razón, el montaje y/o empleo de tales productos puede repercutir negativamente en las características previstas en su máquina.
¡Para los daños que eventualmente pudiesen presentarse al utilizar piezas no originales, no asumimos ninguna garantía!

From the library of: Diamond Needle Corp

- Die Seriennummer der Maschine, für die diese Teileliste Gültigkeit hat, ist auf der Titelseite aufgeführt.
- Alle Teile sind so abgebildet, wie sie in der Maschine funktionsmäßig zusammengehören.
- Gestrichelt dargestellte Teile zeigen angrenzende Teile aus anderen Funktionsgruppen.
- Im oberen Teil der Bildseiten befindet sich eine Gesamtansicht der Maschine .
- Der Einbauort der dargestellten Teile wird durch eine gerasterte Fläche gekennzeichnet.
- Einrahmungen auf den Bildseiten zeigen, aus welchen Einzelteilen sich die Gruppenteile zusammensetzen.
- Die auf den Bildseiten verwendeten Schlüsselzeichen (☐; 2; 3 usw.) sind im Kapitel "Erläuterungen der Schlüsselzeichen" aufgelistet.

- The serial number of the machine to which this parts list applies is indicated on the cover page.
- All parts are illustrated in function groups with the parts which they function together with in the machine.
- Parts illustrated with broken lines are parts from other function groups which border on the illustrated function group.
- The above section of the page of illustrations contains a total view of the machine. The place for the installation of the parts pictured here is marked by the grid.
- The framed-in sections on the illustration pages show the individual parts comprising a group.
- The key markings used on the illustrated pages (☐; 2; 3 etc.) are listed in the chapter "Explanation of key markings".

- Le numéro de série de la machine pour laquelle cette liste de pièces est valable est indiqué sur la première page.
- Toutes les pièces sont représentées en fonction de leur groupement fonctionnel dans la machine.
- Les pièces hâchurées indiquent les pièces limitrophes de groupes de fonctions différents.
- La partie supérieure des pages de figures comprend une présentation globale de la machine. L'emplacement des pièces représentées est signalé par quadrillages.
- Les parties encadrées sur les pages à illustrations représentent les pièces individuelles
- formant groupe.
- Vous trouverez au chapitre "Explication des symboles" une liste des symboles utilisés sur les pages de figures (☐; 2; 3 etc.)

- El número de serie de la máquina para la cual tiene validez esta lista de piezas va indicado en la página de título.
- odas las piezas están ilustradas tal como aparecen en la máquina para su funcionamiento.
- Las piezas representadas con rayitas muestran piezas colindantes de otros grupos de funciones.
- En la parte superior de las páginas ilustradas se puede ver una vista en conjunto de la máquina.
- El lugar de montaje de la pieza representada va caracterizada mediante una superficie reticulada.
- Los recuadros en las páginas ilustradas indican las piezas individuales de que se componen los grupos.
- Los signos clave (☐ ; 2 ; 3 etc.) empleados en las páginas con ilustraciones van listados en el capítulo "Explicaciones de los signos clave".

Diamond Needle Corp from the library of

3	**Geklebt** Part cemented Pièce collée Pieza pegada
3/1	**Gesichert mit Loctite** Secured with Loctite Bloqué par Loctite Asegurado con Loctite
3/4	**Selbstklebend** Self-adhesive Auto-adhésif Autoadhesivo
6	**Nadeldicke und Spitzenform bei Bestellung angeben.** Needle size and style of point to be stated on order. Préciser la grosseur de l'aiguille et la forme de la pointe à la commande. Grosor de aguja y forma de la punta, indíquese en los pedidos.
22	**Zubehör** Accessories Accessories Accesorios
27/2	**Eingeklammerte Zahl = Dicke in mm.** Number in brackets = thickness in mm. Chiffre entre parenthèses = épaisseur en mm Cifra entre paréntesis = espesor en mm.
27/5	**Eingeklammerte Zahl = Länge in mm.** Number in brackets = length in mm. Chiffre entre parenthèses = longueur en mm Cifra entre paréntesis = largura en mm.
27/19	**Eingeklammerte Zahl = Stichlochbreite in mm.** Number in brackets = needle hole width in mm. Chiffre entre parenthèses = largeur du trou d'aiguille en mm Cifra entre paréntesis = anchura del agujero pasante para la aguja en mm.
27/20	**Eingeklammerte Zahl = Stichlochdurchmesser in mm.** Number in brackets = needle hole diameter in mm. Chiffre entre parenthèses = diamètre du trou d'aiguille en mm Cifra entre paréntesis = diámetro del agujero pasante para la aguja en mm.

From the library of: Diamond Needle Corp

28

Sonderausführung
Special version
Version spéciale
Tipo especial

32

Beim Einbau dieses Teiles wird für die Paßgenauigkeit zum Anschlußteil keine Garantie übernommen; zweckmäßig vollständiges Aggregat bestellen.
No guarantee is assumed that this part will fit the mating part; it is best to order a complete assembly.
Aucune garantie ne pourra être assurée quant à la précision d'ajustage de cette pièce avec lapièce correspondante; il est indiqué de commander un mécanisme complet.
Al montar esta pieza no se asume garantia alguna en cuanto a la tolerancia y precisión de ajuste respecto a la pieza correspondiente; por esta razón, se recomienda pedir el grupo completo.

32/1

Beim Einbau dieses Teiles ist Nacharbeit erforderlich.
When fitting this part re-work is required.
Retouches nécessaires au montage.
Al montar esta pieza hay que retocarla antes

35/1

Bei Montage vernieten.
To be riveted after assembly.
River après montage.
Remáchese después del montaje.

40/2

Tränken mit 28-011 201-44; Bestellnummer siehe Seite 14 - 1.
Soak with 28-011 201-44; for part number see page 14 - 1.
Imbiber d'huile 28-011 201-44; n° de commande, voir page 14 - 1.
Empape con aceite 28-011 201-44; para el Número de pedido véase la página 14 - 1.

40/3

Fetten mit 28-011 202-47; Bestellnummer siehe Seite 14 - 1.
Grease with 28-011 202-47; for part number see page 14 - 1.
Graiser avec de la graisse 28-011 202-47; n° de commande, voir page 14 - 1.
Engrase con grasa 28-011 202-47; para el Número de pedido véase la página 14 - 1.

40/4

Fetten mit 28-011 202-43; Bestellnummer siehe Seite 14 - 1.
Grease with 28-011 202-43; for part number see page 14 - 1.
Graiser avec de la graisse 28-011 202-43; n° de commande, voir page 14 - 1.
Engrase con grasa 28-011 202-43; para el Número de pedido véase la página 14 - 1.

40/5

Ölen mit 28-011 201-44; Bestellnummer siehe Seite 14 - 1.
Oil with 28-011 201-44; for part number see page 14 - 1.
Huiler avec de la graisse 28-011 201-44; n° de commande, voir page 14 - 1.
Lubrifique con grasa 28-011 201-44; para el Número de pedido véase la página 14 - 1.

From the library of: Diamond Needle Corp

40/13

Fetten mit 28-011 202-05; Bestellnummer siehe Seite 14 - 1.
Grease with 28-011 202-05; for part number see page 14 - 1.
Graiser avec de la graisse 28-011 202-05; n° de commande, voir page 14 - 1.
Engrase con grasa 28-011 202-05; para el Número de pedido véase la página 14 - 1.

40/22

Füllen mit 28-011 202-10; Bestellnummer siehe Seite 14 - 1.
Top up with 28-011 202-10; for part number see page 14 - 1.
Remplir de 28-011 202-10; n° de commande, voir page 14 - 1.
Rellene con 28-011 202-10; para el Número de pedido véase la página 14 - 1.

81/1

Stückzahl je nach Bedarf.
Quantity as required.
Nombre en fonction besoin.
Cantidad según sea necesario.

81/3

Verwendung je nach Bedarf.
To be used as required.
Utilisation en fonction besoins.
Utilización según sea necesario..

96

Länge angeben.
State length.
Préciser longueur.
Indíquese la largura

From the library of: Diamond Needle Corp

From the library of: Diamond Needle Corp

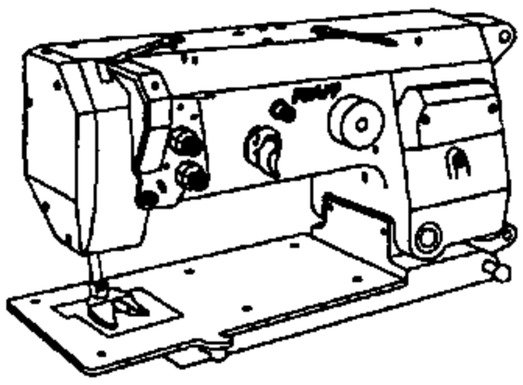

95-775 405-71/895
95-775 467-92
11-330 277-15
11-330 277-15
95-775 469-75/895
11-108 225-15 (8x)
91-266 352-75/895
11-180 169-25 (2x)
Anschluß siehe Seite 3-14
For connection see page 3-14
Raccord, cf. page 3-14
Para la conexión, véase la pág. 3-14
11-330 283-15
95-775 402-75/895
95-775 427-05
99-137 079-05
13-030 635-05
91-168 341-07
(3x) 32/1 40/5
99-135 490-91
95-775 449-75/893
99-137 079-05
95-775 468-05
12-610 280-45
11-330 352-15
11-130 239-15 (3x)
11-330 283-15
11-130 233-15
13-030 641-05
Anschluß siehe Seite 3-24
For connection see page 3-24
Raccord, cf. page 3-24
Para la conexión, véase la pág. 3-24
3
95-775 924-01
95-775 923-71/893
11-330 352-15
Anschluß siehe Seite 3-2
For connection see page 3-2
Raccord, cf. page 3-2
Para la conexión, véase la pág. 3-2
95-775 441-15
95-775 491-15
12-024 291-15
95-775 403-75/895
11-130 287-15 (4x)
11-039 749-15

From the library of: Diamond Needle Corp

Kopfteile
Needle head parts
Pièces de tête
Piezas de la cabeza PFAFF 3588-04/020

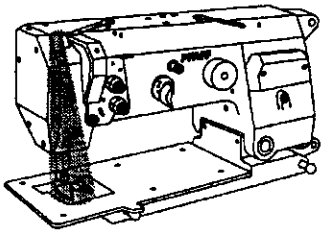

91-166 037-25

91-006 526-05

91-006 525-05

91-006 526-05

Anschluß siehe Seite 3-8
For connection see page 3-8
Raccord, cf. page 3-8
Para la conexión, véase la pág. 3-8

11-330 960-15

11-330 960-15

95-775 429-92

91-700 785-15

25-308 820-30 96

Anschluß siehe Seite 3-24
For connection see page 3-24
Raccord, cf. page 3-24
Para la conexión, véase la pág. 3-24

91-166 915-05

siehe Seite 3-1
see page 3-1
voir page 3-1
véase la página 3-1

91-173 886-05

11-314 280-15

25-308 820-30 96

91-166 034-01

95-775 753-91

11-173 177-15

siehe Kapitel 2 Erläuterung der Schlüsselzeichen
see chapter 2 Explanation of key markings
voir le chap. 2 Explication des symboles
véase el Cap. 2 Explicaciones de los signos clave

From the library of: Diamond Needle Corp

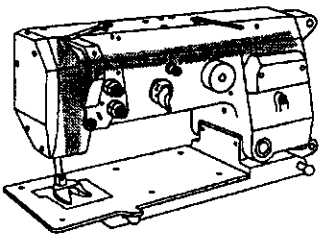

11-330 220-15 (2x)
91-176 302-05
91-176 315-05
14-215 013-23 [32] [40/3]
14-215 013-23 [32] [40/3]
91-176 315-05
91-166 493-05 [32]
91-119 049-05 [3]
11-330 166-15
91-164 902-91
siehe Seite 3-5
see page 3-5
voir page 3-5
véase la página 3-5
12-610 210-45
91-119 763-05
91-164 928-91
[32] [40/3] 14-218 080-01
12-610 210-45
91-118 518-05
11-039 225-15
91-119 013-92 [32]
95-775 424-91
11-335 280-15
12-710 270-12
91-166 520-05
91-166 521-05
14-215 091-13 [40/3]
91-166 520-05
12-610 310-45
91-176 204-05
14-215 166-23 [40/3]
91-176 198-05
11-317 949-15
11-317 949-15
91-176 199-92
11-330 280-15 (2x)
11-174 086-15
91-266 651-05
11-210 044-25
91-266 545-91
91-176 199-92
11-317 949-15
11-317 949-15
91-176 198-05
14-215 166-23 [40/3]
91-176 204-05
System 1955 [6]
Systeme 1955 [6]
Sistema 1955 [6]
91-176 309-05
95-775 425-01
91-119 015-15
[3/1] 91-100 355-05
91-100 355-05 [3/1]
[40/2]
91-266 335-01
11-706 169-05
91-119 015-15
11-706 169-05
Anschluß siehe Seite 3-20
For connection see page 3-20
Raccord, cf. page 3-20
Para la conexión, véase la pág. 3-20

From the library of: Diamond Needle Corp

3.02 Kopfteile / Needle head parts / Pièces de tête / Piezas de la cabeza PFAFF 3588-04/020

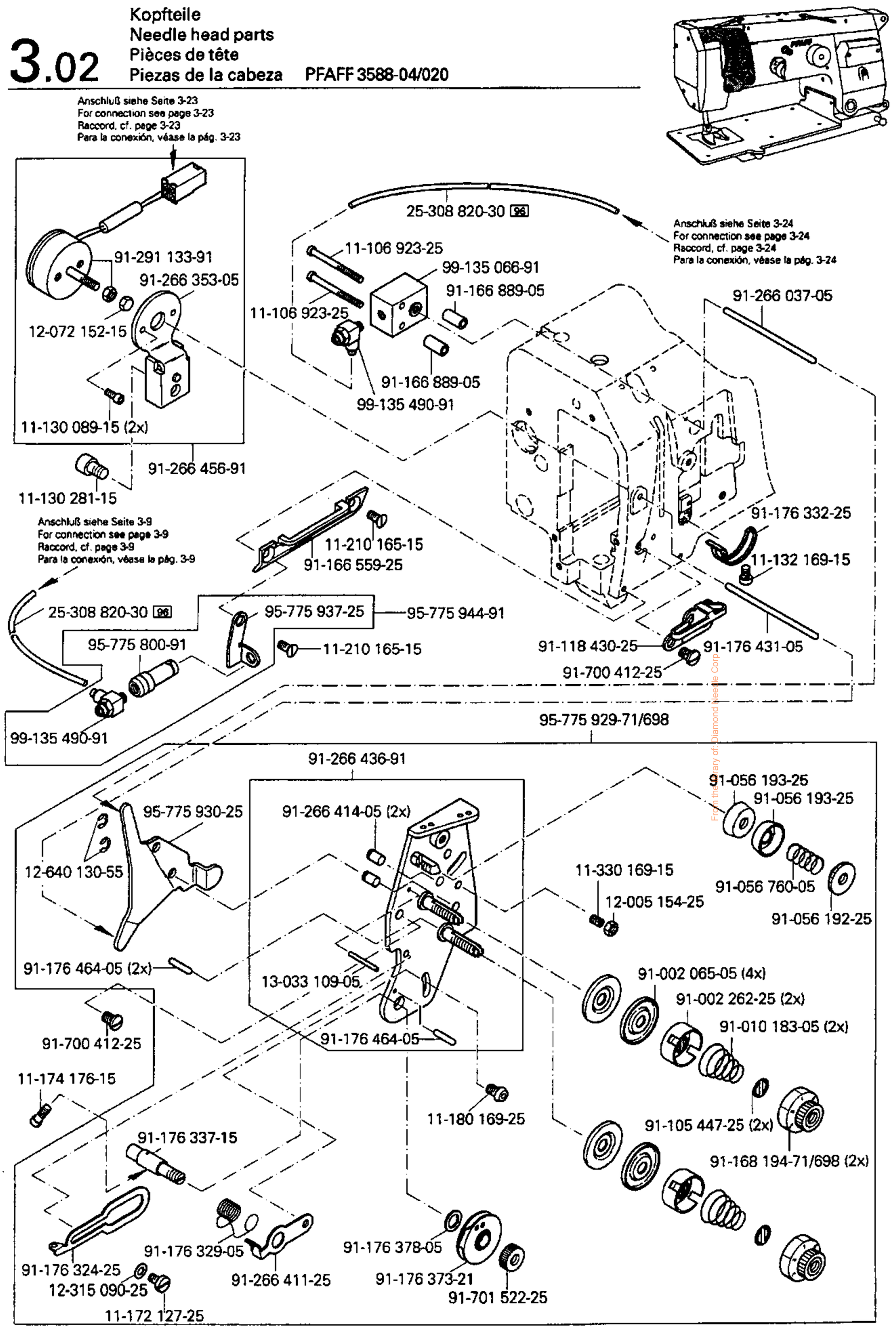

From the Library of: Diamond Needle Corp

siehe Kapitel 2 Erläuterung der Schlüsselzeichen
see chapter 2 Explanation of key markings
voir le chap. 2 Explication des symboles
véase el Cap. 2 Explicaciones de los signos clave

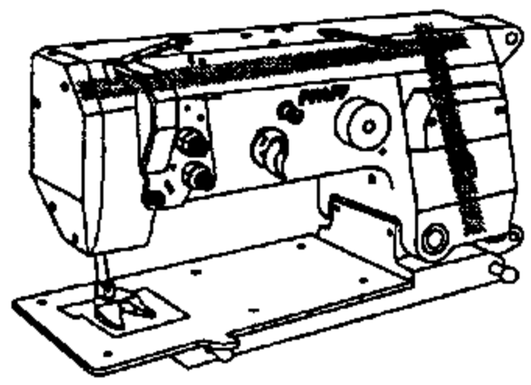

14-018 644-91
95-775 421-91
95-775 422-91
11-130 224-15
(2x)
91-170 228-91
11-341 902-15
14-016 150-01
11-341 902-15
91-170 229-11
91-700 510-15
Anschluß siehe Seite 3-6
For connection see page 3-6
Raccord, cf. page 3-6
Para la conexión, véase la pág. 3-6
11-330 952-15
11-330 952-15
95-775 473-90
Anschluß siehe Seite 3-7
For connection see page 3-7
Raccord, cf. page 3-7
Para la conexión, véase la pág. 3-7
91-118 570-92
11-330 960-15
11-330 964-15 (2x)
95-775 914-91
95-775 908-11
11-335 902-15
11-341 905-15
Anschluß siehe Seite 3-13
For connection see page 3-13
Raccord, cf. page 3-13
Para la conexión, véase la pág. 3-13
11-330 952-15
11-335 902-15
11-341 905-15
91-119 705-12
14-016 151-91
11-335 217-15
95-775 934-11
91-119 704-91
16-409 970-05
siehe Seite 3-21
see page 3-21
voir page 3-21
véase la página 3-21

From the pre-Diamond Needle Corp.

Armteile
Arm parts
Pièces de bras
Piezas del brazo

PFAFF 3588-04/020

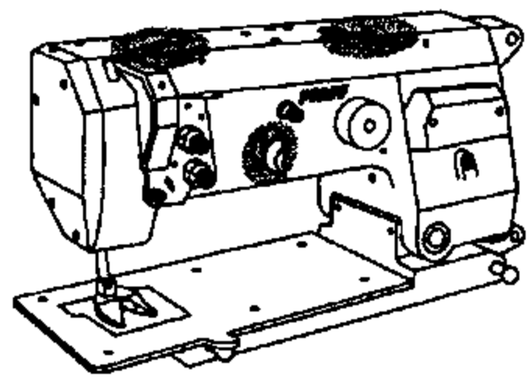

91-166 452-21
91-056 193-25
91-174 879-05
91-056 192-25
12-024 191-25
91-056 578-91
91-166 452-21
12-024 191-25
PFAFF
99-136 778-91
siehe Seite 3-5
see page 3-5
voir page 3-5
véase la página 3-5
11-330 952-15
40/13
99-137 151-45
91-266 397-01
91-118 685-05
91-118 099-91/001
91-118 940-05
14-602 901-01 (2x)
91-118 683-05
91-171 049-05
12-640 130-55
91-100 281-25
91-118 681-05
91-171 042-05
11-210 168-25
91-174 783-05
11-250 084-25

From the library of Diamond Needle Corp

siehe Kapitel 2 Erläuterung der Schlüssetzeichen
see chapter 2 Explanation of key markings
voir le chap. 2 Explication des symboles
véase el Cap. 2 Explicaciones de los signos clave

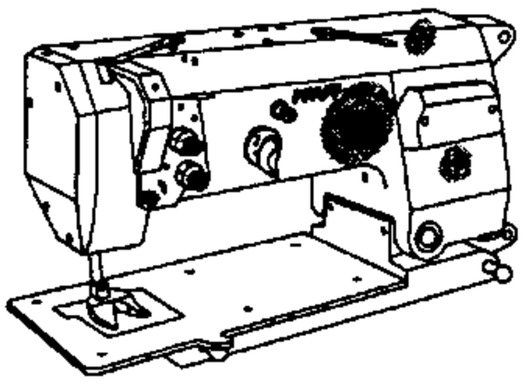

13-033 568-05

11-330 217-15

95-775 919-05

11-330 166-15

11-330 166-15

siehe Seite 3-5
see page 3-5
voir page 3-5
véase la página 3-5

95-775 476-05

95-775 495-05

91-166 589-05

11-330 220-15

11-330 220-15

95-775 472-72/893

siehe Seite 3-5
see page 3-5
voir page 3-5
véase la página 3-5

25-161 801-52 [96]

95-775 823-71/895

11-108 255-15 (2x)

Anschluß siehe Seite 3-20
For connection see page 3-20
Raccord, cf. page 3-20
Para la conexión, véase la pág. 3-20

From the library of: Diamond Needle Corp

Armteile
Arm parts
Pièces de bras
Piezas del brazo

PFAFF 3588-04/020

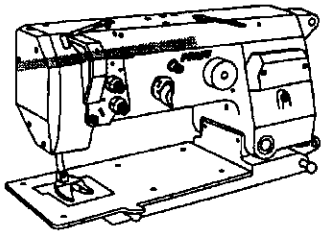

95-775 915-05

95-775 436-05

14-218 090-01 40/3

11-225 232-15

12-318 220-05

91-166 531-05

91-069 709-12

11-317 971-15

11-317 971-15

91-171 875-12

11-108 846-15

91-166 532-05

95-775 435-92

11-225 902-15

14-218 050-01 40/3

Anschluß siehe Seite 3-9
For connection see page 3-9
Raccord, cf. page 3-9
Para la conexión, véase la pág. 3-9

siehe Seite 3-2
see page 3-2
voir page 3-2
véase la página 3-2

PFAFF

11-341 217-15

14-215 022-33 40/3

91-166 529-05

siehe Kapitel 2 Erläuterung der Schlüssetzeichen
see chapter 2 Explanation of key markings
voir le chap. 2 Explication des symboles
véase el Cap. 2 Explicaciones de los signos clave

From the library of: Diamond Needle Corp

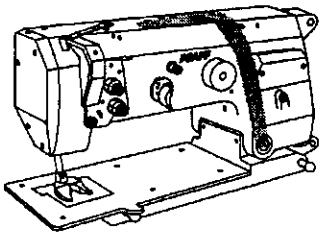

siehe Seite 3-8
see page 3-8
voir page 3-8
véase la página 3-8

siehe Seite 3-4
see page 3-4
voir page 3-4
véase la página 3-4

95-775 943-91

95-775 434-15

12-005 195-15

99-136 601-91

11-130 251-15 (4x)

25-308 820-30 [98]

25-308 820-30 [98]

99-135 002-95

99-135 490-91

18-278 005-91

15-032 001-45 (2x)

18-373 011-91

95-775 433-05

95-775 500-05

11-130 906-15

11-130 287-15 (2x)

11-130 906-15

Anschluß siehe Seite 3-24
For connection see page 3-24
Raccord, cf. page 3-24
Para la conexión, véase la pág. 3-24

From the library of: Diamond Needle Corp

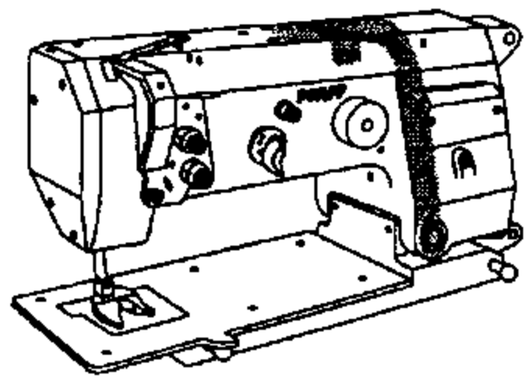

71-710 000-83

Anschluß siehe Seite 3-23
For connection see page 3-23
Raccord, cf. page 3-23
Para la conexión, véase la pág. 3-23

siehe Seite 3-8
see page 3-8
voir page 3-8
véase la página 3-8

11-108 108-15 (2x)

71-120 006-32

Anschluß siehe Seite 3-23
For connection see page 3-23
Raccord, cf. page 3-23
Para la conexión, véase la pág. 3-23

siehe Seite 3-9
see page 3-9
voir page 3-9
véase la página 3-9

siehe Seite 3-9
see page 3-9
voir page 3-9
véase la página 3-9

PFAFF

91-291 641-91

11-173 096-25

From the library of: Diamond Needle Corp

siehe Kapitel 2 Erläuterung der Schlüsselzeichen
see chapter 2 Explanation of key markings
voir le chap. 2 Explication des symboles
véase el Cap. 2 Explicaciones de los signos clave

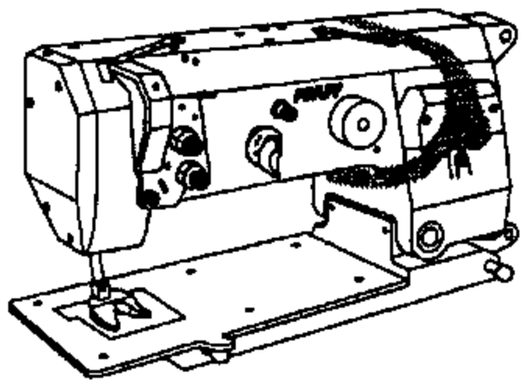

99-134 960-91
95-775 942-91
11-130 176-15 (2x)
15-032 001-45
18-278 005-91
99-135 233-91
99-135 845-91
15-032 001-45
18-278 005-91
12-005 171-15
99-135 233-91
25-308 820-30 [96]
16-041 035-41
Anschluß siehe Seite 3-24
For connection see page 3-24
Raccord, cf. page 3-24
Para la conexión, véase la pág. 3-24
25-308 820-30 [96]
Anschluß siehe Seite 3-24
For connection see page 3-24
Raccord, cf. page 3-24
Para la conexión, véase la pág. 3-24
Anschluß siehe Seite 3-12
For connection see page 3-12
Raccord, cf. page 3-12
Para la conexión, véase la pág. 3-12
11-130 905-15
95-775 416-92
96-701 212-92
96-700 175-15
96-700 175-15
95-775 489-05
95-775 917-05
12-024 231-15

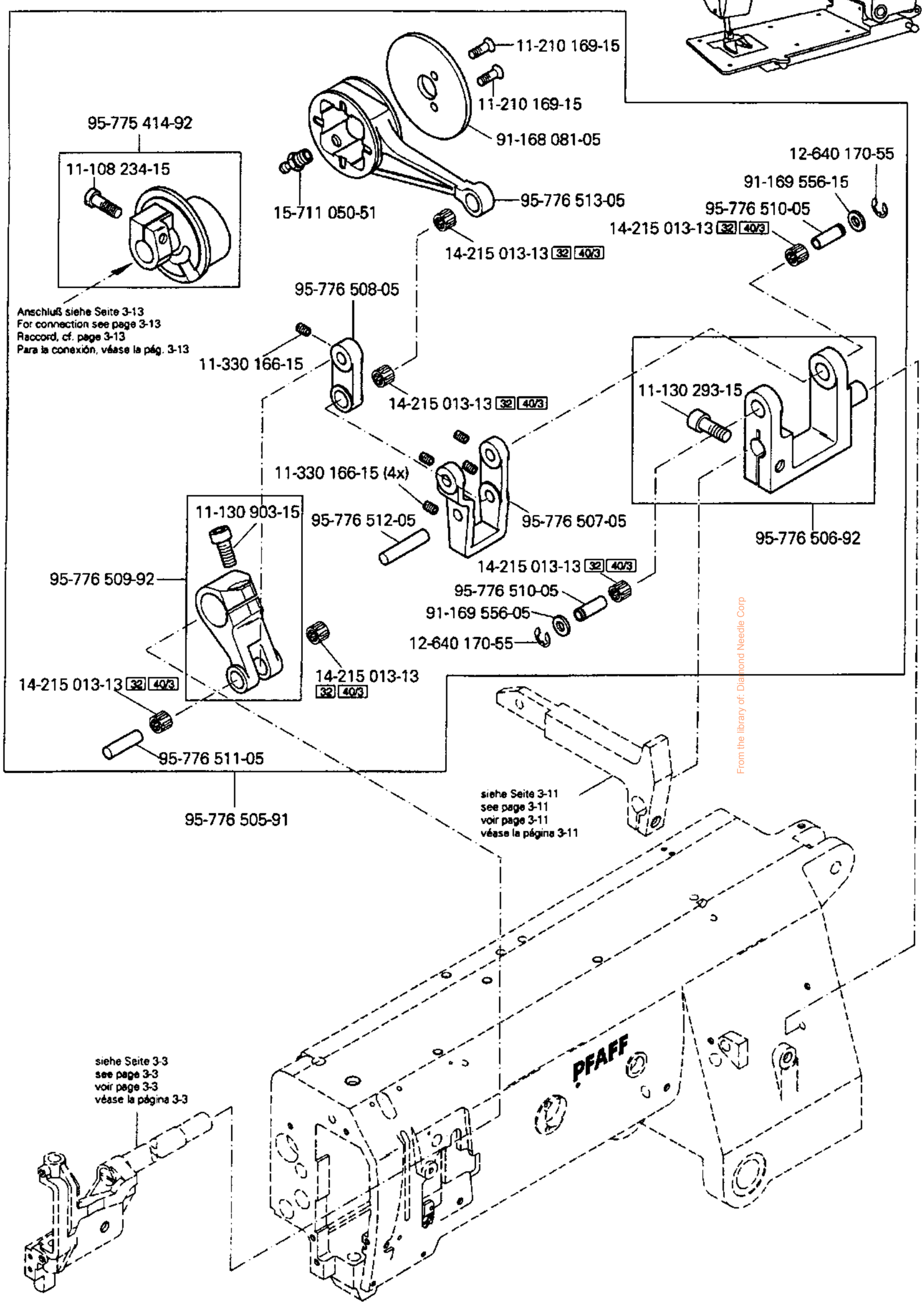

From the library of: Diamond Needle Corp

siehe Kapitel 2 Erläuterung der Schlüsselzeichen
see chapter 2 Explanation of key markings
voir le chap. 2 Explication des symboles
véase el Cap. 2 Explicaciones de los signos clave

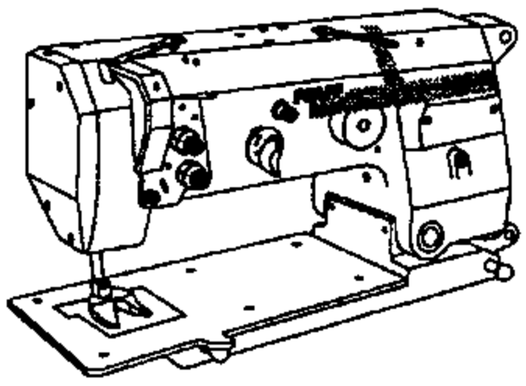

16-409 971-05
91-172 676-05
95-775 931-11
99-134 296-45
11-330 952-15
14-215 073-13 40/3
91-172 778-05
99-134 296-45
91-172 676-05
91-123 778-12
91-123 778-12
11-330 277-15
11-330 277-15
11-330 277-15
11-330 277-15
siehe Seite 3-12
see page 3-12
voir page 3-12
véase la página 3-12
siehe Seite 3-5
see page 3-5
voir page 3-5
véase la página 3-5
95-775 490-05
99-134 296-45
14-215 073-13 40/3
91-172 778-05
99-134 296-45
PFAFF

From the library of Diamond Needle Co.

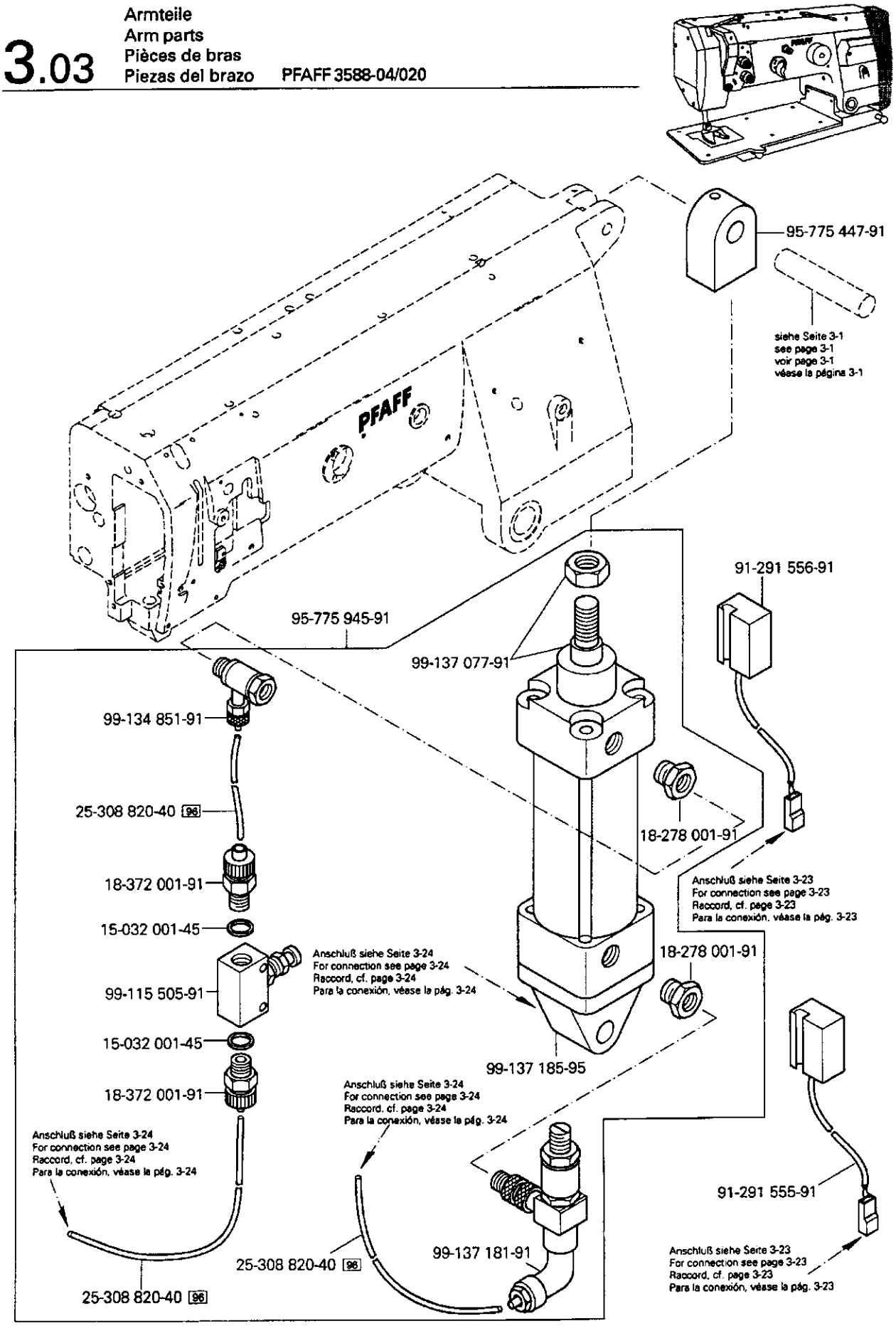

siehe Kapitel 2 Erläuterung der Schlüsselzeichen
see chapter 2 Explanation of key markings
voir le chap. 2 Explication des symboles
véase el Cap. 2 Explicaciones de los signos clave

From the library of: Diamond Needle Corp

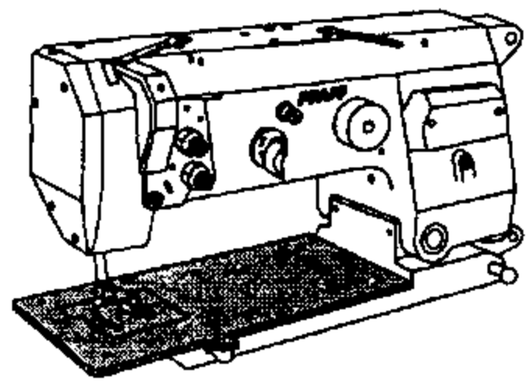

Cover screw # 11-210 078-15 is a M3 x 5 MM. countersunk screw.
#11-225 091-15 is the same screw except allen head.

11-225 175-25 (2x)
95-775 322-05
11-225 175-25 (6x)
95-775 742-05
11-130 179-15
11-130 179-15
Anschluß siehe Seite 3-24
For connection see page 3-24
Raccord, cf. page 3-24
Para la conexión, véase la pág. 3-24
11-330 217-15
25-308 820-30 96
99-135 233-91
95-775 320-91
Anschluß siehe Seite 3-23
For connection see page 3-23
Raccord, cf. page 3-23
Para la conexión, véase la pág. 3-23
91-291 592-91

From the Library of Diamond Needle Corp

Grundplattenteile
Bedplate parts
Pièces du plateau fondamental
Piezas del cárter

PFAFF 3588-04/020

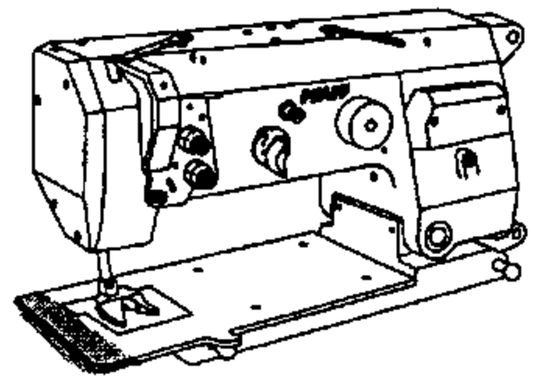

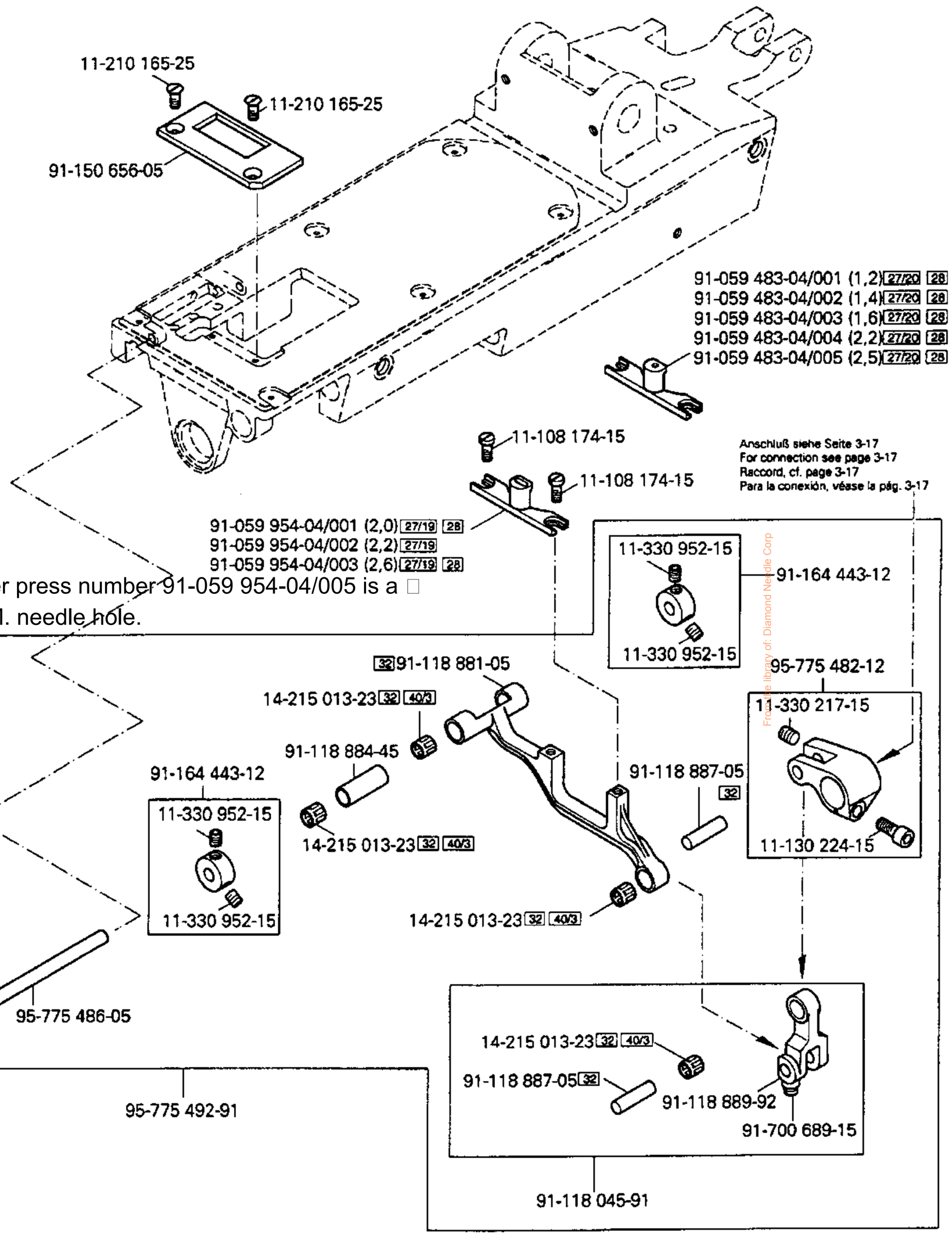

Counter press number 91-059 954-04/005 is a □
1.6 MM. needle hole.

From the library of: Diamond Needle Corp

□ siehe Kapitel 2 Erläuterung der Schlüsselzeichen
see chapter 2 Explanation of key markings
voir le chap. 2 Explication des symboles
véase el Cap. 2 Explicaciones de los signos clave

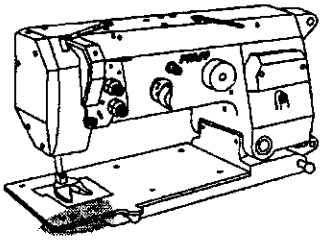

91-118 600-91
14-215 124-13 40/3
91-118 893-92
99-133 283-15
11-341 901-15 (2x)
91-118 893-92
99-133 283-15
11-341 901-15 (2x)
14-215 124-13 40/3
91-118 600-91
95-775 483-05
siehe seite 3-16
see page 3-16
voir page 3-16
véase la página 3-16
95-775 493-71/951
12-305 174-15
12-024 191-15
11-330 220-15
95-775 485-92
91-700 018-15
11-330 220-15
91-118 898-05 32
12-305 174-15
12-024 191-15
14-215 199-33
32 40/3
11-130 293-15
91-166 148-72/951
91-173 085-05
14-215 028-33 40/3
95-775 484-05
91-169 132-15
11-210 168-15

Anschluß siehe Seite 3-18
For connection see page 3-18
Raccord, cf. page 3-18
Para la conexión, véase la pág. 3-18

From the library of: Diamond Needle Corp

3.04 Grundplattenteile / Bedplate parts / Pièces du plateau fondamental / Piezas del cárter

PFAFF 3588-04/020

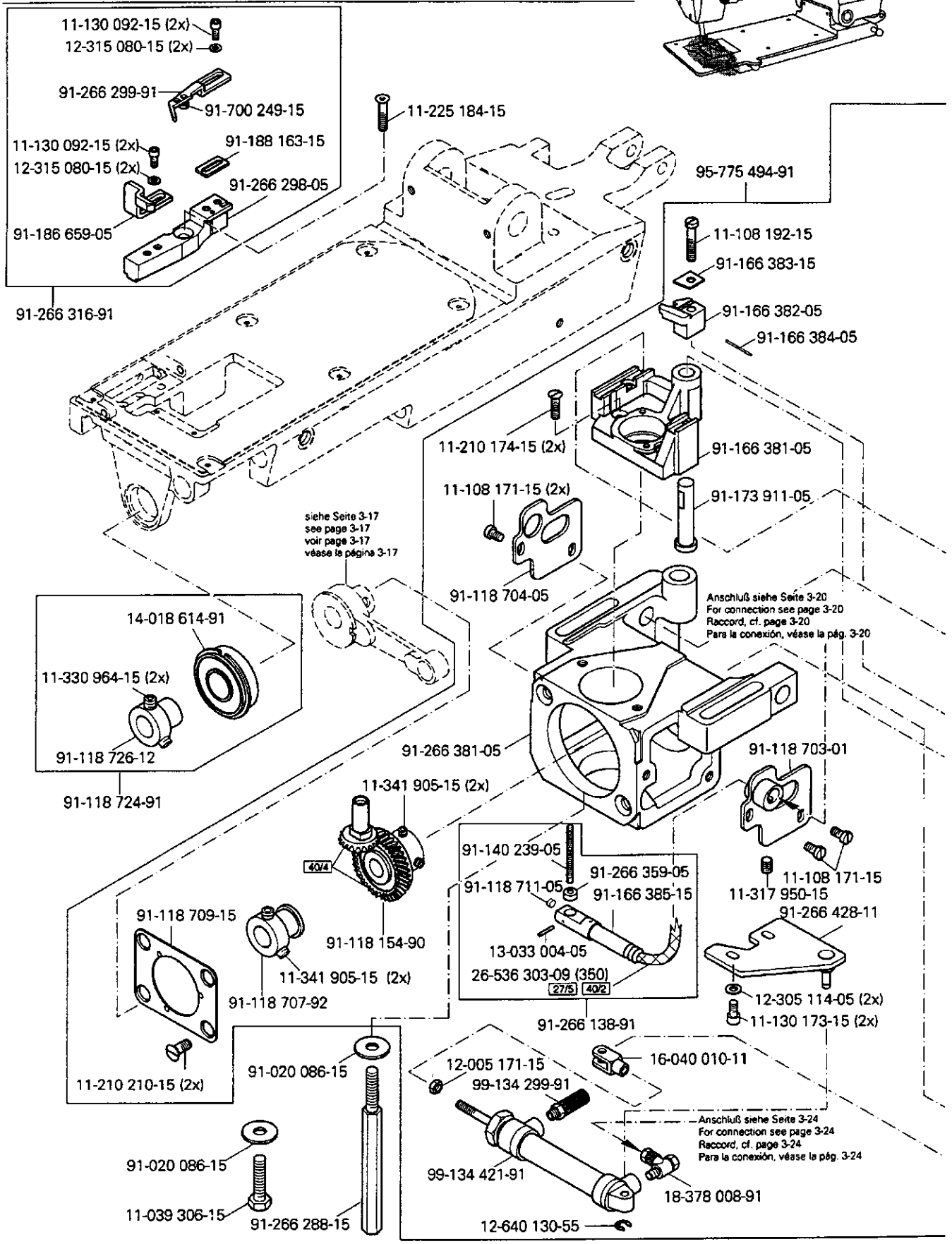

siehe Kapitel 2 Erläuterung der Schlüsselzeichen
see chapter 2 Explanation of key markings
voir le chap. 2 Explication des symboles
véase el Cap. 2 Explicaciones de los signos clave

From the library of: Diamond Needle Corp

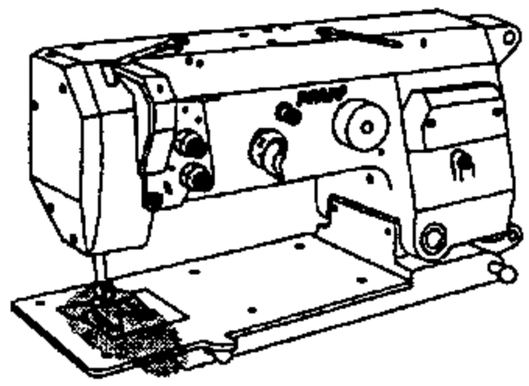

91-118 711-05
91-140 199-02
91-176 438-05
91-166 378-05
91-000 390-05
91-000 928-15
91-118 762-05 [32]
14-215 022-33 [32] [40/3]
91-166 376-91
12-610 170-45
91-173 973-15
91-173 914-05 [32]
91-166 377-05 [32]
14-215 022-33 [32] [40/3]
14-026 122-01
91-173 972-05 [32]
12-610 200-45
91-000 529-15 (3x)
91-266 505-91
11-210 038-15
91-018 293-05
91-266 132-05
91-166 391-15
15-120 707-05
91-000 390-05
91-140 945-05
91-266 129-05
15-120 902-05
91-266 136-05
91-000 219-15 (3x)
13-052 046-55
91-166 390-92
11-210 078-15 (2x)
91-118 787-15
11-132 223-15
15-120 916-05
11-341 905-15
91-173 915-92
91-140 676-05
91-188 539-02
91-266 504-91
91-166 388-05
91-173 572-05 [81/3]
91-166 827-05 (0,1) [27/2]
91-166 828-05 (0,2) [27/2]
14-012 562-01/001
91-176 076-91
91-166 352-05
11-330 955-15
91-018 480-05
11-330 217-15
11-132 172-15
11-132 172-15
91-176 094-05
91-174 155-12
11-341 166-15
95-775 488-05
12-360 061-05
14-016 151-91
11-330 960-15 (2x)
91-266 448-12
11-130 287-15
91-266 424-91

Anschluß siehe Seite 3-21
For connection see page 3-21
Raccord, cf. page 3-21
Para la conexión, véase la pág. 3-21

ring at the bottom of the hook is □ 15-120 702-05. This is a 7 x 1.5 □ MM. O ring.

From the library of Diamond Needle Corp

ring at the bottom of the hook is □ 15-120 702-05. This is a 7 x 1.5 □ MM. O ring.

Grundplattenteile
Bedplate parts
Pièces du plateau fondamental
Piezas del cárter

PFAFF 3588-04/020

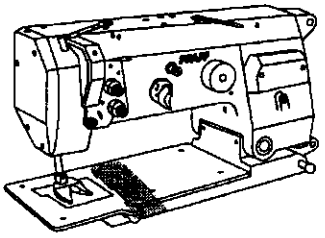

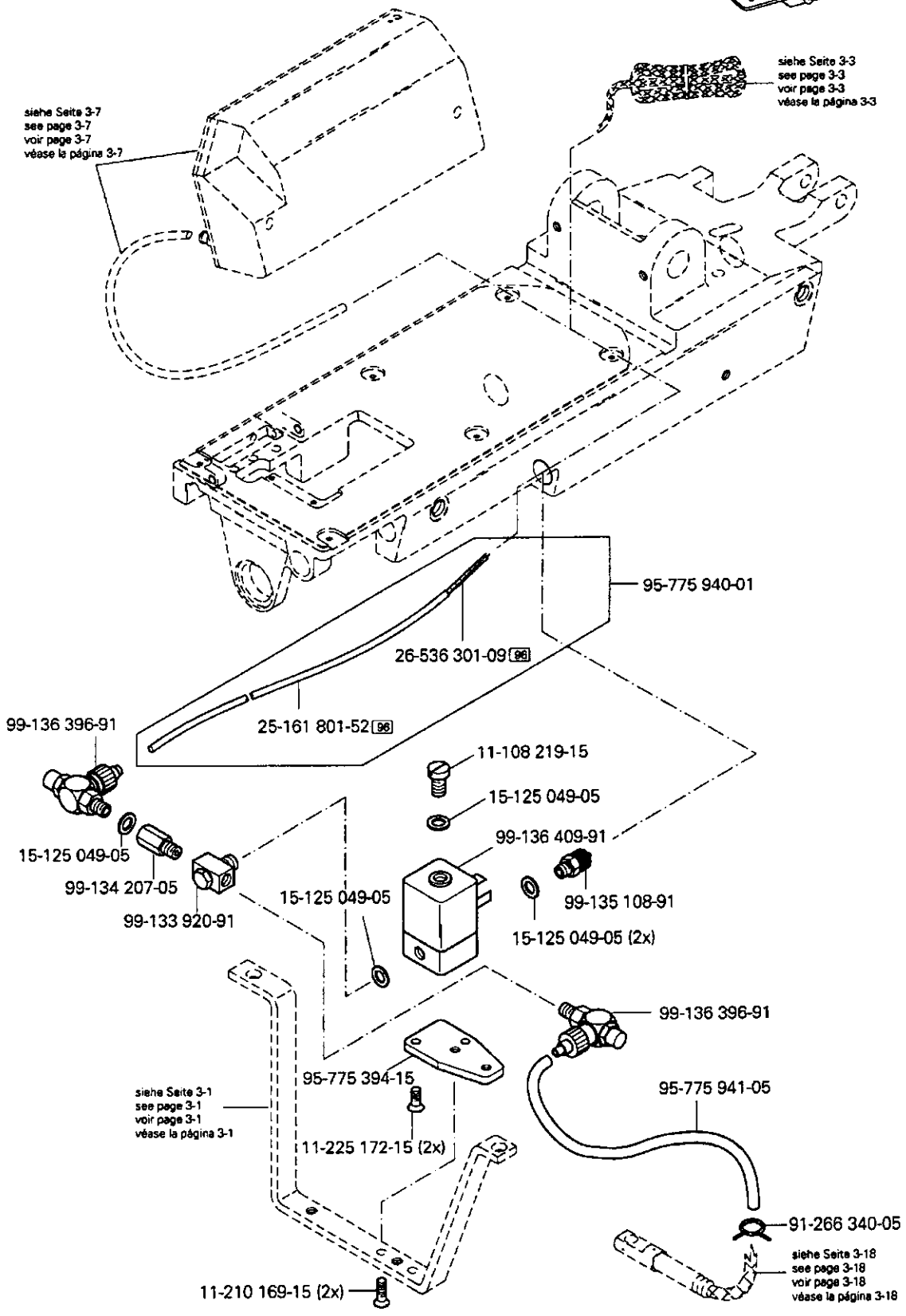

siehe Kapitel 2 Erläuterung der Schlüsselzeichen
see chapter 2 Explanation of key markings
voir le chap. 2 Explication des symboles
véase el Cao. 2 Exolicaciones de los signos clave

From the library of: Diamond Needle Corp

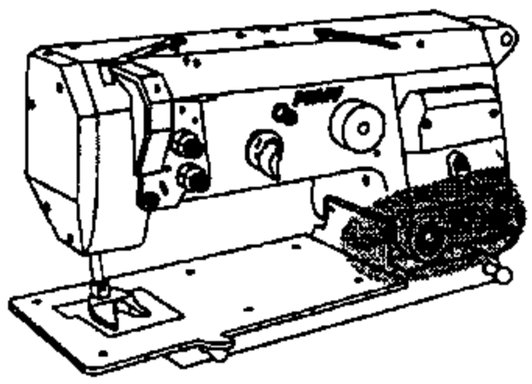

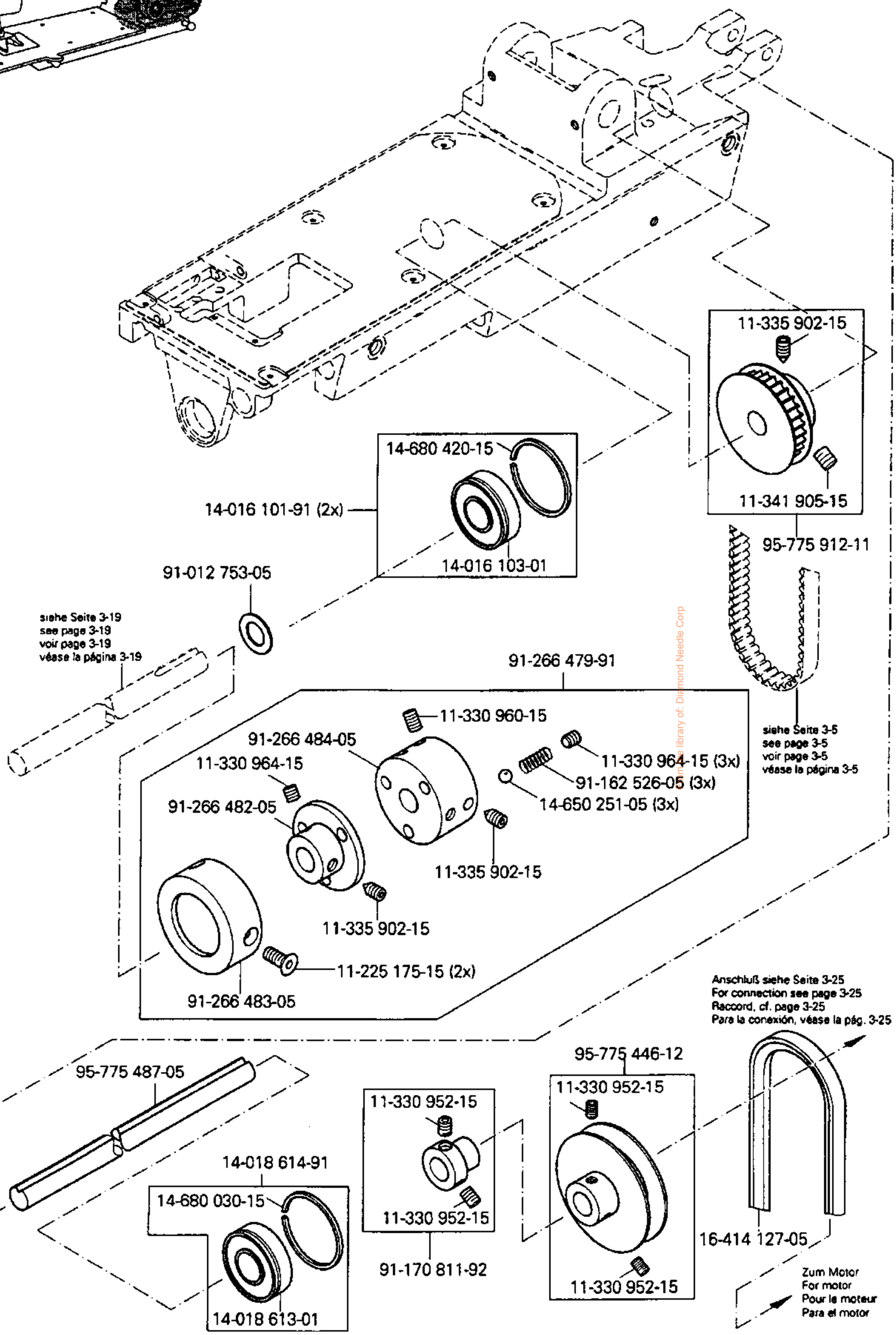

Image library of: Diamond Needle Corp

Grundplattenteile
Bedplate parts
Pièces du plateau fondamental
Piezas del cárter

PFAFF 3588-04/020

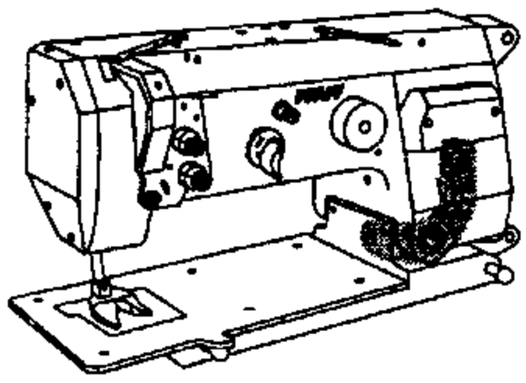

11-130 224-15 (2x)

95-775 499-15

siehe Seite 3-1
see page 3-1
voir page 3-1
véase la página 3-1

siehe Seite 3-1
see page 3-1
voir page 3-1
véase la página 3-1

95-775 470-05

11-130 251-15 (2x)

Anschluß siehe Seite 3-24
For connection see page 3-24
Raccord, cf. page 3-24
Para la conexión, véase la pág. 3-24

11-039 240-15

12-024 171-15

99-135 490-91

15-032 006-45

99-136 235-91

95-775 438-05

95-775 431-91

11-130 293-15 (2x)

95-775 437-15

95-775 428-05

95-775 477-91

11-330 277-15

95-775 471-05

From the library of: Blackfriars Press

siehe Kapitel 2 Erläuterung der Schlüsselzeichen
see chapter 2 Explanation of key markings
voir le chap. 2 Explication des symboles
véase el Cap. 2 Explicaciones de los signos clave

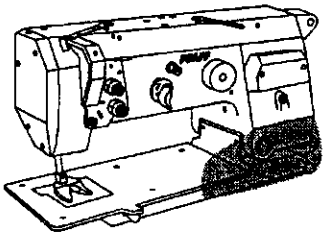

siehe Seite 3-14
see page 3-14
voir page 3-14
véase la página 3-14

siehe Seite 3-10
see page 3-10
voir page 3-10
véase la página 3-10

siehe Seite 3-10
see page 3-10
voir page 3-10
véase la página 3-10

91-291 502-91

siehe Seite 3-4
see page 3-4
voir page 3-4
véase la página 3-4

siehe Seite 3-21
see page 3-21
voir page 3-21
véase la página 3-21

11-330 166-15

95-775 919-05

11-330 166-15

13-030 530-05

Anschluß siehe Seite 10-11
For connection see page 10-11
Raccord, cf. page 10-11
Para la conexión, véase la pág. 10-11

siehe Seite 3-20
see page 3-20
voir page 3-20
véase la página 3-20

11-330 166-15

11-330 166-15

95-775 921-11

11-130 173-15 (4x)

11-130 284-15 (2x)

siehe Seite 3-15
see page 3-15
voir page 3-15
véase la página 3-15

siehe Seite 3-1
see page 3-1
voir page 3-1
véase la página 3-1

siehe Kapitel 2 Erläuterung der Schlüsselzeichen
see chapter 2 Explanation of key markings
voir le chap. 2 Explication des symboles
véase el Cap. 2 Explicaciones de los signos clave

From the library of: Diamond Needle Corp

Grundplattenteile
Bedplate parts
Pièces du plateau fondamental
Piezas del cárter

PFAFF 3588-04/020

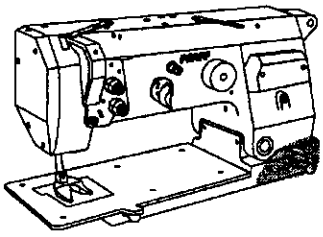

siehe Seite 3-4
see page 3-4
voir page 3-4
véase la página 3-4

siehe Seite 3-11
see page 3-11
voir page 3-11
véase la página 3-11

siehe Seite 3-14
see page 3-14
voir page 3-14
véase la página 3-14

siehe Seite 3-1 und 3-2
see page 3-1 and 3-2
voir page 3-1 et 3-2
véase la página 3-1 y 3-2

siehe Seite 3-4
see page 3-4
voir page 3-4
véase la página 3-4

siehe Seite 3-9
see page 3-9
voir page 3-9
véase la página 3-9

95-775 497-15

12-005 215-15

11-340 382-15

12-005 215-15

99-135 601-91 (10x)

siehe Seite 3-22
see page 3-22
voir page 3-22
véase la página 3-22

99-135 809-91

11-130 173-15 (4x)

Anschluß siehe Seite 9-3
For connection see page 9-3
Raccord, cf. page 9-3
Para la conexión, véase la pág. 9-3

siehe Seite 3-15
see page 3-15
voir page 3-15
véase la página 3-15

siehe Seite 3-18
see page 3-18
voir page 3-18
véase la página 3-18

siehe Kapitel 2 Erläuterung der Schlüsselzeichen
see chapter 2 Explanation of key markings
voir le chap. 2 Explication des symboles
véase el Cap. 2 Explicaciones de los signos clave

From the library of: Diamond Needle Corp

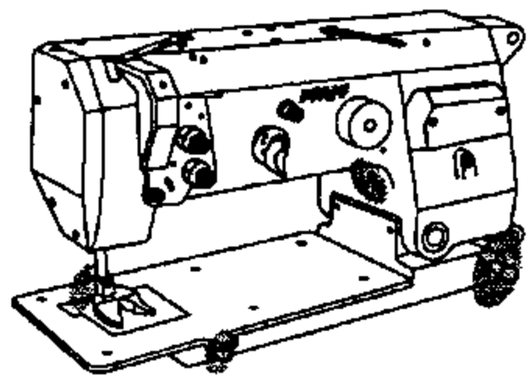

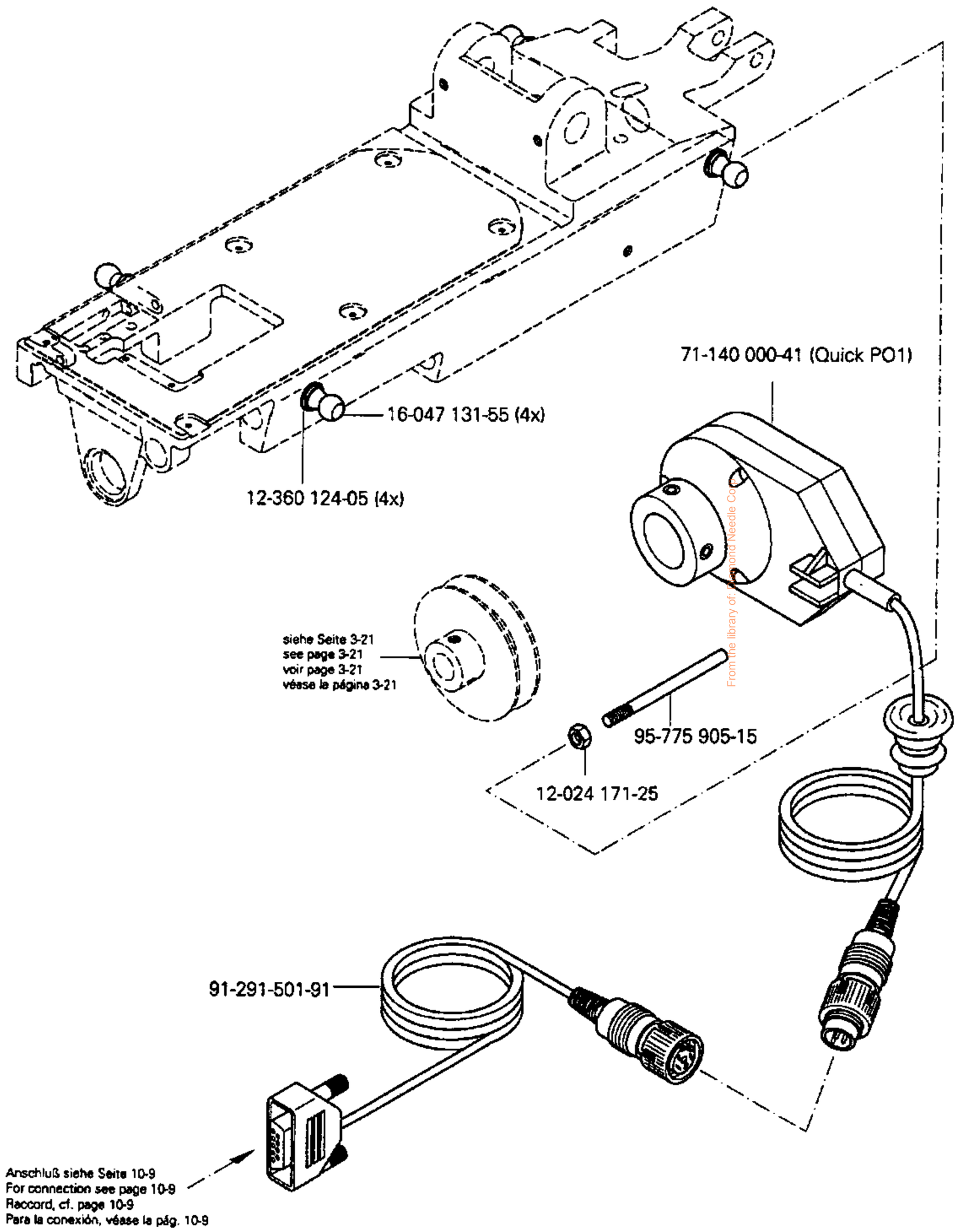

From the library of: Diamond Needle Co.

Tischplatte
Table top
Plateau de table
Tablero de costura PFAFF 3588-04/020

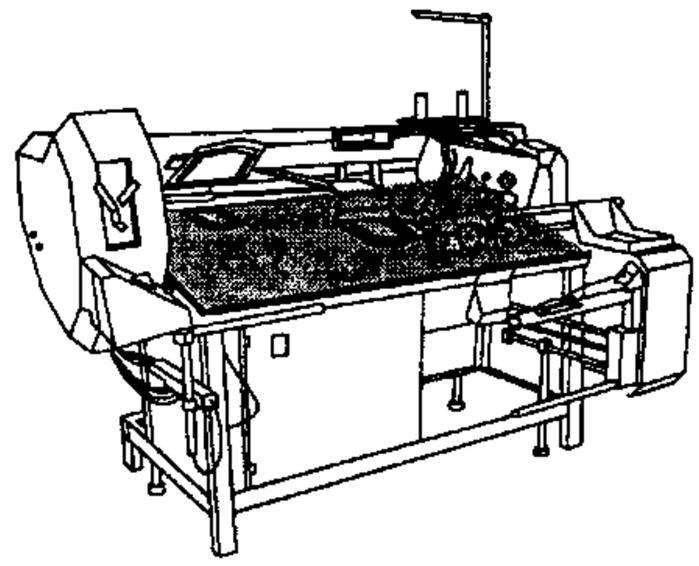

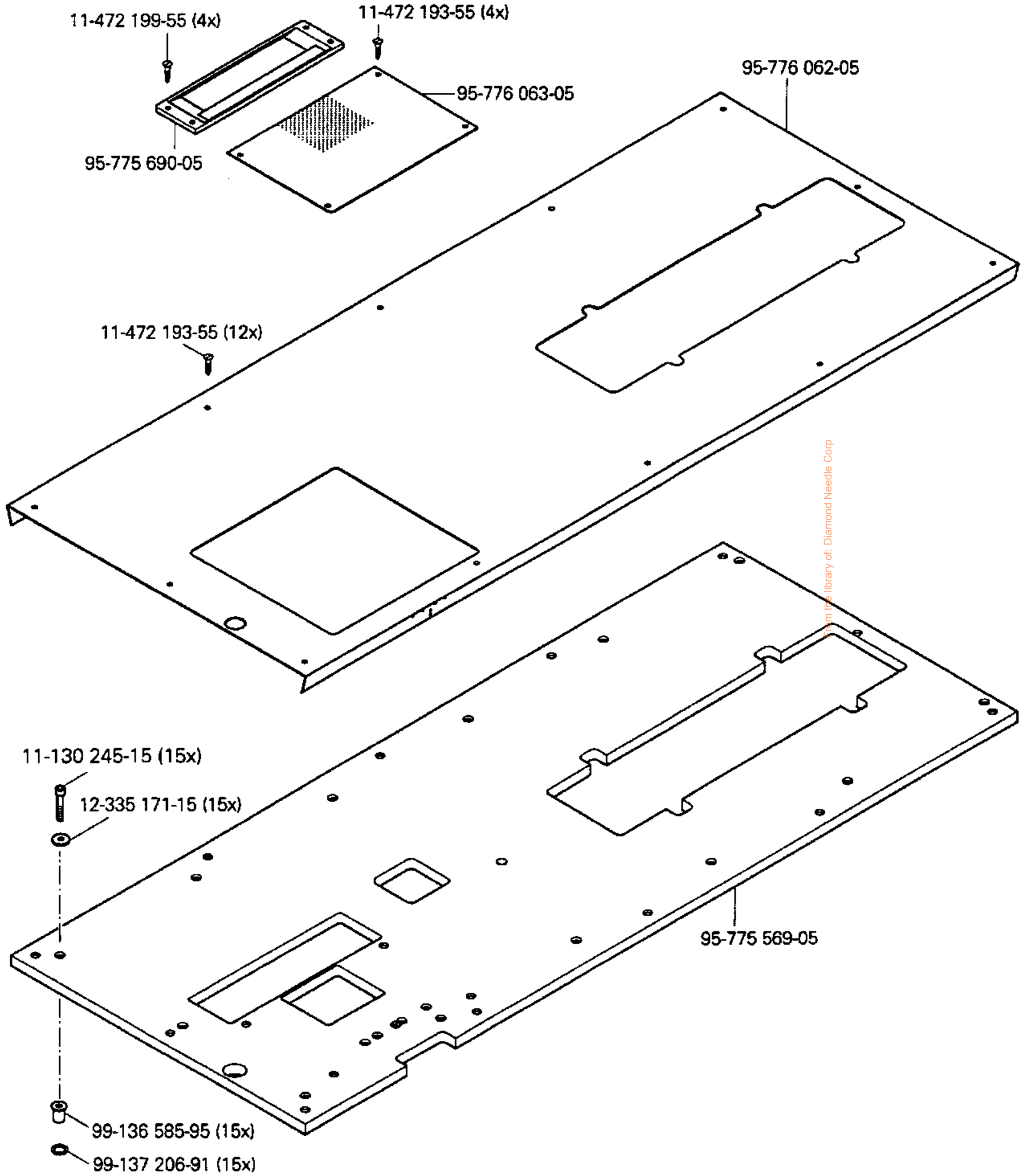

From the library of: Diamond Needle Corp

siehe Kapitel 2 Erläuterung der Schlüssetzeichen
see chapter 2 Explanation of key markings
voir le chap. 2 Explication des symboles
véase el Cap. 2 Explicaciones de los signos clave

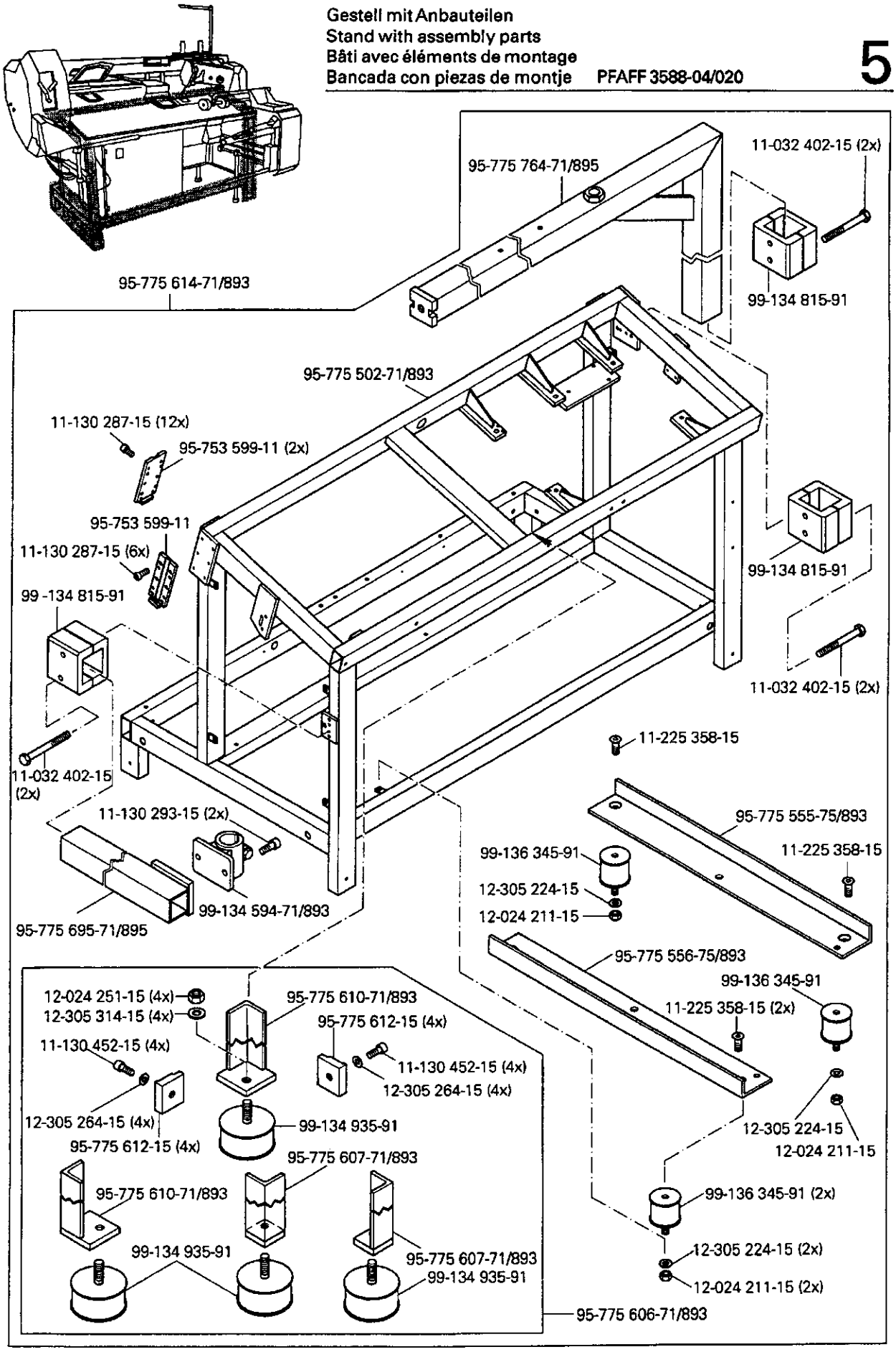

From the library of: Diamond Needle Corp

5 Gestell mit Anbauteilen
Stand with assembly parts
Bâti avec éléments de montage
Bancada con piezas de montaje PFAFF 3588-04/020

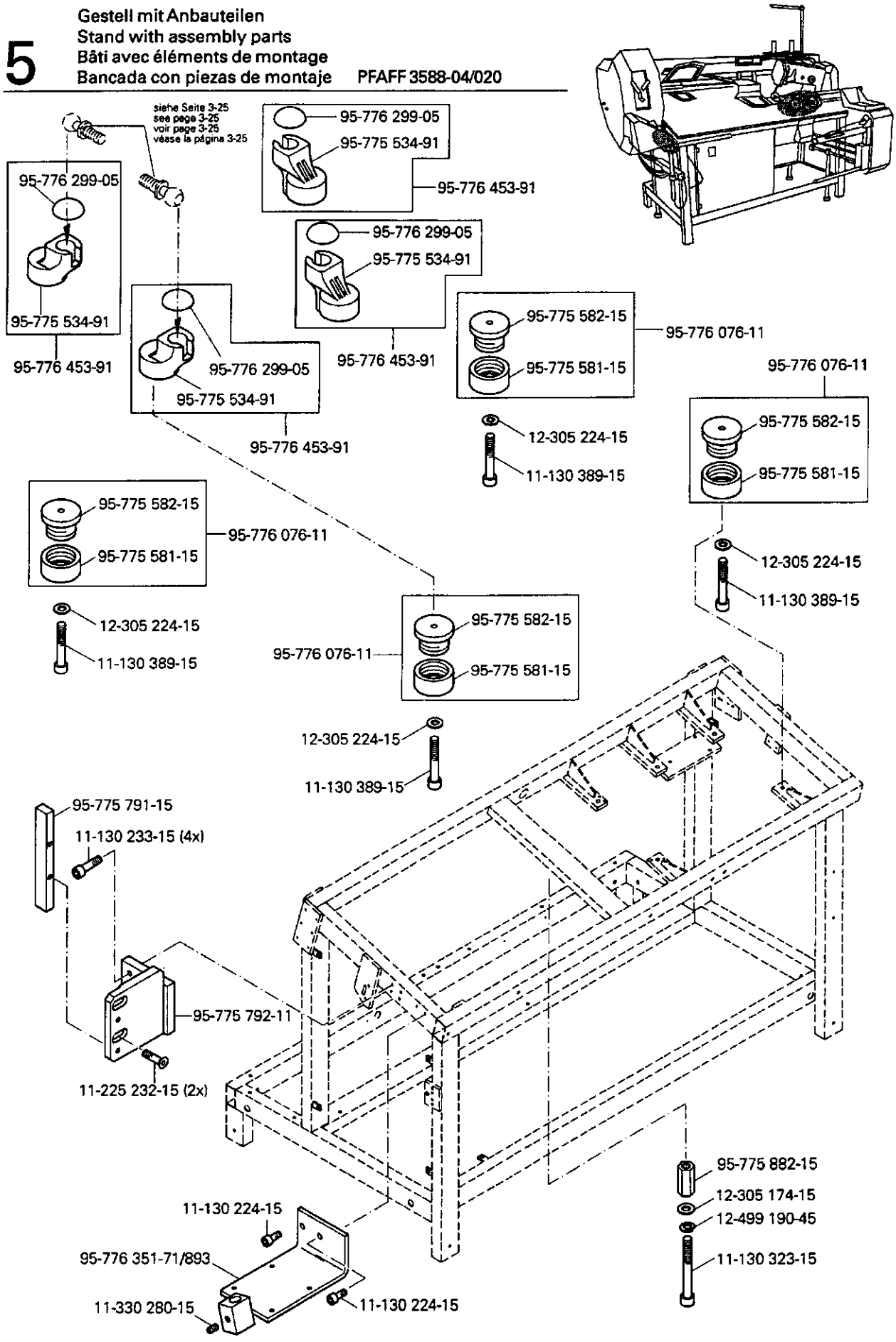

siehe Kapitel 2 Erläuterung der Schlüsselzeichen
see chapter 2 Explanation of key markings
voir le chap. 2 Explication des symboles
véase el Cap. 2 Explicaciones de los signos clave

From the library of: Diamond Needle Corp

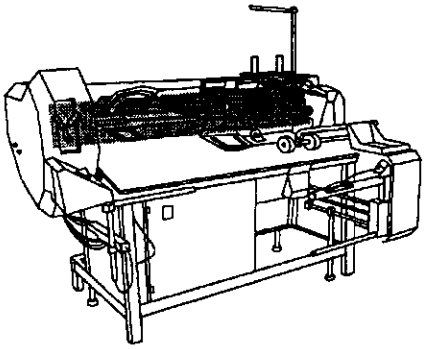

95-753 621-05

95-753 650-91

12-610 210-45

14-218 050-01

12-517 250-45

95-753 651-91

95-753 638-05

95-753 637-05

12-517 250-45

14-218 050-01

95-753 646-05

11-225 238-15 (2x)

95-775 572-05

95-775 544-71/893

12-660 430-45

14-016 120-01

95-775 535-01

11-335 217-15 (2x)

95-775 513-05

14-016 120-01

12-660 430-45

95-753 578-75/893

11-330 364-15

95-775 541-91

95-775 540-11

12-660 550-45

14-031 151-01

95-775 620-15

14-031 151-01

12-305 264-15 (2x)

12-499 230-45 (2x)

11-130 461-15 (2x)

12-660 550-45

95-775 613-15

11-130 233-15 (4x)

12-499 230-45 (2x)

11-130 464-15 (2x)

13-033 400-05

95-775 542-75/893

95-775 543-71/893

Anschluß siehe Seite 10-7
For connection see page 10-7
Raccord, cf. page 10-7
Para la conexión, véase la pág. 10-7

siehe Kapitel 2 Erläuterung der Schlüsselzeichen
see chapter 2 Explanation of key markings
voir le chap. 2 Explication des symboles
véase el Cap. 2 Explicaciones de los signos clave

From the library of: Diamond Needle Corp

6 X-Y-Antrieb / X-Y drive / Système de commande X-Y / Grupo de accionamiento "X-Y" PFAFF 3588-04/020

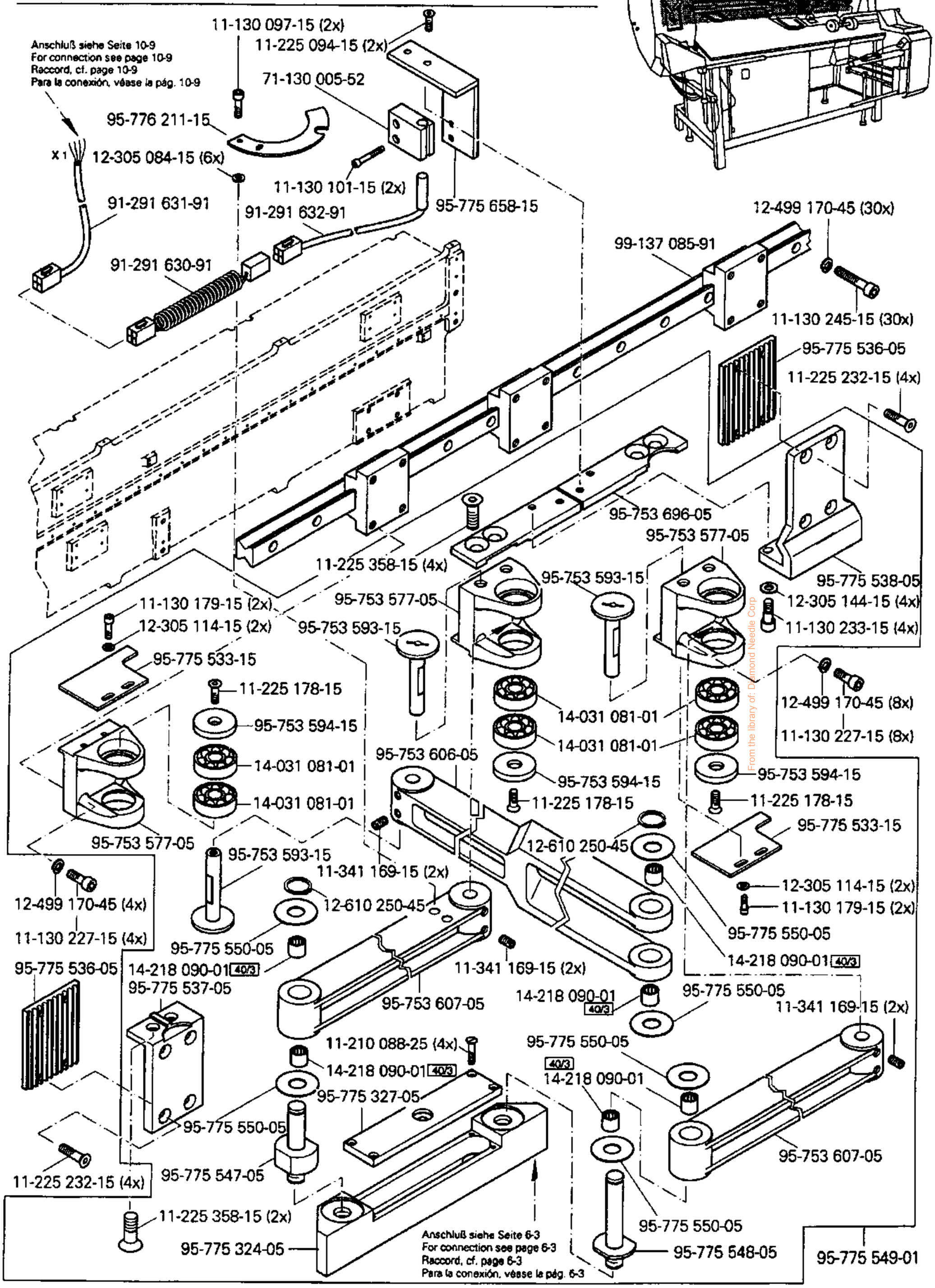

From the library of: Diamond Needle Corp

siehe Kapitel 2 Erläuterung der Schlüsselzeichen
see chapter 2 Explanation of key markings
voir le chap. 2 Explication des symboles
véase el Cap. 2 Explicaciones de los signos clave

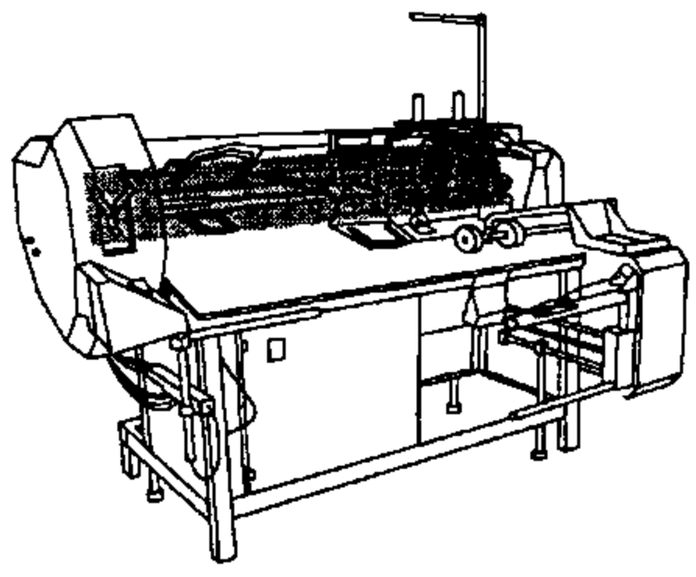

95-775 329-90

11-132 292-25
12-380 170-25
siehe Seite 6-2
see page 6-2
voir page 6-2
véase la página 6-2
91-011 909-05
91-011 909-05
11-130 173-15
12-335 151-15
11-130 173-15
12-335 151-15
95-215 040-04/671
95-215 040-08/763
95-215 040-08/763
siehe Seite 6-2
see page 6-2
voir page 6-2
véase la página 6-2
95-215 040-15/323
95-215 040-15/323
Anschluß siehe Seite 15-14
For connection see page 15-14
Raccord, cf. page 15-14
Para la conexión, véase la pág. 15-14

From the library of Diamond Needle Corp

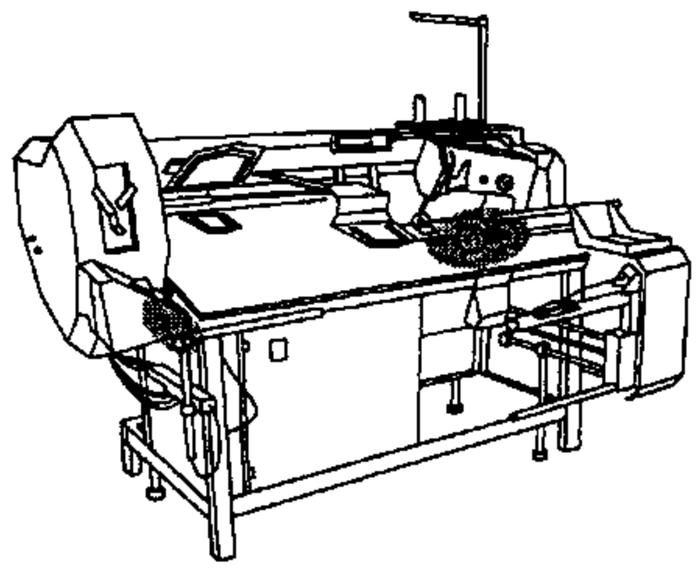

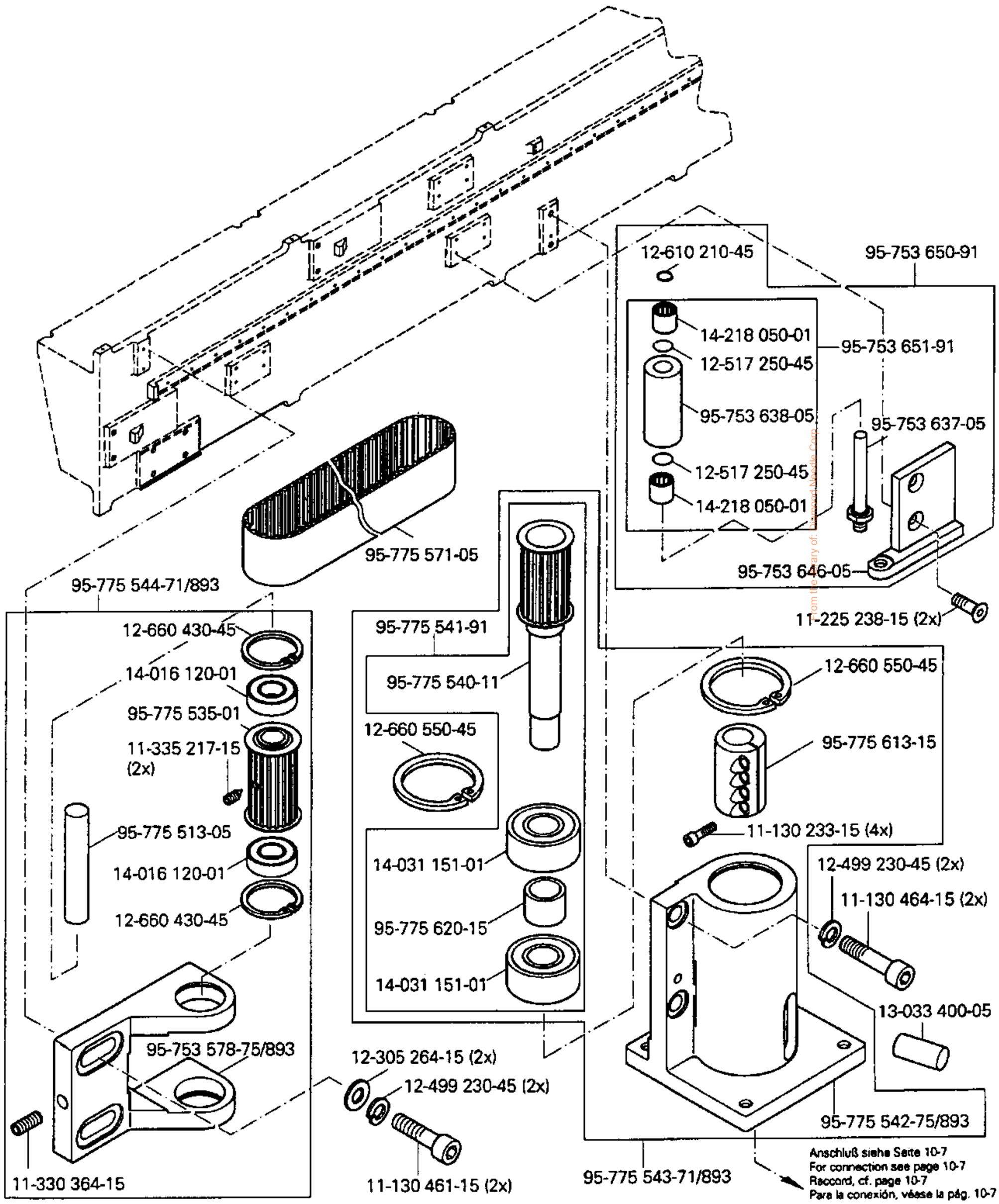

siehe Kapitel 2 Erläuterung der Schlüsselzeichen
see chapter 2 Explanation of key markings
voir le chap. 2 Explication des symboles
véase el Cap. 2 Explicaciones de los signos clave

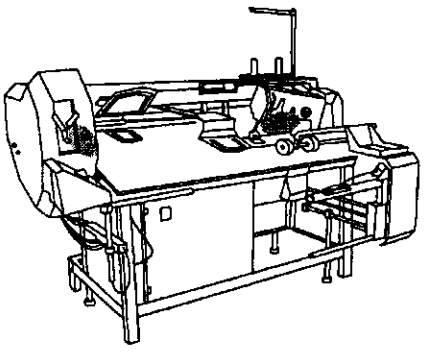

95-775 545-71/893
95-753 597-05
95-753 595-05
12-660 520-45
14-757 131-01
11-225 457-15
95-775 546-15
11-039 459-15 (4x)
12-305 264-15 (4x)
12-660 520-45
95-775 505-75/893
95-775 501-75/893
14-731 915-05
16-920 007-15 (40x)
95-753 596-15
12-024 291-15
95-775 512-05
95-775 506-75/893
12-305 264-15 (2x)
95-775 504-05
11-341 169-15
11-130 452-15 (2x)
12-305 264-15 (3x)
12-499 230-45 (3x)
11-130 464-15 (3x)
95-775 701-75/893
99-137 086-91
95-776 060-15
13-033 490-05
12-024 231-15
Anschluß siehe Seite 9-4
For connection see page 9-4
Raccord, cf. page 9-4
Para la conexión, véase la pág. 9-4
12-024 191-15
99-115 453-91

From the library of: Diamond Needle Corp

X-Y-Antrieb
X-Y drive
Système de commande X-Y
Grupo de accionamiento "X-Y" PFAFF 3588-04/020

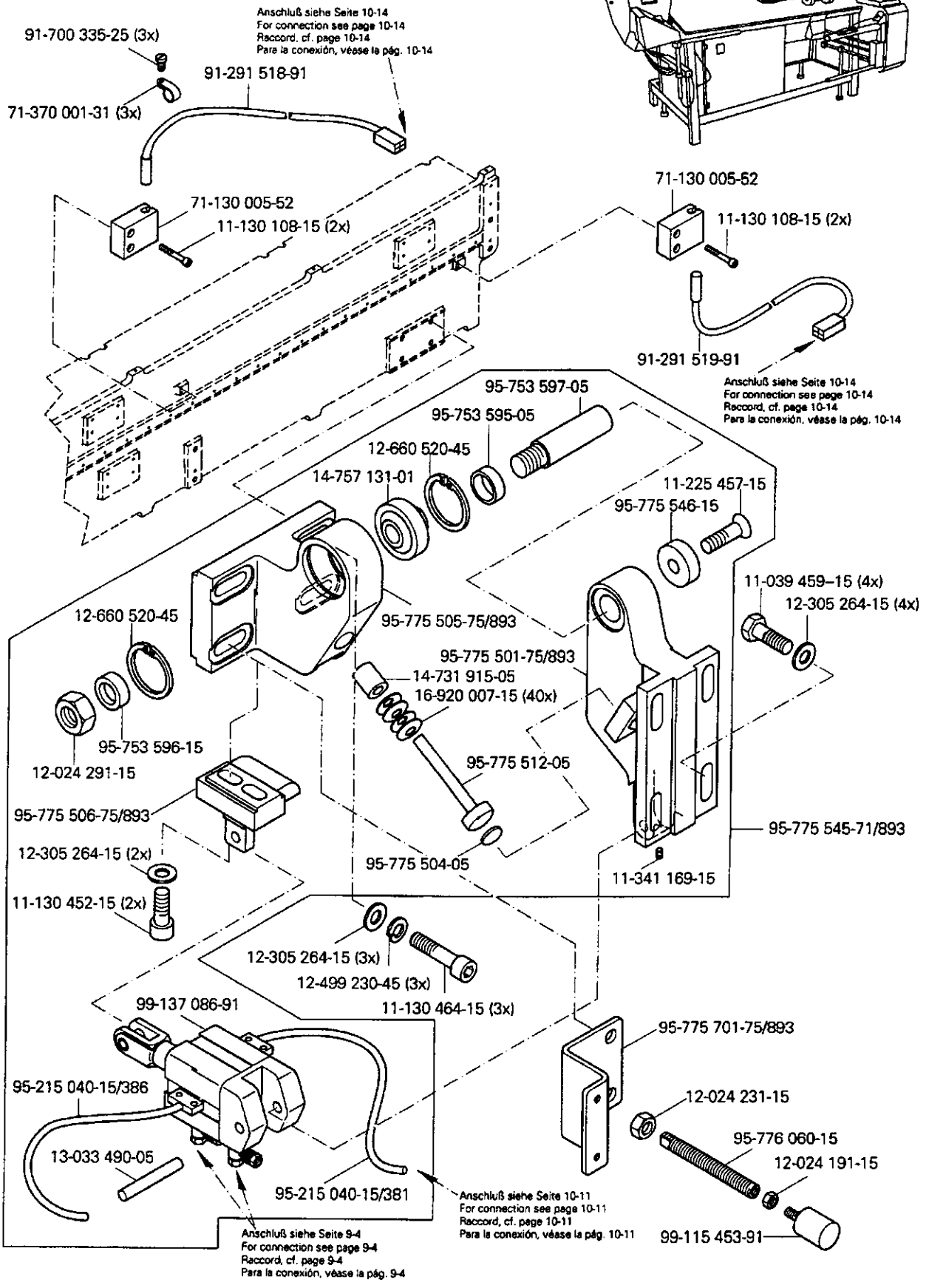

siehe Kapitel 2 Erläuterung der Schlüsselzeichen
see chapter 2 Explanation of key markings
voir le chap. 2 Explication des symboles
véase el Cap. 2 Explicaciones de los signos clave

From the library of: Diamond Needle Corp

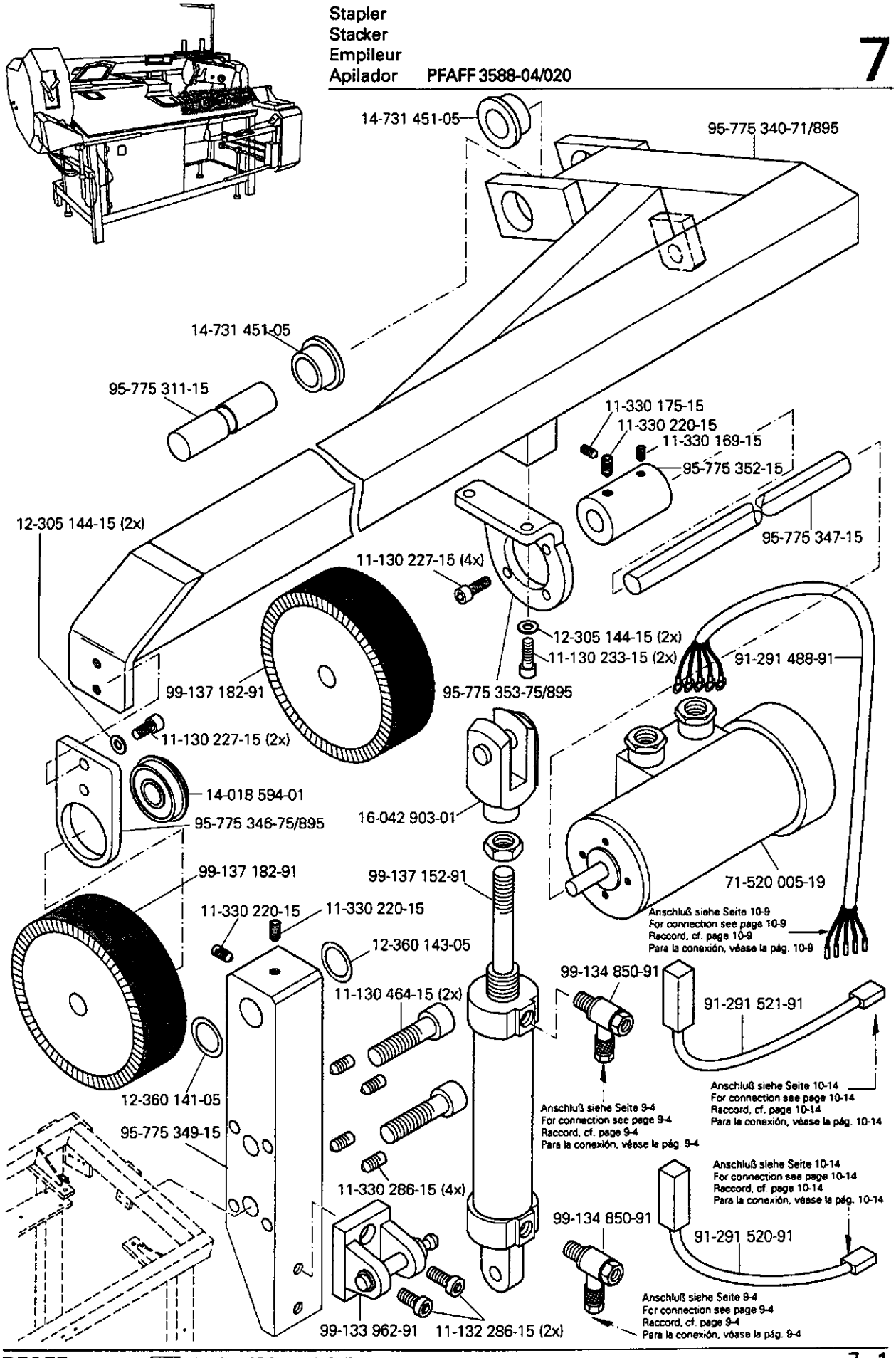

siehe Kapitel 2 Erläuterung der Schlüsselzeichen
see chapter 2 Explanation of key markings
voir le chap. 2 Explication des symboles
véase el Cap. 2 Explicaciones de los signos clave

From the library of: Diamond Needle Corp

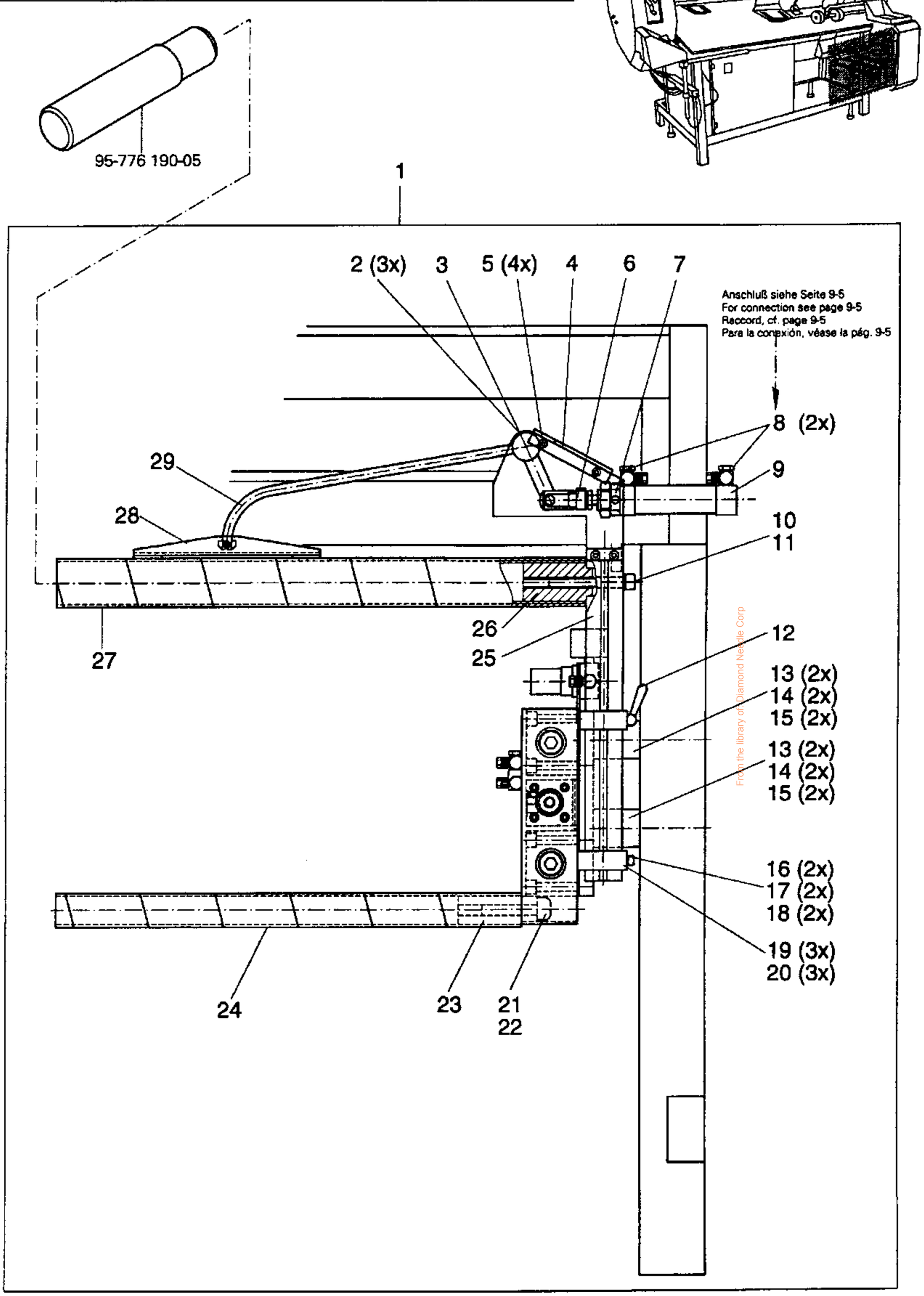

From the library of Diamond Needle Corp

siehe Kapitel 2 Erläuterung der Schlüssalzeichen
see chapter 2 Explanation of key markings
voir le chap. 2 Explication des symboles
véase el Cap. 2 Explicaciones de los signos clave

Pos.-Nr. Item No. N° pos. Nº de pos.	Bestellnummer Part number N° de commande Nº de pedido	Teile-Benennung Description Désignation Denominación
1	95-775 622-71/895	Stapler Stacker Empileur Apilador
2	11-330 280-15	Gewindestift M6 x 8 Threaded stud Vis sans tête Tornillo prisionero
3	95-215 040-14/141	Klemmstück Clamping piece Pièce de serrage Pieza presora
4	95-215 040-13/878	Deckel Cover Couvercle Tapa
5	11-225 220-15	Senkschraube M5 x 8 Countersunk screw Vis à tête noyée Tornillo avellanado
6	95-215 000-02/255	Gabelkopf Fork head Fourche Cabeza horquillada
7	95-215 040-14/145	Schwenkstück Swivel piece Pièce pivotante Pieza giratoria
8	95-215 080-18/008	Drosselrückschlagventil 1/8" Check-return valve Clapet anti-retour avec étranglement Válvula estranguladora de retroceso
9	95-215 000-03/992	Zylinder, doppeltwirkend Cylinder, double-acting Vérin à double effet Cilindro de doble efecto
10	11-130 563-15	Zylinderschraube M12 x 60 Pan-head screw Vis à tête cylindrique Tornillo cilíndrico
11	95-215 070-05/901	Federring 12 Spring washer Rondelle élastique Arandela elástica
12	95-215 040-14/148	Klemmhebel Clamp lever Levier de serrage Palanca de fricción
13	95-215 040-14/146	Distanzstück Spacer Pièce d'écartement Pieza distanciadora
14	11-130 482-15	Zylinderschraube M10 x 70 Pan-head screw Vis à tête cylindrique Tornillo cilíndrico
15	12-499 230-45	Federring 10 Spring washer Rondelle élastique Arandela elástica
16	95-215 040-13/535	Führung 20 x 24 x 60 Guide Guide Guía
17	95-215 040-13/591	Führung 20 x 27 x 60 Guide Guide Guía
18	95-215 040-14/136	Distanzstück Spacer Pièce d'écartement Pieza distanciadora
19	11-130 332-15	Zylinderschraube M6 x 65 Pan-head screw Vis à tête cylindrique Tornillo cilíndrico
20	12-499 190-45	Federring 6 Spring washer Rondelle élastique Arandela elástica
21	11-130 719-15	Zylinderschraube M16 x 40 Pan-head screw Vis à tête cylindrique Tornillo cilíndrico
22	12-499 290-45	Federring 16 Spring washer Rondelle élastique Arandela elástica
23	95-215 040-14/132	Rohrverbindung 27 x 40 Tube connection Raccord de tuyaux Unión de tubos
24	95-215 040-13/923	Rohr Tube Tube Tubo
25	95-215 040-14/134	Klemmstück 40 x 40 x 343 Clamping piece Pièce de serrage Pieza presora
26	95-215 040-14/133	Rohrverbindung 42 x 58 Tube connection Raccord de tuyaux Unión de tubos
27	95-215 040-13/921	Rohr Tube Tube Tubo
28	95-215 040-14/143	Niederhalter Retainer Serre-ouvrage Sujetatelas
29	95-215 040-12/561	Schwenkarm Swivel arm Bras oscillant Brazo giratorio
30	95-215 040-13/877	Blech Plate Tôle Chapa
31	11-130 377-15	Zylinderschraube M8 x 30 Pan-head screw Vis à tête cylindrique Tornillo cilíndrico
32	95-215 040-03/316	Anschlußplatte Connection plate Plaque de raccordement Placa de conexión

siehe Kapitel 2 Erläuterung der Schlüsselzeichen
see chapter 2 Explanation of key markings
voir le chap. 2 Explication des symboles
véase el Cap. 2 Explicaciones de los signos clave

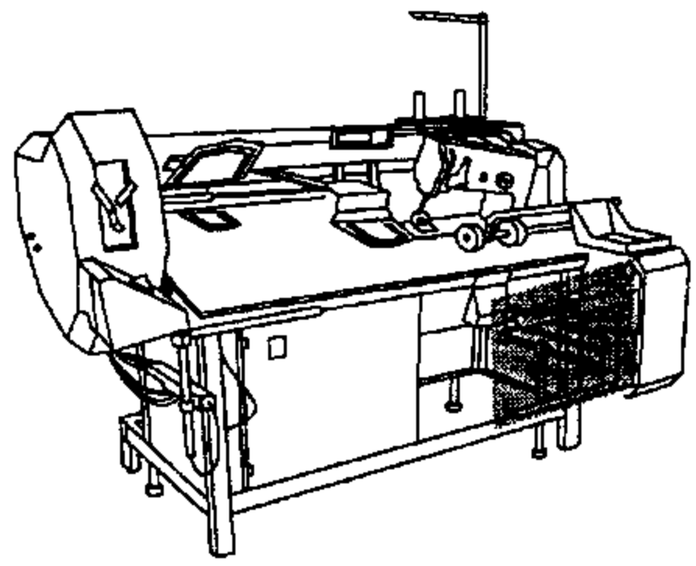

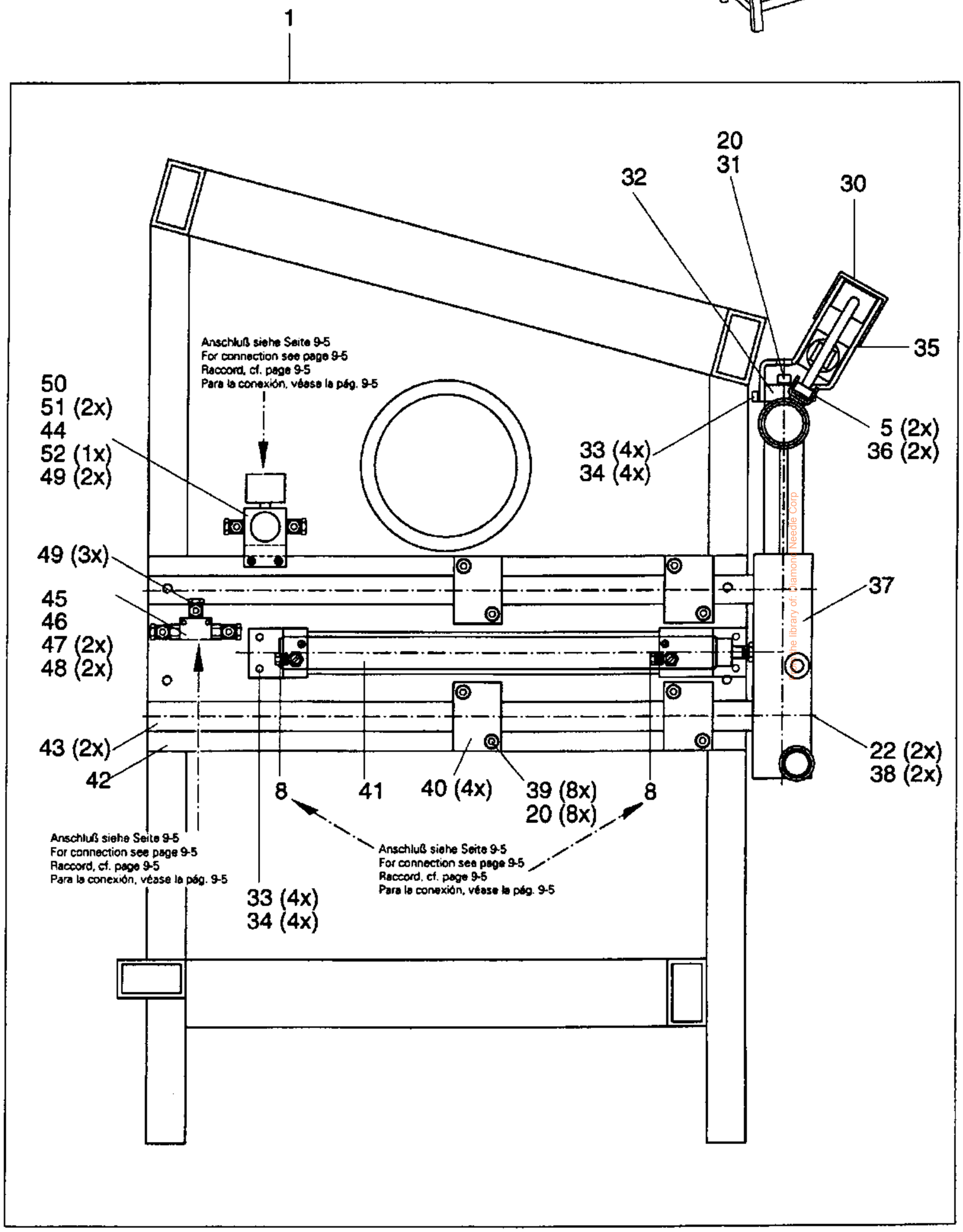

© the library of: Diamond Needle Corp

siehe Kapitel 2 Erläuterung der Schlüsselzeichen
see chapter 2 Explanation of key markings
voir le chap. 2 Explication des symboles
véase el Cap. 2 Explicaciones de los signos clave

Pos.-Nr. Item No. N° pos. Nº de pos.	Bestellnummer Part number N° de commande Nº de pedido	Teile-Benennung Description Désignation Denominación
33	11-130 293-15	Zylinderschraube M6 x 16 Pan-head screw Vis à tête cylindrique Tornillo cilíndrico
34	12-499 190-45	Federring 6 Spring washer Rondelle élastique Arandela elástica
35	95-215 040-13/880	Blech Plate Tôle Chapa
36	12-505 171-15	Federscheibe B5 Spring washer Rondelle élastique Arandela elástica
37	95-215 040-14/135	Klotz 60 x 230 Block Bloc Bloque
38	11-130 719-15	Zylinderschraube M16 x 40 Pan-head screw Vis à tête cylindrique Tornillo cilíndrico
39	11-130 395-15	Zylinderschraube M8 x 60 Pan-head screw Vis à tête cylindrique Tornillo cilíndrico
40	95-215 040-13/534	Führung Guide Guide Guía
41	95-215 000-03/413	Zylinder, doppeltwirkend Cylinder, double-acting Vérin à doble effet Cilindro de doble efecto
42	95-215 040-14/138	Grundplatte Baseplate Plaque fondamentale Placa base
43	95-215 040-12/569	Führungsstange Guide bar Barre de guidage Barra-guía
44	95-215 080-17/604	Druckregler Pressure regulator Régulateur de pression Regulador de presión
45	95-215 080-14/925	Doppelrückschlagventil G1/8 Double-check valve Double valve d'arrêt Doble válvula de retención
46	95-215 040-14/161	Distanzklotz Spacing block Bloc d'écartement Taco distanciador
47	11-130 179-15	Zylinderschraube M4 x 12 Pan-head screw Vis à tête cylindrique Tornillo cilíndrico
48	11-130 191-15	Zylinderschraube M4 x 20 Pan-head screw Vis à tête cylindrique Tornillo cilíndrico

Pos.-Nr. Item No. N° pos. Nº de pos.	Bestellnummer Part number N° de commande Nº de pedido	Teile-Benennung Description Désignation Denominación
49	95-215 080-18/102	Schwenkverschraubung Swivel union Raccord pivotant Racora orientable
50	95-215 040-15/131	Befestigungsblech Mounting plate Plaque de montage Placa de fijación
51	11-130 227-15	Zylinderschraube M5 x 12 Pan-head screw Vis à tête cylindrique Tornillo cilíndrico
52	95-215 080-17/605	Mutter M30 x 1,5 Nut Ecrou Tuerca

From the library of: Diamond Needle Corp

siehe Kapitel 2 Erläuterung der Schlüsselzeichen
see chapter 2 Explanation of key markings
voir le chap. 2 Explication des symboles
véase el Cap. 2 Explicaciones de los signos clave

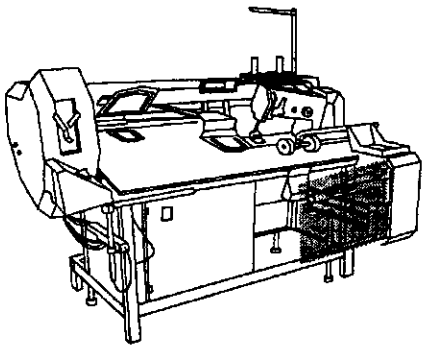

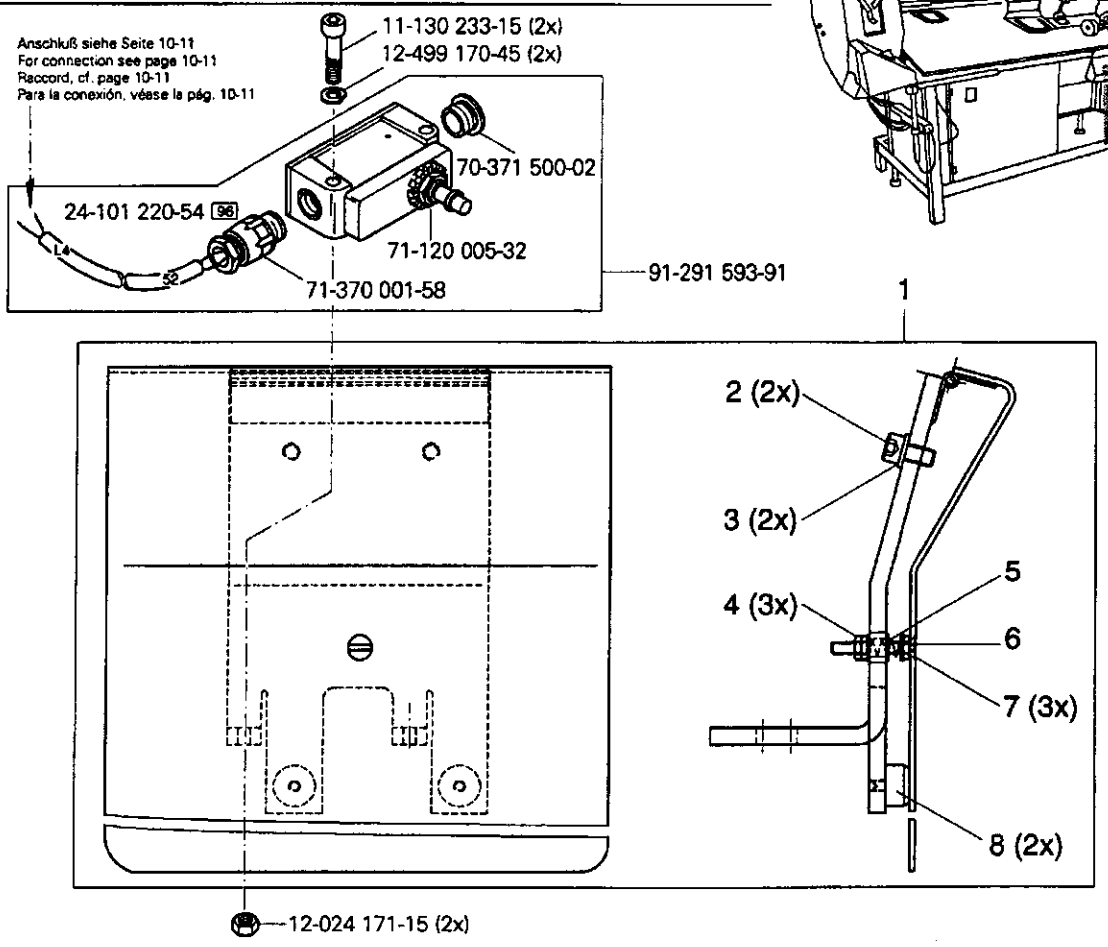

Pos.-Nr. Item No. N° pos. Nº de pos.	Bestellnummer Part number N° de commande Nº de pedido	Teile-Benennung Description Désignation Denominación	Pos.-Nr. Item No. N° pos. Nº de pos	Bestellnummer Part number N° de commande Nº de pedido	Teile-Benennung Description Désignation Denominación
1	95-775 644-71/895	Träger vollst. Bracket assy. Support complet Soporte completo	5	91-022 116-05	Druckfeder Pressure spring Ressort de pression Muelle de presión
2	11-130 287-15	Zylinderschraube M6 x 12 Pan-head screw Vis à tête cylindrique Tornillo cilíndrico	6	11-225 196-15	Senkschraube M4 x 25 Countersunk screw Vis à tête noyée Tornillo avellanado
3	12-305 174-15	Scheibe 6,4 Washer Rondelle Arandela	7	12-305 114-15	Scheibe 4,3 Washer Rondelle Arandela
4	12-024 151-15	Sechskantmutter M4 Hexagon nut Ecrou à six pans Tuerca hexagonal	8	91-024 554-05	Anschlag Stop Butée Tope

siehe Kapitel 2 Erläuterung der Schlüsselzeichen
see chapter 2 Explanation of key markings
voir le chap. 2 Explication des symboles
véase el Cap. 2 Explicaciones de los signos clave

From the library of: Diamond Needle Corp

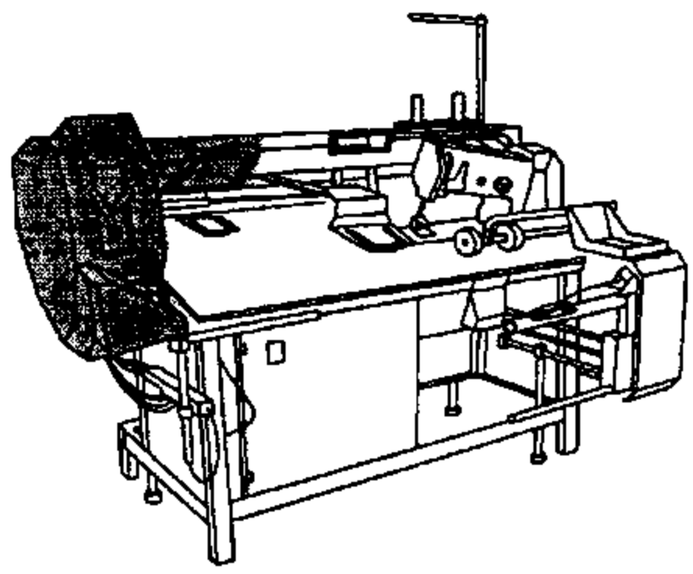

11-130 464-15
12-499-230-45
12-305 264-15
12-024 211-15
11-130 383-15
11-330 370-15 (2X)
12-024 211-15 (2X)
95-775 383-71/895
11-173 171-15 (2x)
12-660 520-45
14-757 131-01
12-305 264-15 (2x)
11-130 464-15 (2x)
11-225 304-15 (4x)
11-130 557-15
95-215 040-04/026
12-024 171-15
11-330 244-15
12-024 171-15
95-215 080-18/008
11-130 203-15 (4x)
95-215 000-03/636
95-215 040-15/141
95-215 040-14/175
12-499 250-45
11-130 377-15 (3x)
95-215 040-15/325
Anschluß siehe Seite 9-2
For connection see page 9-2
Raccord, cf. page 9-2
Para la conexión, véase la pág. 9-2
Anschluß siehe Seite 8-4
For connection see page 8-4
Raccord, cf. page 8-4
Para la conexión, véase la pág. 8-4
95-215 000-03/637
95-215 080-18/007
Anschluß siehe Seite 9-1
For connection see page 9-1
Raccord, cf. page 9-1
Para la conexión, véase la pág. 9-1
95-215 040-15/357
Anschluß siehe Seite 10-5
For connection see page 10-5
Raccord, cf. page 10-5
Para la conexión, véase la pág. 10-5
95-215 080-18/007
Anschluß siehe Seite 9-1
For connection see page 9-1
Raccord, cf. page 9-2
Para la conexión, véase la pág. 9-1

From the library of: Diamond Needle Corp

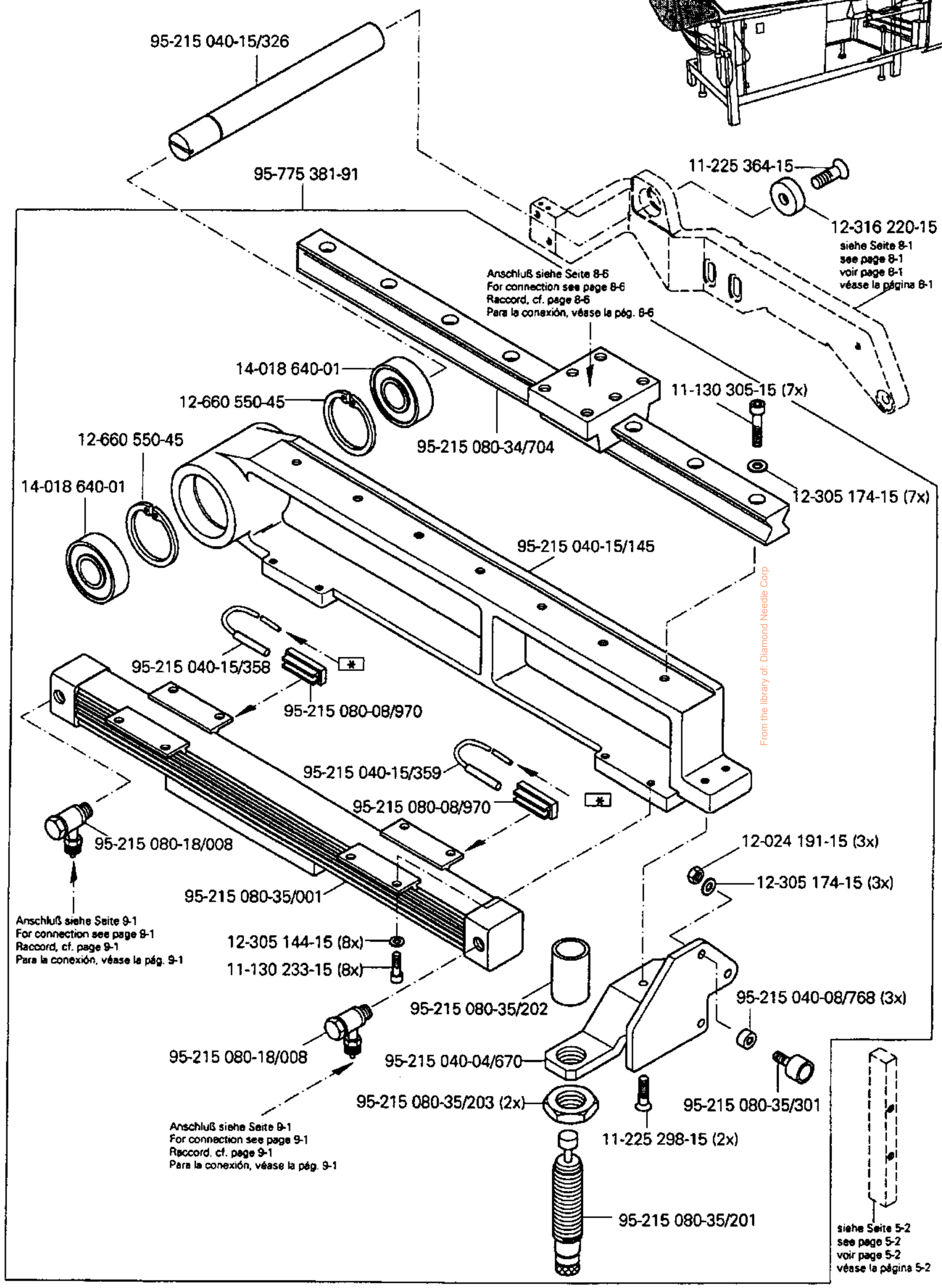

From the library of: Diamond Needle Corp

siehe Kapitel 2 Erläuterung der Schlüsselzeichen
see chapter 2 Explanation of key markings
voir le chap. 2 Explication des symboles
véase el Cap. 2 Explicaciones de los signos clave

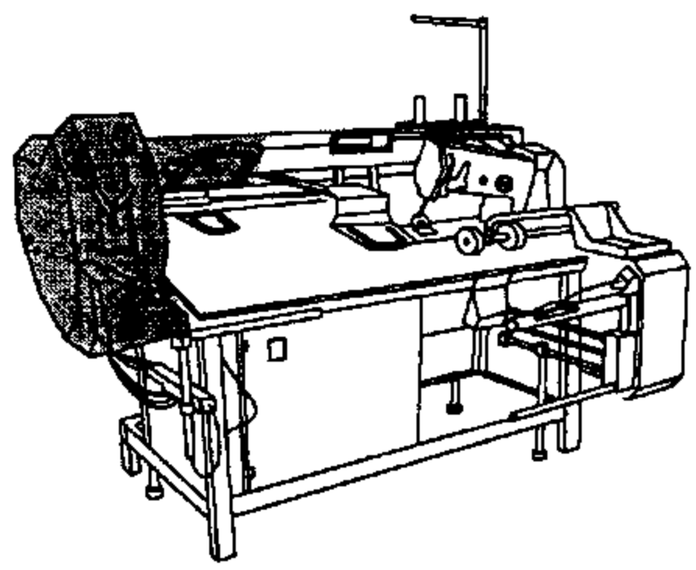

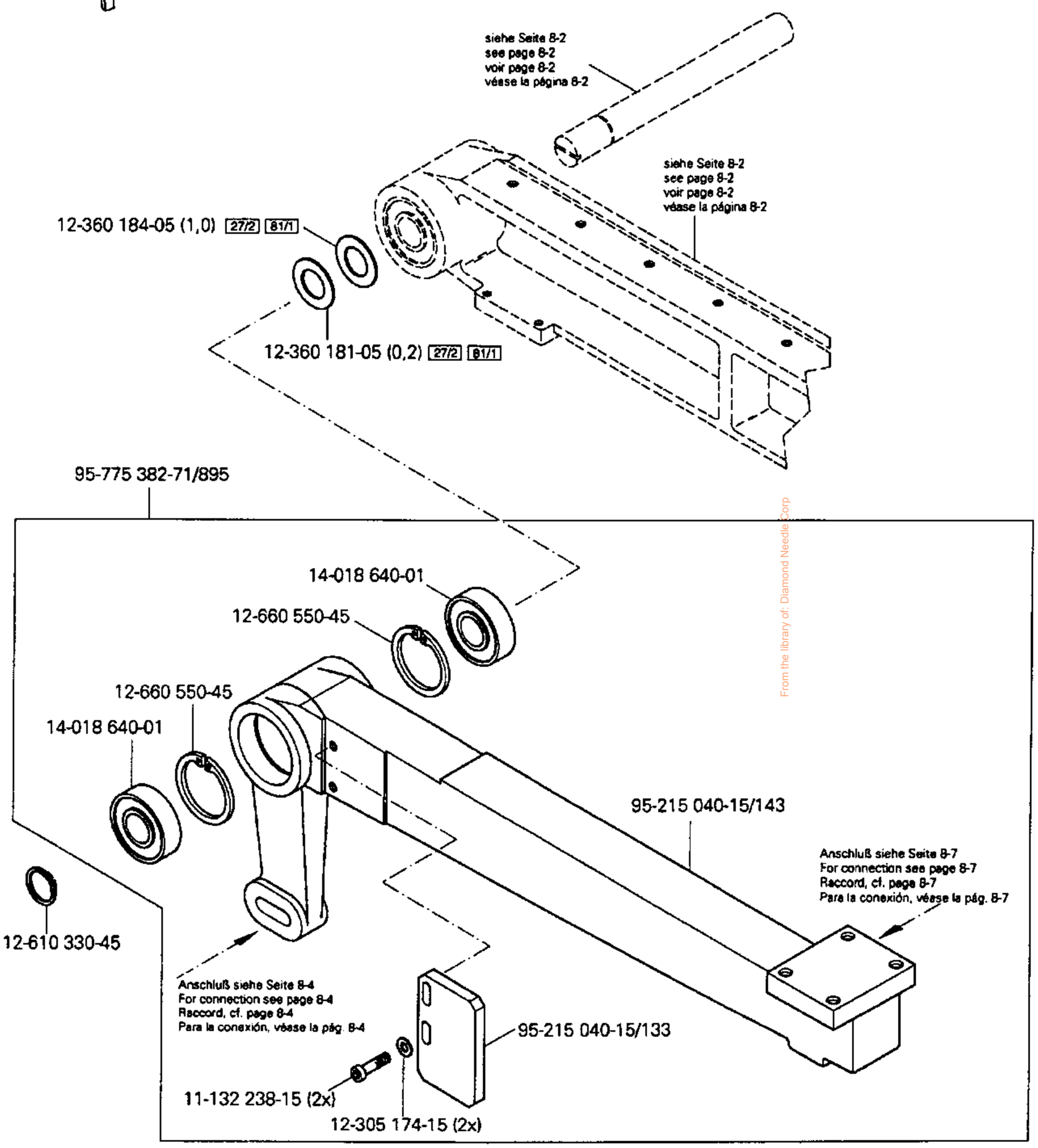

From the library of: Diamond Needle Corp

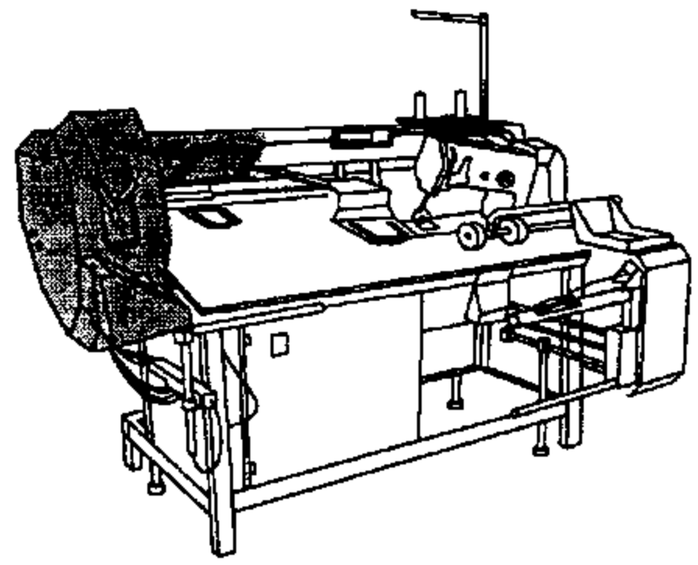

siehe Seite 8-3
see page 8-3
voir page 8-3
véase la página 8-3

Anschluß siehe Seite 10-5
For connection see page 10-5
Raccord, cf. page 10-5
Para la conexión, véase la pág. 10-5

95-215 040-15/384

Anschluß siehe Seite 10-5
For connection see page 10-5
Raccord, cf. page 10-5
Para la conexión, véase la pág. 10-5

11-330 166-15

95-215 040-14/177

95-215 000-03/639

13-033 544-05

siehe Seite 8-1
see page 8-1
voir page 8-1
véase la página 8-1

95-215 040-15/383

95-215 080-18/007

11-330 280-15

25-308 820-40 [96]

18-378 001-91

95-215 070-42/609

95-215 080-18/007

99-133 127-91

25-308 820-40 [96]

11-330 280-15

18-277 011-91

18-372 001-91

99-135 617-95

95-215 070-42/609

Anschluß siehe Seite 9-2
For connection see page 9-2
Raccord, cf. page 9-2
Para la conexión, véase la pág. 9-2

25-308 820-40 [96]

18-372 008-91

99-136 205-91

99-135 496-95

25-308 820-40 [96]

25-308 820-40 [96]

Anschluß siehe Seite 9-2
For connection see page 9-2
Raccord, cf. page 9-2
Para la conexión, véase la pág. 9-2

siehe Seite 8-5
see page 8-5
voir page 8-5
véase la página 8-5

From the library of: Diamond Needle Corp

siehe Kapitel 2 Erläuterung der Schlüsselzeichen
see chapter 2 Explanation of key markings
voir le chap. 2 Explication des symboles
véase el Cap. 2 Explicaciones de los signos clave

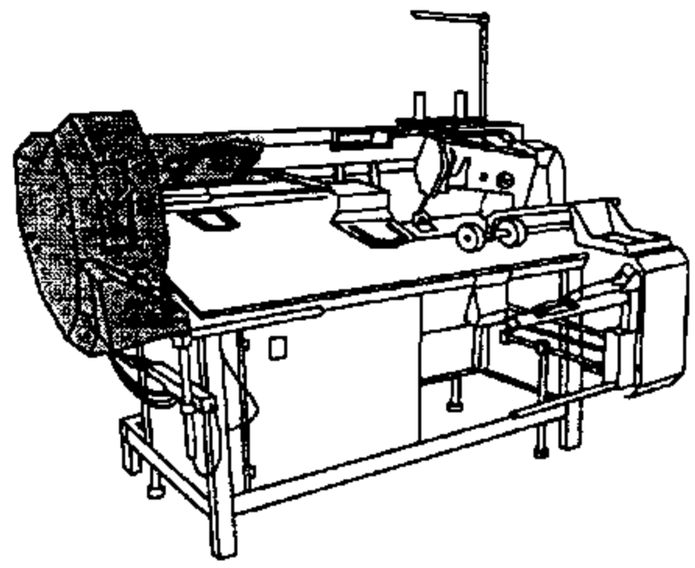

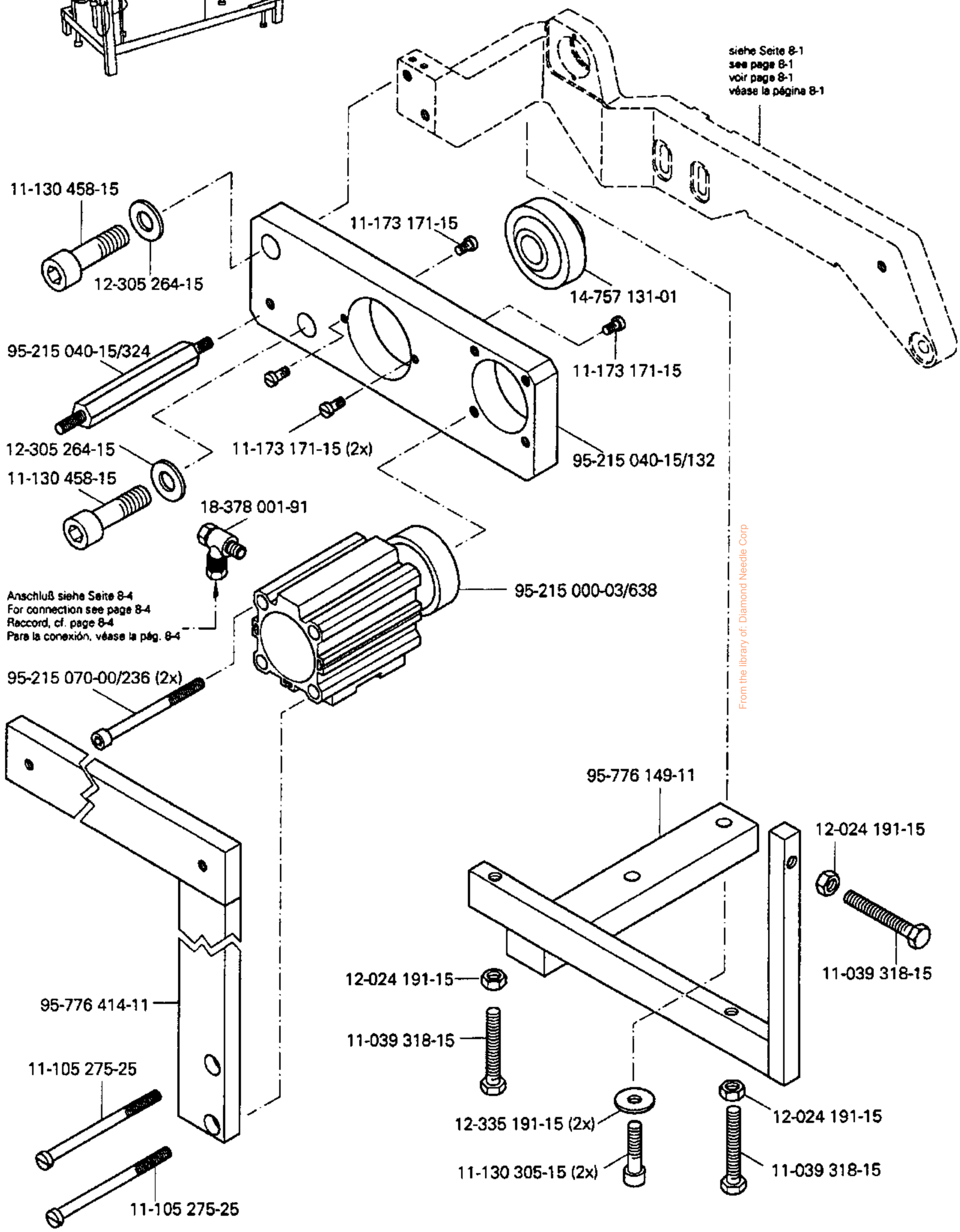

From the library of: Diamond Needle Corp

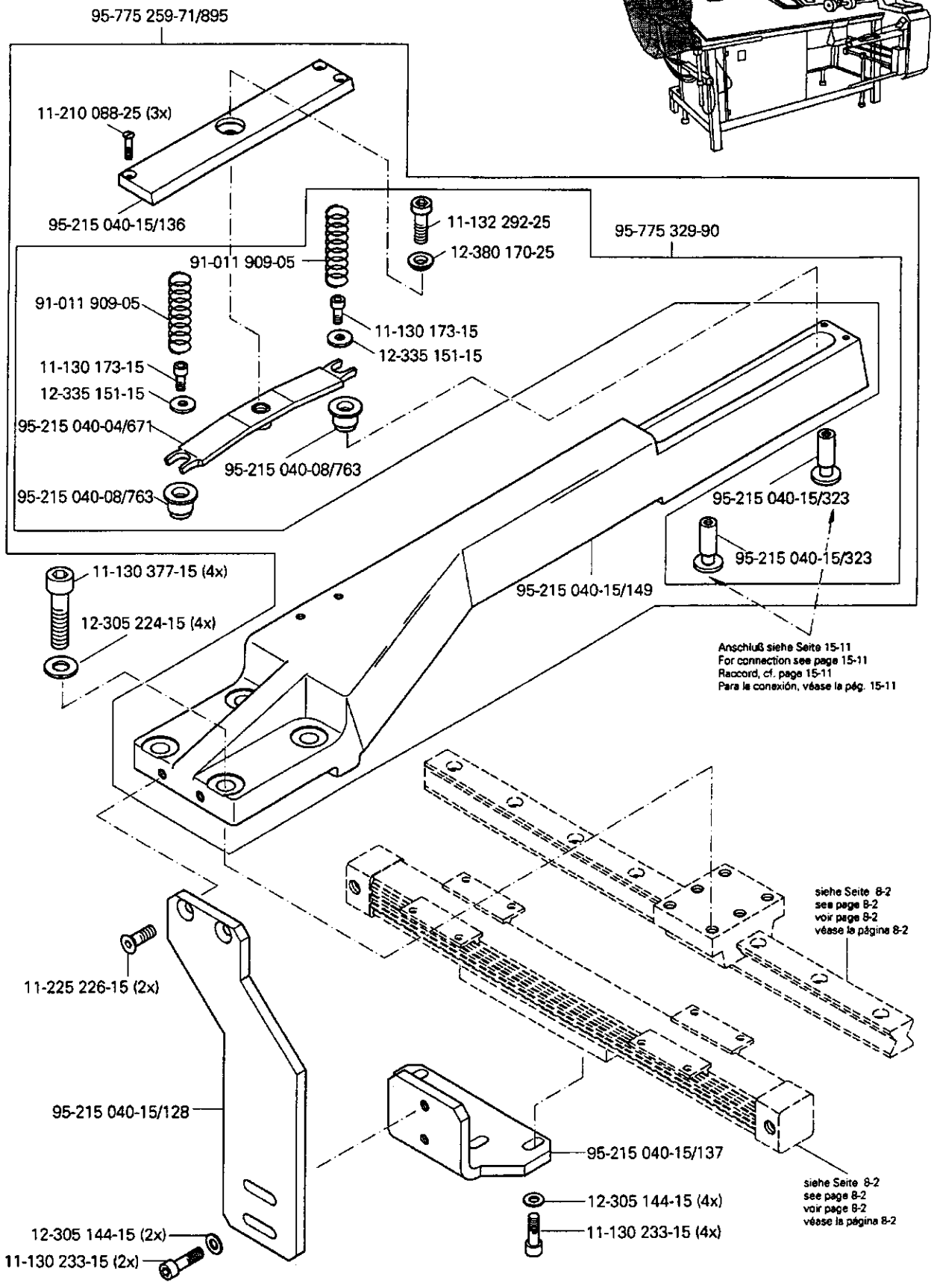

siehe Kapitel 2 Erläuterung der Schlüsselzeichen
see chapter 2 Explanation of key markings
voir le chap. 2 Explication des symboles
véase el Cap. 2 Explicaciones de los signos clave

From the library of: Diamond Needle Corp

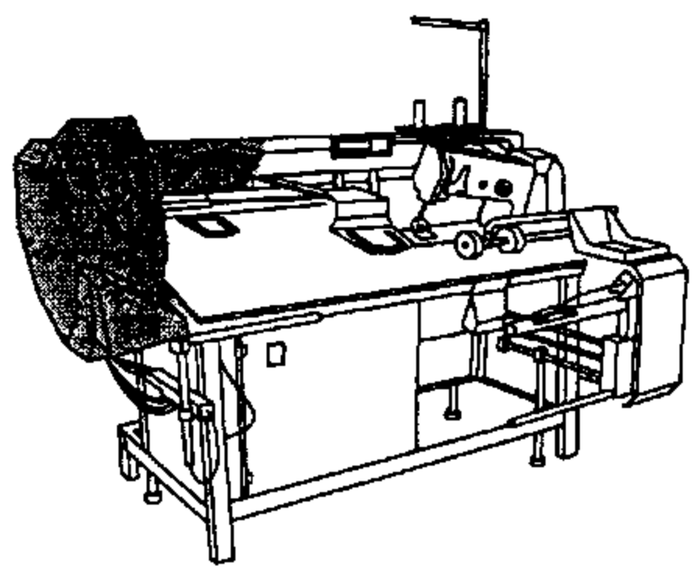

95-775 258-71/895

95-775 329-90

11-132 292-25

12-380 170-25

95-775 327-05

11-210 088-25 (4x)

91-011 909-05

91-011 909-05

11-130 173-15

12-335 151-15

11-130 173-15

12-335 151-15

95-215 040-08/763

95-215 040-04/671

95-215 040-08/763

11-130 377-15 (4x)

95-215 040-15/147

95-215 040-15/323

12-305 224-15 (4x)

95-215 040-15/323

Anschluß siehe Seite 15-8
For connection see page 15-8
Raccord, cf. page 15-8
Para la conexión, véase la pág. 15-8

12-499 170-45 (2x)

11-130 233-15 (2x)

Anschluß siehe Seite 15-9
For connection see page 15-9
Raccord, cf. page 15-9
Para la conexión, véase la pág. 15-9

99-137 172-91

Anschluß siehe Seite 9-2
For connection see page 9-2
Raccord, cf. page 9-2
Para la conexión, véase la pág. 9-2

siehe Seite 8-3
see page 8-3
voir page 8-3
véase la página 8-3

From the library of: Diamond Needle Corp

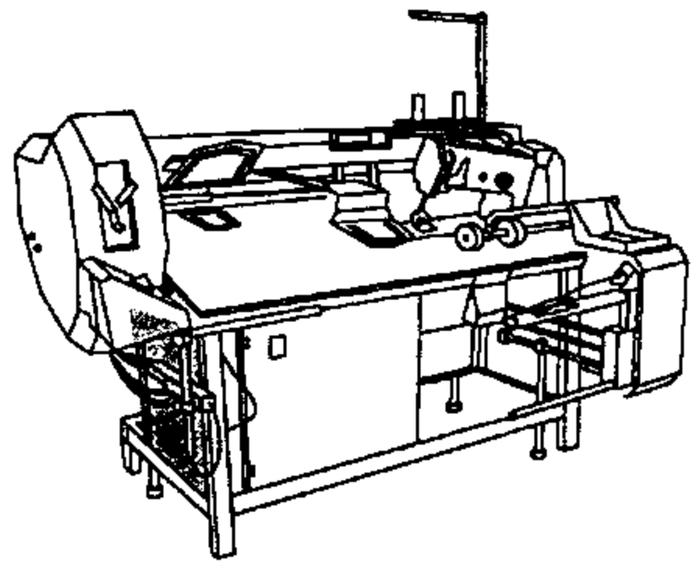

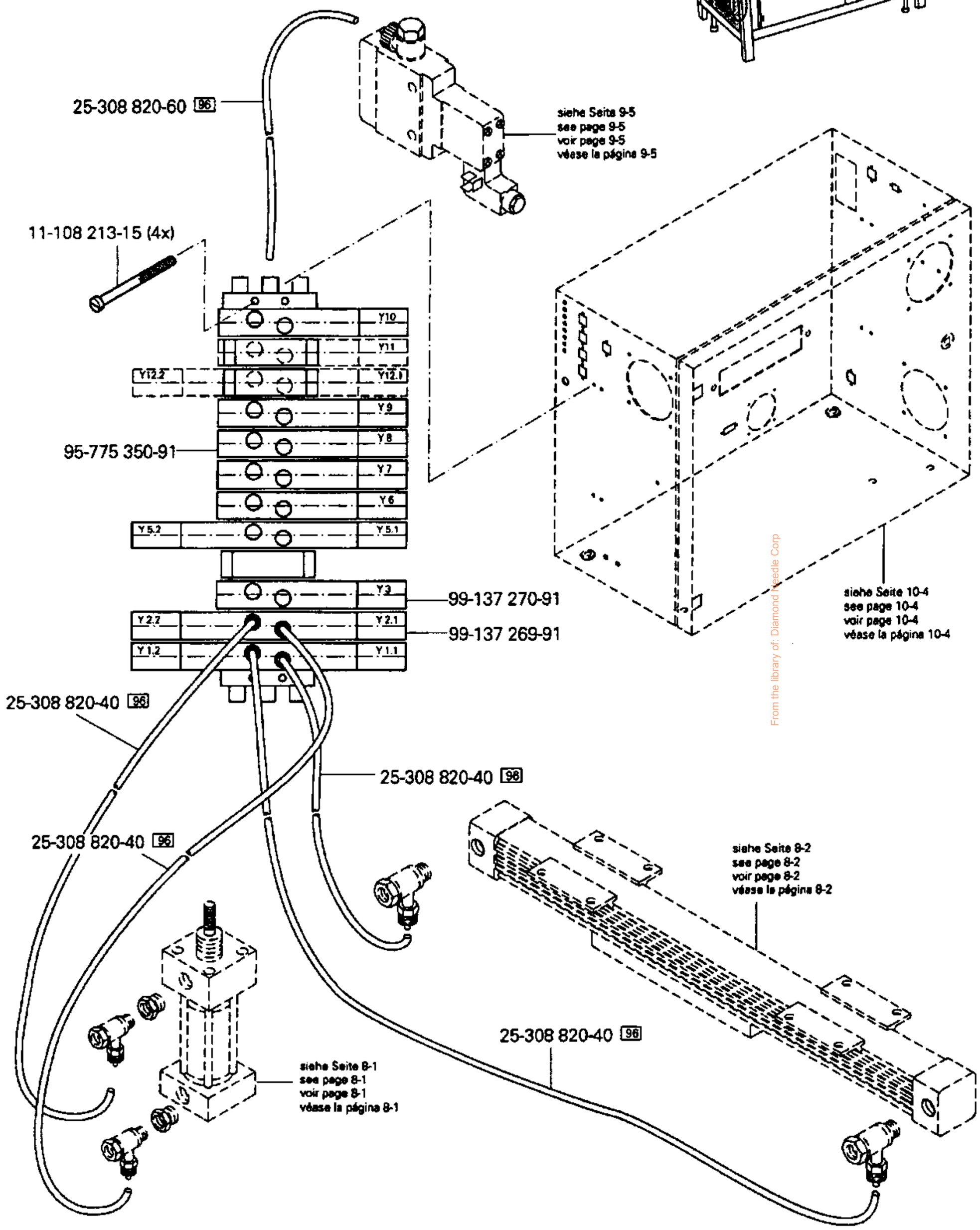

From the library of: Diamond Needle Corp

siehe Kapitel 2 Erläuterung der Schlüsselzeichen
see chapter 2 Explanation of key markings
voir le chap. 2 Explication des symboles
véase el Cap. 2 Explicaciones de los signos clave

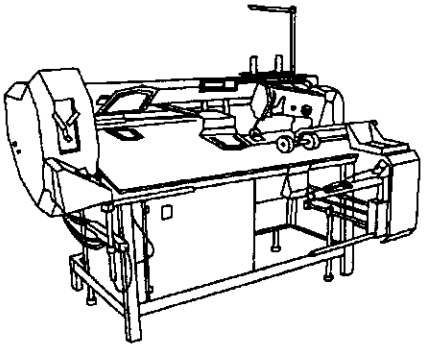

siehe Seite 10-15
see page 10-15
voir page 10-15
véase la página 10-15

siehe Seite 8-7
see page 8-7
voir page 8-7
véase la página 8-7

siehe Seite 8-4
see page 8-4
voir page 8-4
véase la página 8-4

25-308 820-40 96

25-308 820-40 96

25-308 820-40 96

siehe Seite 8-4
see page 8-4
voir page 8-4
véase la página 8-4

25-308 820-40 96
(8x)

25-308 820-40 96

siehe Seite 8-1
see page 8-1
voir page 8-1
véase la página 8-1

siehe Seite 9-1
see page 9-1
voir page 9-1
véase la página 9-1

25-308 820-40 96

18-372 001-91

99-115 505-91

25-308 820-40 96

18-372 001-91

From the library of: Diamond Needle Corp

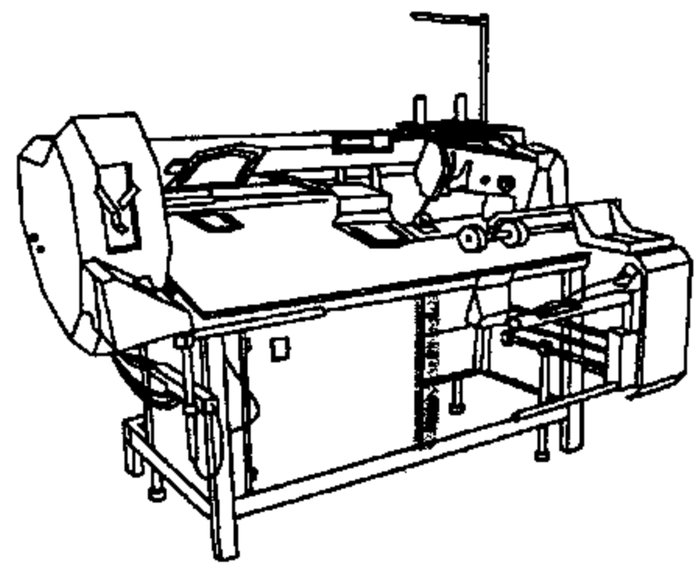

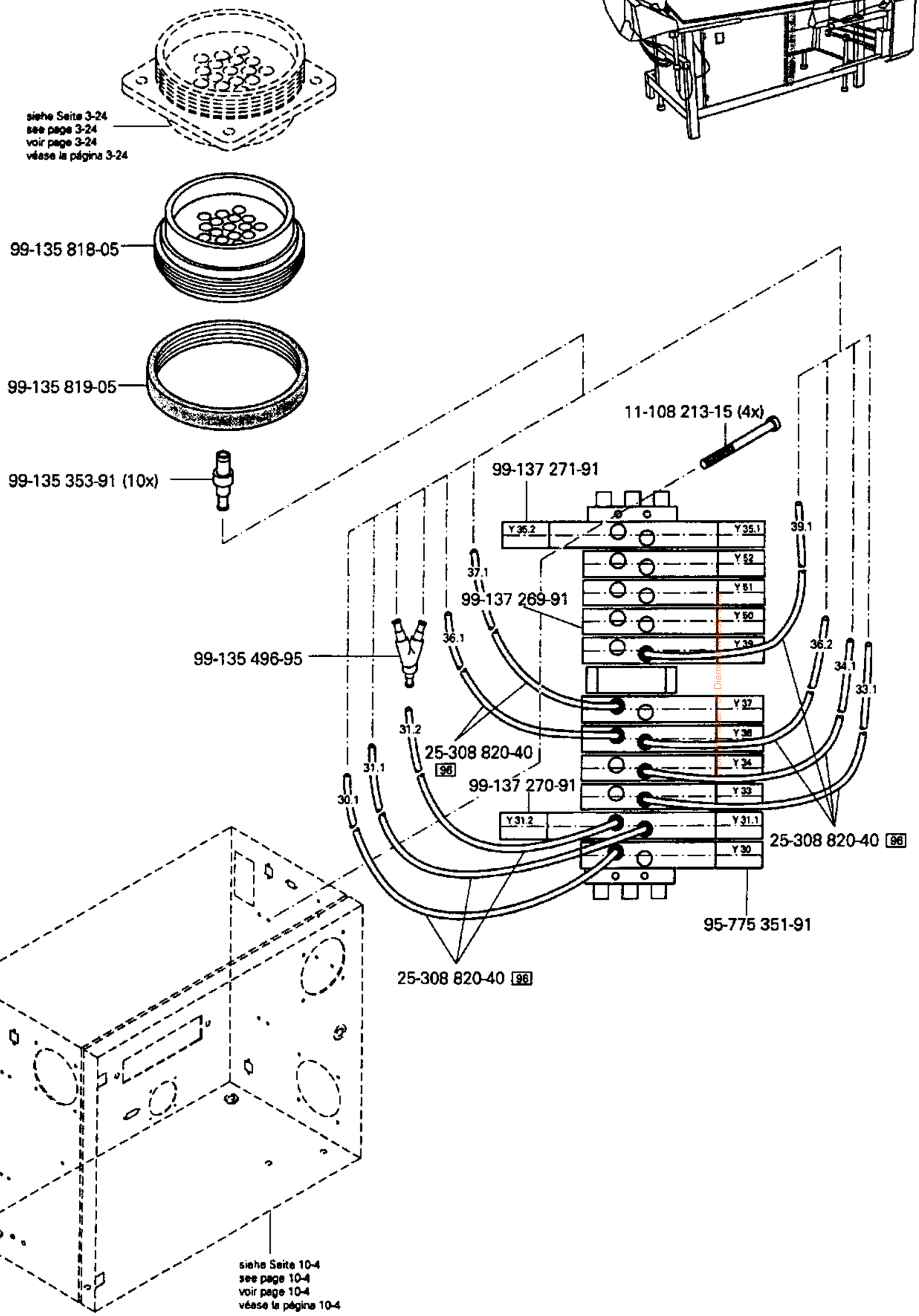

siehe Kapitel 2 Erläuterung der Schlüsselzeichen
see chapter 2 Explanation of key markings
voir le chap. 2 Explication des symboles
véase el Cap. 2 Explicaciones de los signos clave

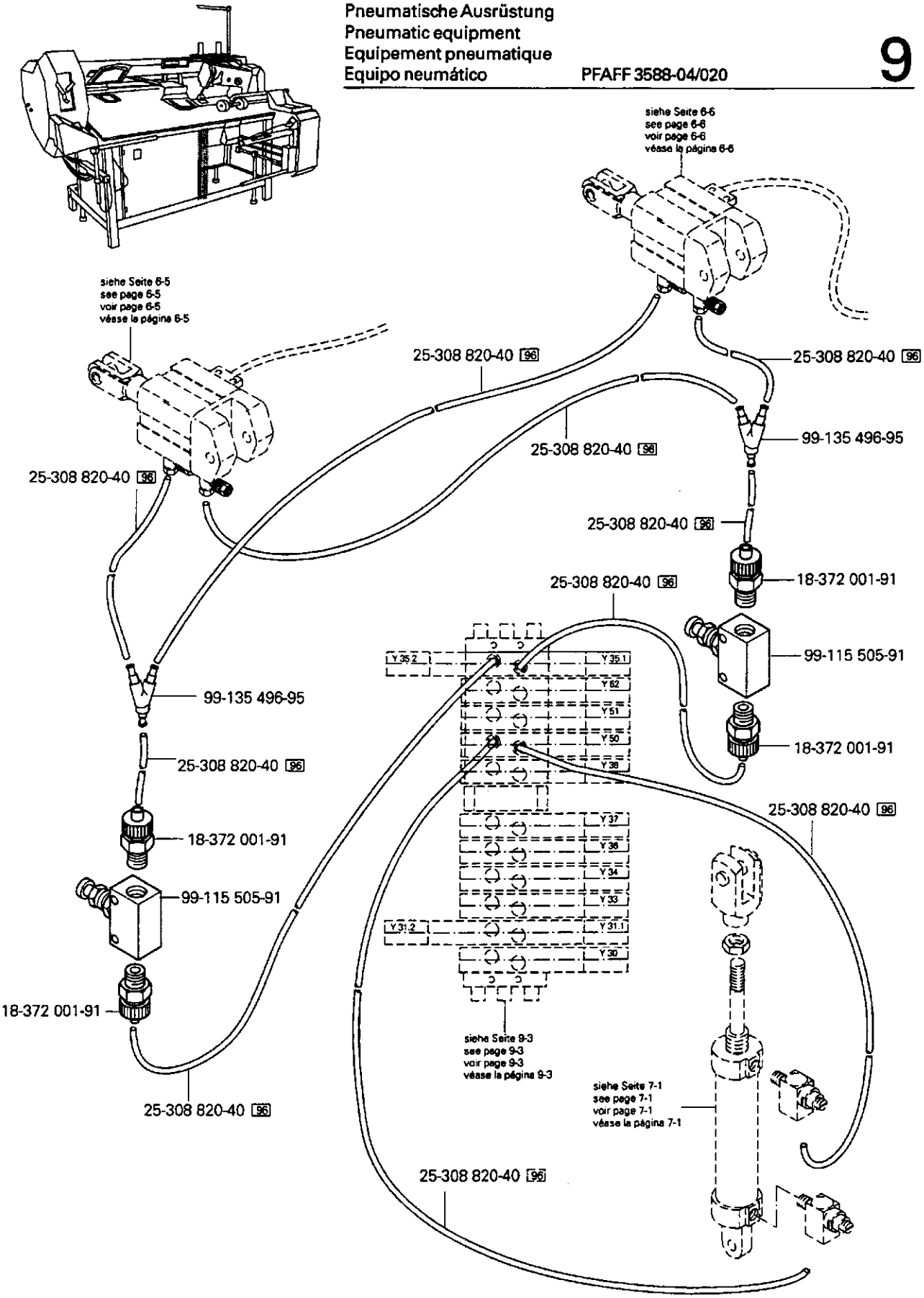

From the library of: Diamond Needle Corp

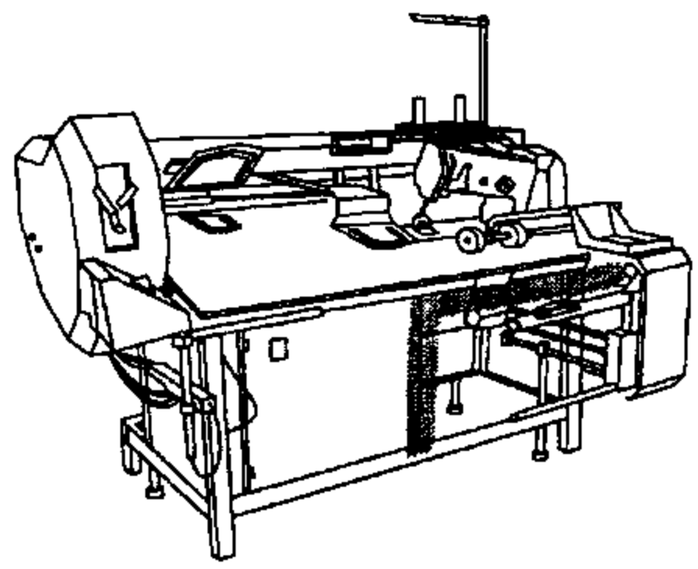

siehe Seite 7-2
see page 7-2
voir page 7-2
véase la página 7-2

25-308 820-40 96

25-308 820-40 96

siehe Seite 7-4
see page 7-4
voir page 7-4
véase la página 7-4

99-136 072-95

25-308 820-40 96

25-308 820-40 96

siehe Seite 7-4
see page 7-4
voir page 7-4
véase la página 7-4

25-308 820-40 96

25-308 820-40 96

99-135 617-95

99-136 072-95

25-308 820-40 96

25-308 820-40 96

25-308 820-40 96

siehe Seite 7-4
see page 7-4
voir page 7-4
véase la página 7-4

25-308 820-40 96

25-308 820-40 96

Anschluß siehe Seite 9-1
For connection see page 9-1
Raccord, cf. page 9-1
Para la conexión, véase la pág. 9-1

Y 35.2 Y 35.1 Y 52 Y 51 Y 50 Y 39 Y 37 Y 36 Y 34 Y 33 Y 31.2 Y 31.1 Y 30

siehe Seite 9-3
see page 9-3
voir page 9-3
véase la página 9-3

18-378 004-91

11-130 257-25 (2x)

12-305 144-25 (2x)

99-135 556-91

18-372 004-91

25-308 820-60 96

18-379 004-91

Anschluß siehe Seite 10-13
For connection see page 10-13
Raccord, cf. page 10-13
Para la conexión, véase la pág. 10-13

25-308 820-60 96

Anschluß siehe Seite 9-6
For connection see page 9-6
Raccord, cf. page 9-6
Para la conexión, véase la pág. 9-6

Courtesy library of: Diamond Needle Corp

siehe Kapitel 2 Erläuterung der Schlüsselzeichen
see chapter 2 Explanation of key markings
voir le chap. 2 Explication des symboles
véase el Cap. 2 Explicaciones de los signos clave

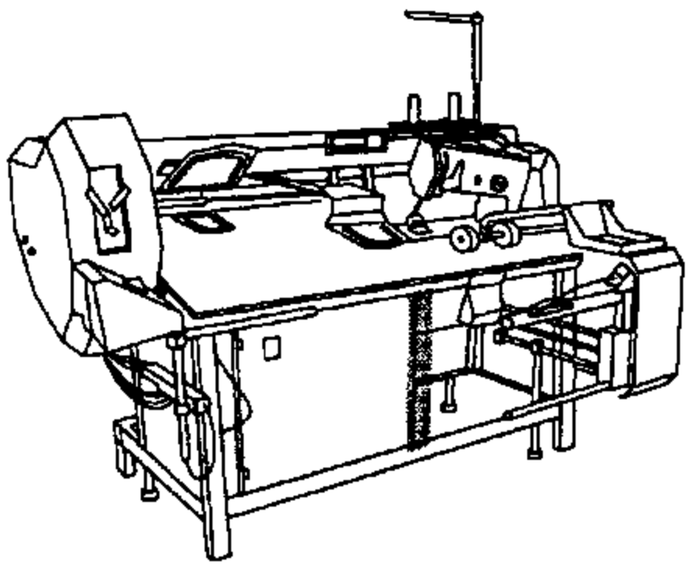

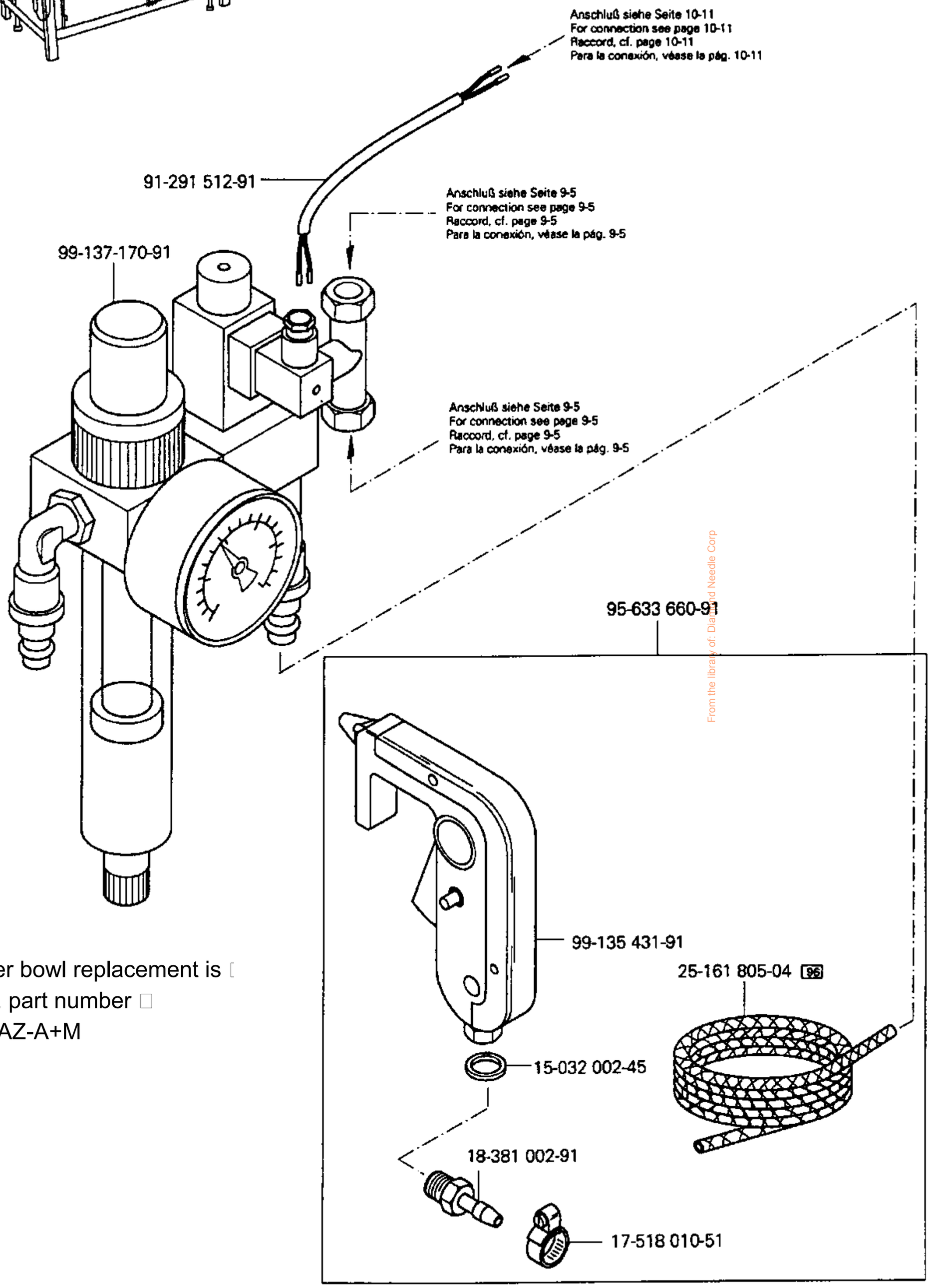

From the library of: Diamond Needle Corp

water bowl replacement is □
Mfg. part number □
FG-AZ-A+M

Bedienfeld
Control panel
Panneau de commande
Panel de mandos

PFAFF 3588-04/020

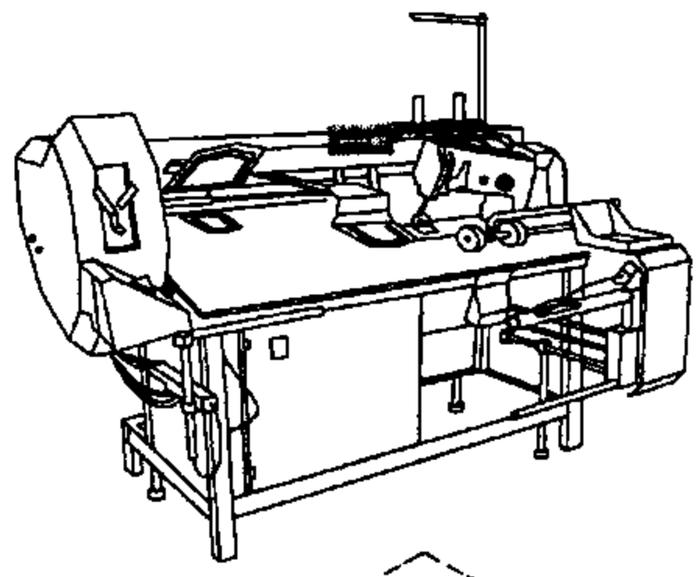

siehe Seite 5-1
see page 5-1
voir page 5-1
véase la página 5-1

11-130 365-15
12-305 221-15
95-776 042-91
11-130 533-15

Front input board "ONLY" for the operator control panel.
Part number 71-130 006-36

11-225 904-05 (4x)
95-775 770-05
91-291-505-91
71-750 002-19

Anschluß siehe Seite 10-8
For connection see page 10-8
Raccord, cf. page 10-8
Para la conexión, véase la pág. 10-8

From the Library of: Diamond Needle Corp

siehe Kapitel 2 Erläuterung der Schlüsselzeichen
see chapter 2 Explanation of key markings
voir le chap. 2 Explication des symboles
véase el Cap. 2 Explicaciones de los signos clave

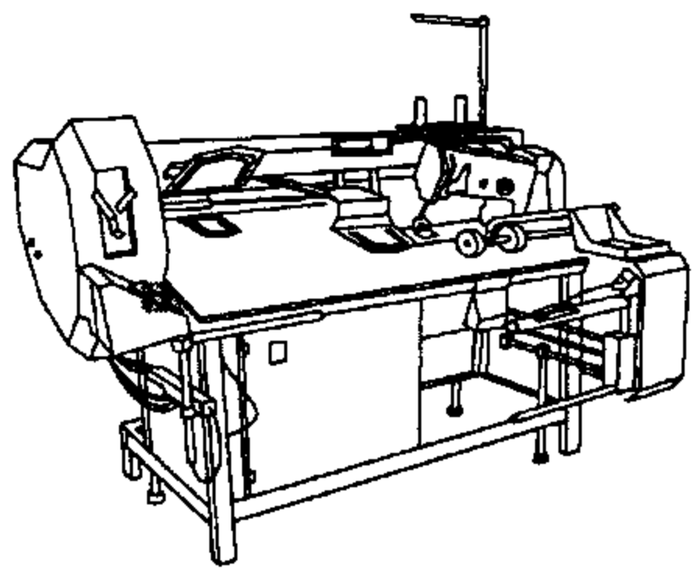

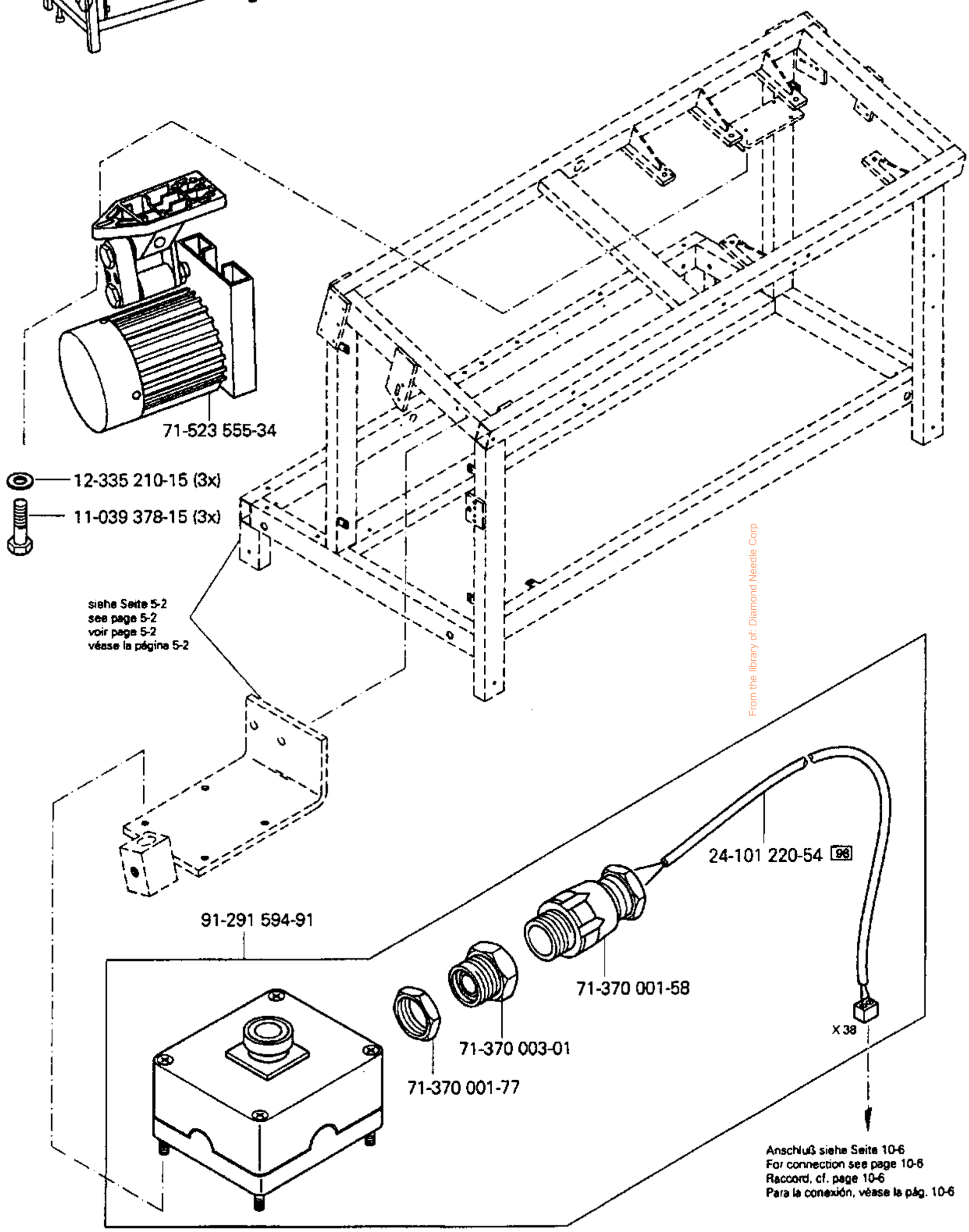

From the library of: Diamond Needle Corp

Zweihandbedienung
Operation with both hands
Commande à deux mains
Manejo a dos manos

PFAFF 3588-04/020

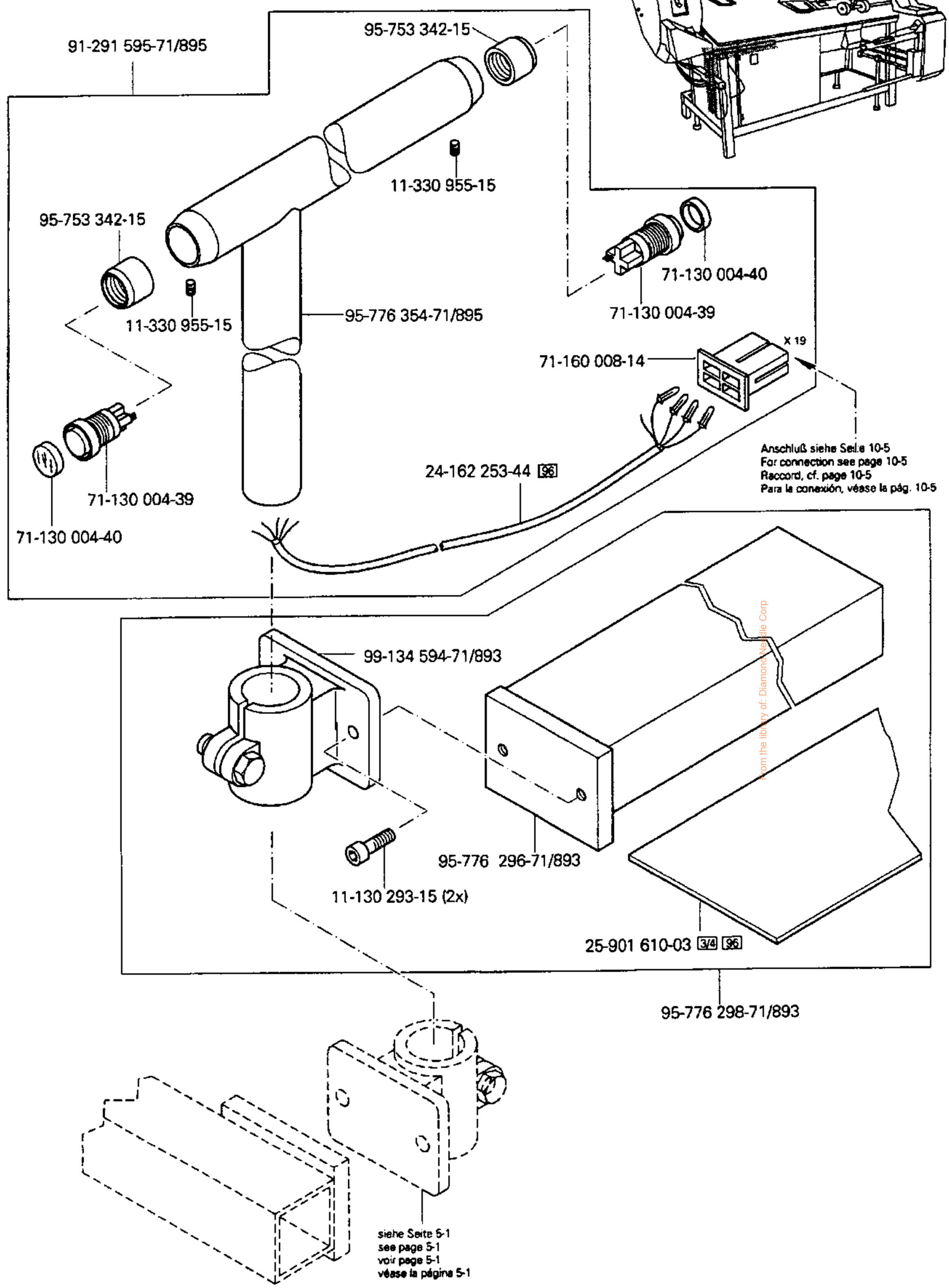

from the library of: Diamond Needle Corp

siehe Kapitel 2 Erläuterung der Schlüsselzeichen
see chapter 2 Explanation of key markings
voir le chap. 2 Explication des symboles
véase el Cap. 2 Explicaciones de los signos clave

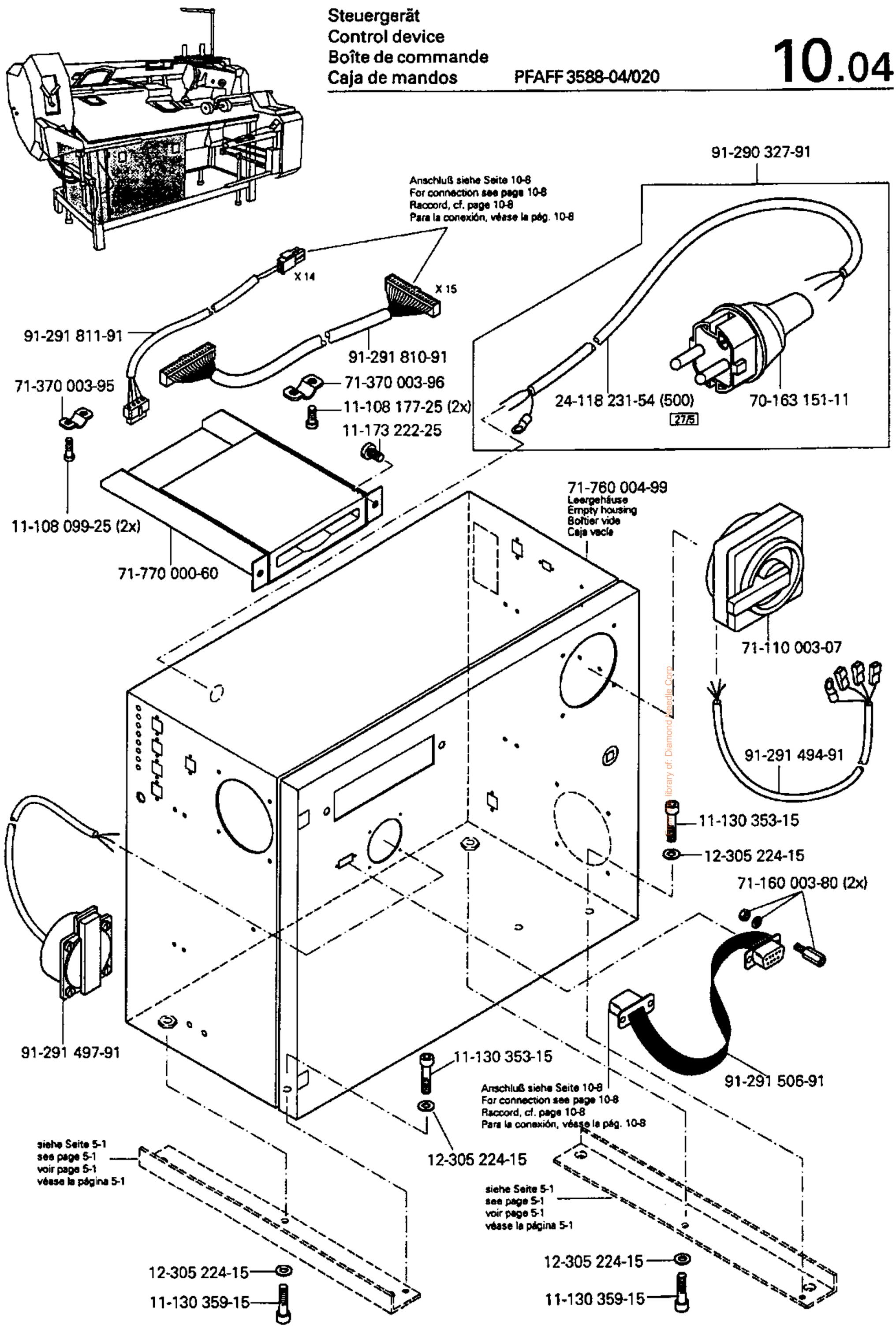

siehe Kapitel 2 Erläuterung der Schlüsselzeichen
see chapter 2 Explanation of key markings
voir le chap. 2 Explication des symboles
véase el Cap. 2 Explicaciones de los signos clave

Steuergerät
Control device
Boîte de commande
Caja de mandos

PFAFF 3588-04/020

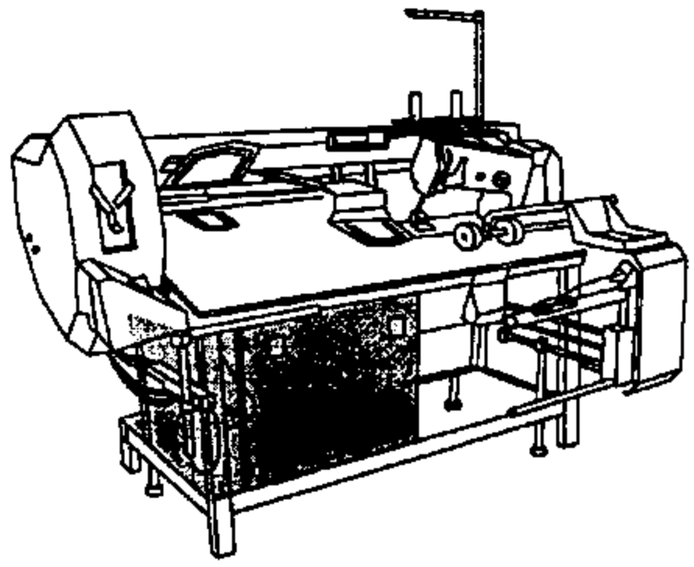

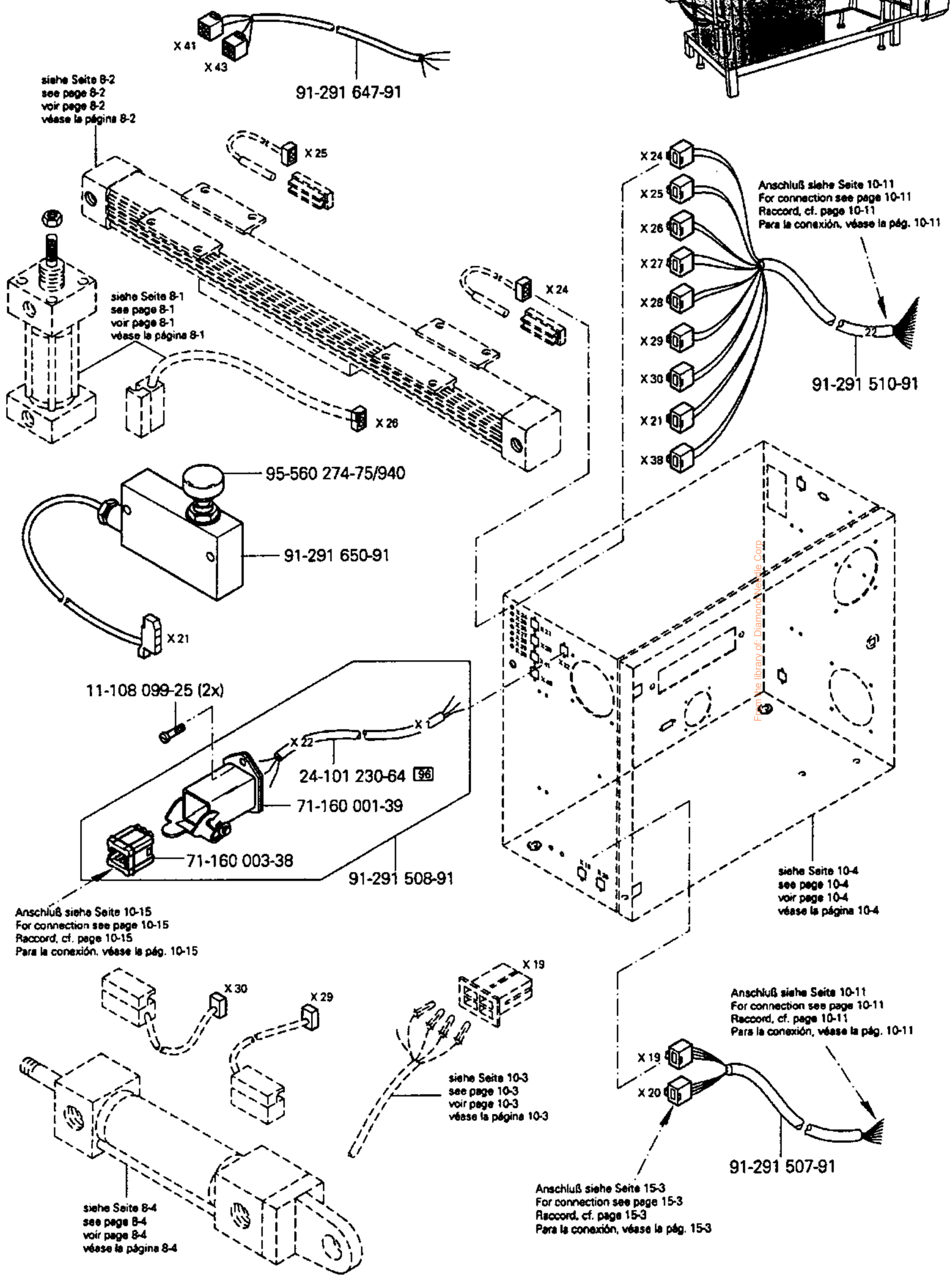

From the library of: Diamond Needle Corp

siehe Kapitel 2 Erläuterung der Schlüsselzeichen
see chapter 2 Explanation of key markings
voir le chap. 2 Explication des symboles
véase el Cap. 2 Explicaciones de los signos clave

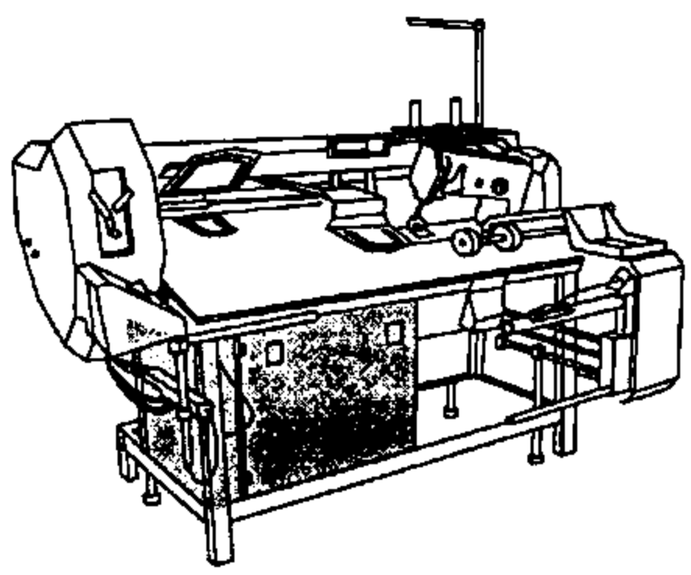

Anschluß siehe Seite 10-11
For connection see page 10-11
Raccord, cf. page 10-11
Para la conexión, véase la pág. 10-11

71-370 001-75

siehe Seite 10-2
see page 10-2
voir page 10-2
véase la página 10-2

Anschluß siehe Seite 10-11
For connection see page 10-11
Raccord, cf. page 10-11
Para la conexión, véase la pág. 10-11

X 38

71-370 001-59

91-291 485-91

Y 1.2
Y 1.1
Y 2.2
Y 2.1
Y 11
Y 12.2
Y 3
Y 5.1
Y 12.2
Y 6
Y 5.2
Y 8
Y 7
Y 10
Y 9

siehe Seite 10-4
see page 10-4
voir page 10-4
véase la página 10-4

11-210 169-25 (4x)

71-910-000-49

siehe Seite 9-1
see page 9-1
voir page 9-1
véase la página 9-1

Y10
Y11
Y12.2
Y12.1
Y9
Y8
Y7
Y6
Y5.2
Y5.1
Y3
Y2.2
Y2.1
Y1.2
Y1.1

From the library of: Diamond Needle Corp

siehe Kapitel 2 Erläuterung der Schlüsselzeichen
see chapter 2 Explanation of key markings
voir le chap. 2 Explication des symboles
véase el Cap. 2 Explicaciones de los signos clave

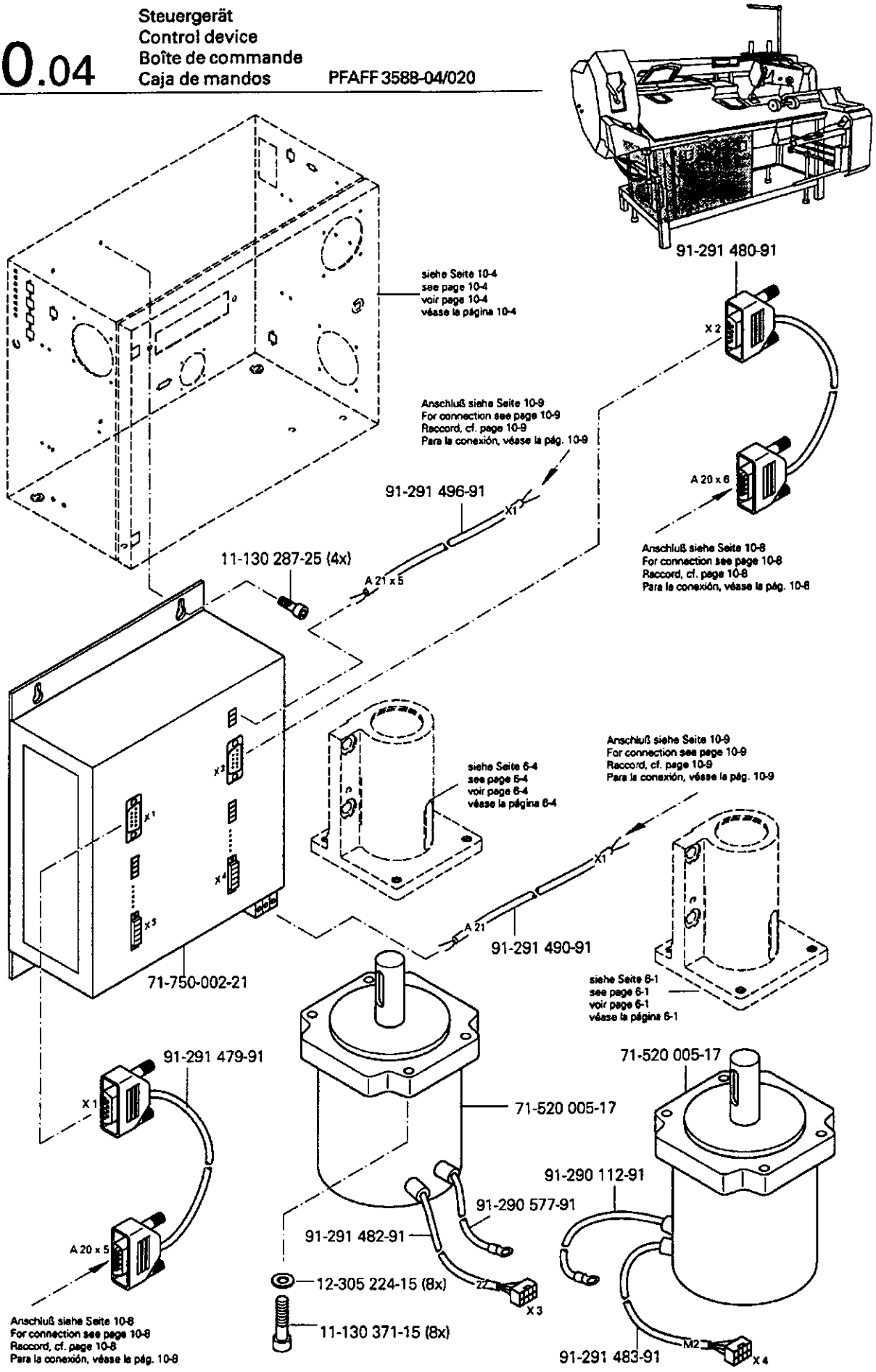

siehe Kapitel 2 Erläuterung der Schlüsselzeichen
see chapter 2 Explanation of key markings
voir le chap. 2 Explication des symboles
véase el Cap. 2 Explicaciones de los signos clave

From the library of: Diamond Needle Corp

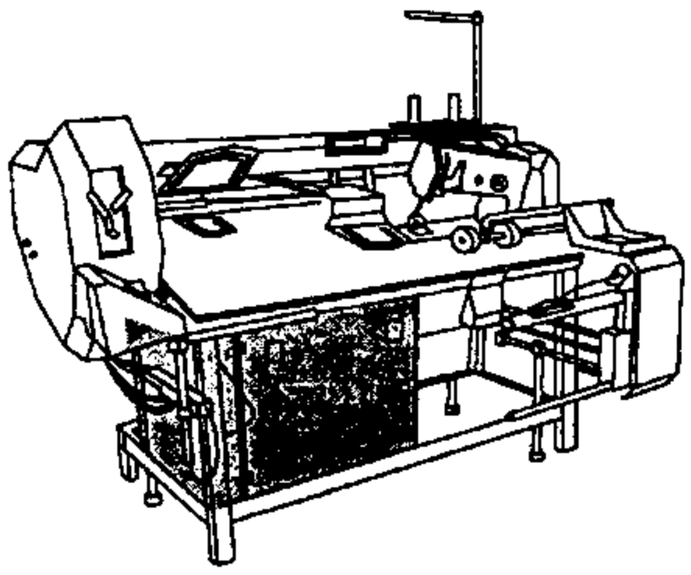

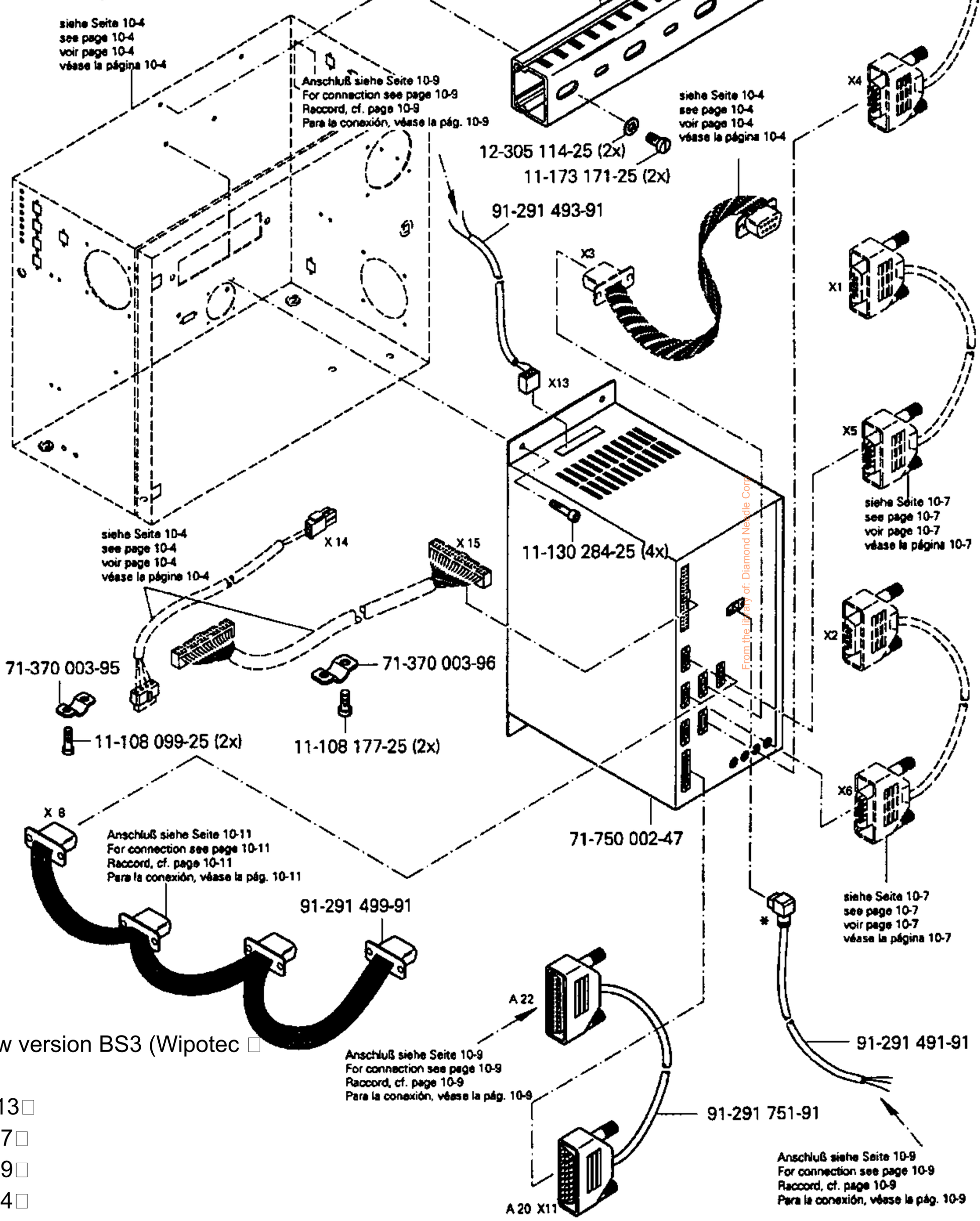

Fuses for the new version BS3 (Wipotec CPU

(1) 70-152 400-13

(1) 70-152 400-17

(1) 70-152 400-19

(1) 70-152 400-24

Required for the P200

(1) F550023

siehe Kapitel 2 Erläuterung der Schlüsselzeichen
see chapter 2 Explanation of key markings
voir le chap. 2 Explication des symboles
véase el Cap. 2 Explicaciones de los signos clave

Fuses for the old version BS2 (Procom CPU

(1) 70-152 400-18

(1) 70-152 400-21

(1) 70-152 400-25

Steuergerät
Control device
Boîte de commande
Caja de mandos

PFAFF 3588-04/020

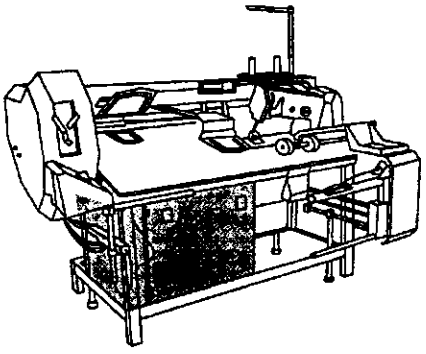

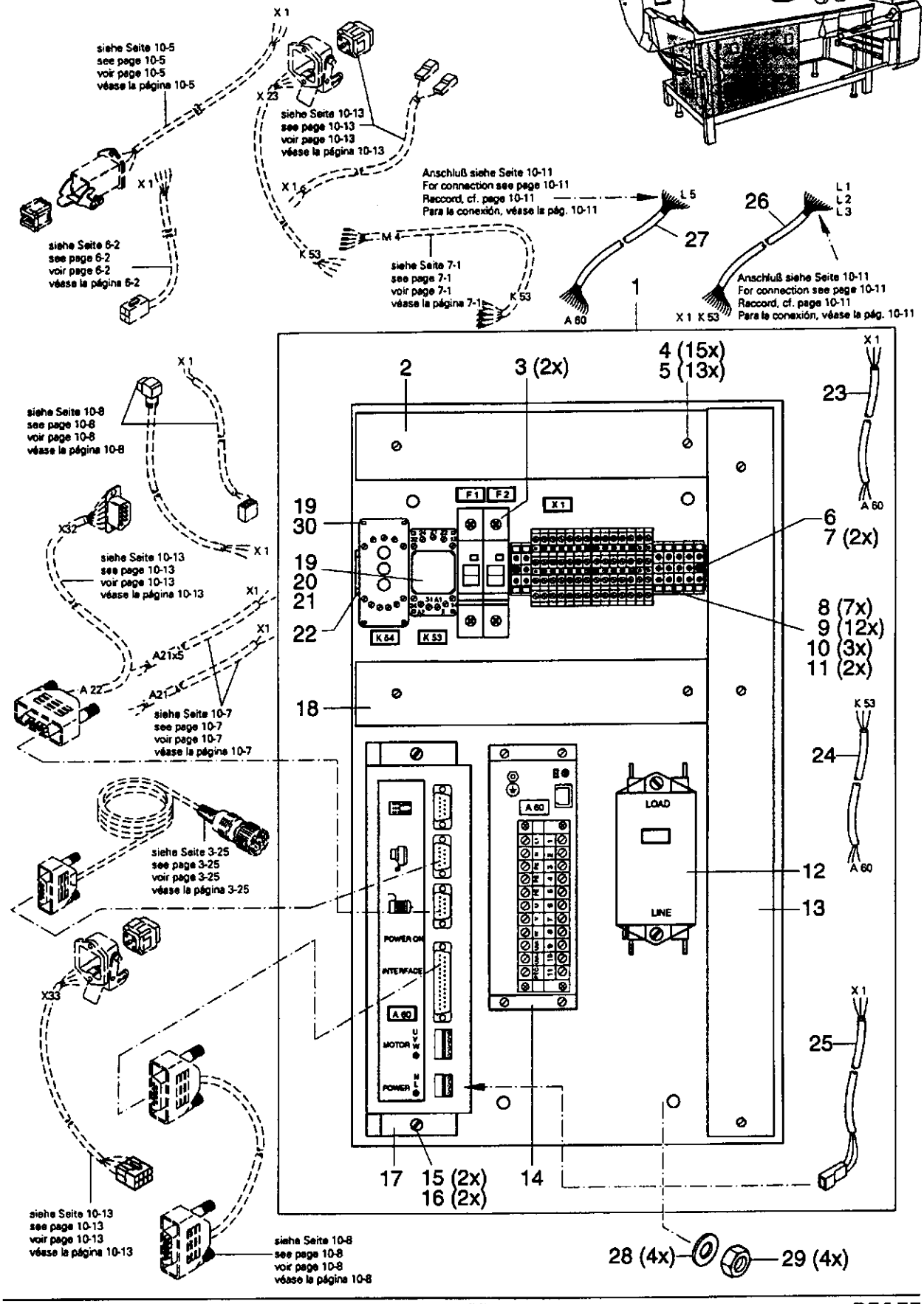

siehe Kapitel 2 Erläuterung der Schlüsselzeichen
see chapter 2 Explanation of key markings
voir le chap. 2 Explication des symboles
véase el Cap. 2 Explicaciones de los signos clave

From the library of: Diamond Needle Corp

Pos.-Nr. Item No. Nº pos. Nº de pos.	Bestellnummer Part number Nº de commande Nº de pedido	Teile-Benennung Description Désignation Denominación
1	91-291 515-91	Montageplatte Mounting plate Plaque de montage Placa de montaje
2	91-291 517-05	Kabelkanal Cable channel Canal de câbles Canal para cables
3	71-150 000-69	Sicherungsautomat 1 pol. 16 A Overload cutout, 1-pole Couple-circuit 1 pôle Fusible automático 1 polo
4	11-173 171-25	Flachkopfschraube M4 x 6 Countersunk head screw Vis à tête plate Tornillo de cabeza plana
5	12-305 114-25	Scheibe A4,3 Washer Rondelle Arandela
6	91-290 319-45	Tragschiene Support rail Réglette de bornes Regleta portabornes
7	11-210 165-15	Senkschraube M4 x 6 Countersunk screw Vis à tête noyée Tornillo avellanado
8	71-210 002-21	Schutzleiterklemme Ground wire terminal Borne de terre Borne de puesta a tierra
9	71-210 002-52	Anreihklemme Terminal strip Borne enfilable Borne
10	71-210 002-50	Abschlußplatte Cover Plaque de fermeture Tapa
11	71-210 002-40	Verbindungssteg Connector Barrette de jonction Clavija de unión
12	71-480 000-12	Entstörfilter Suppressor Filtre antiparasites Filtro antiparásito
13	91-291 549-05	Kabelkanal Cable channel Canal de câbles Canal para cables
14	91-291 586-93/001	Frequenzumrichter Frequency converter Changeur de fréquence Convertidor de frecuencias
15	11-130 299-25	Zylinderschraube M6 x 20 Pan-head screw Vis à tête cylindrique Tornillo cilíndrico
16	12-510 170-25	Scheibe A6,4 Washer Rondelle Arandela
17	71-590 007-11	Steuergerät P 200 Control unit Appareil de commande Aparato de mando
18	91-291 550-05	Kabelkanal Cable channel Canal de câbles Canal para cables
19	71-190 001-18	Relaisfassung Relay holder Douille du relais Portarelés
20	71-190 002-13	Haltebügel Retainer Etrier de maintien Estribo de sujection
21	71-190 000-60	Relais 24V Relay Relais Relé
22	91-291 516-05	Tragschiene Support rail Réglette de bornes Regleta portabornes
23	91-291 511-91	Leitung Tube Tuyau Tubo
24	91-291 489-91	Leitung Tube Tuyau Tubo
25	91-291 492-91	Leitung Tube Tuyau Tubo
26	91-291 498-91	Leitung Tube Tuyau Tubo
27	91-291 487-91	Leitung Tube Tuyau Tubo
28	12-512 220-05	Scheibe A8,4 Washer Rondelle Arandela
29	12-005 215-15	Sechskantmutter M8 Hexagon nut Ecrou à six pans Tuerca hexagonal
30	71-710 000-82	Grenzwertmelder Limit indicator Indicateur de valeur Indicador valor lim.

☐ siehe Kapitel 2 Erläuterung der Schlüsselzeichen
see chapter 2 Explanation of key markings
voir le chap. 2 Explication des symboles
véase el Cap. 2 Explicaciones de los signos clave

From the library of: Diamond Needle Corp

Steuergerät
Control device
Boîte de commande
Caja de mandos

PFAFF 3588-04/020

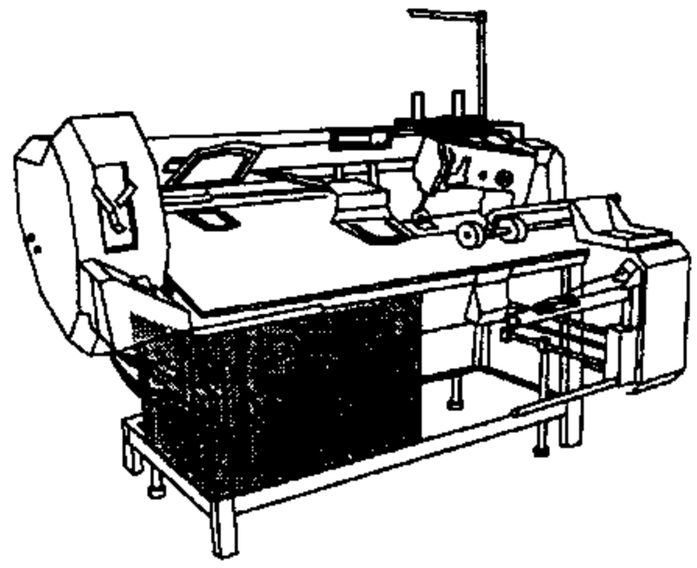

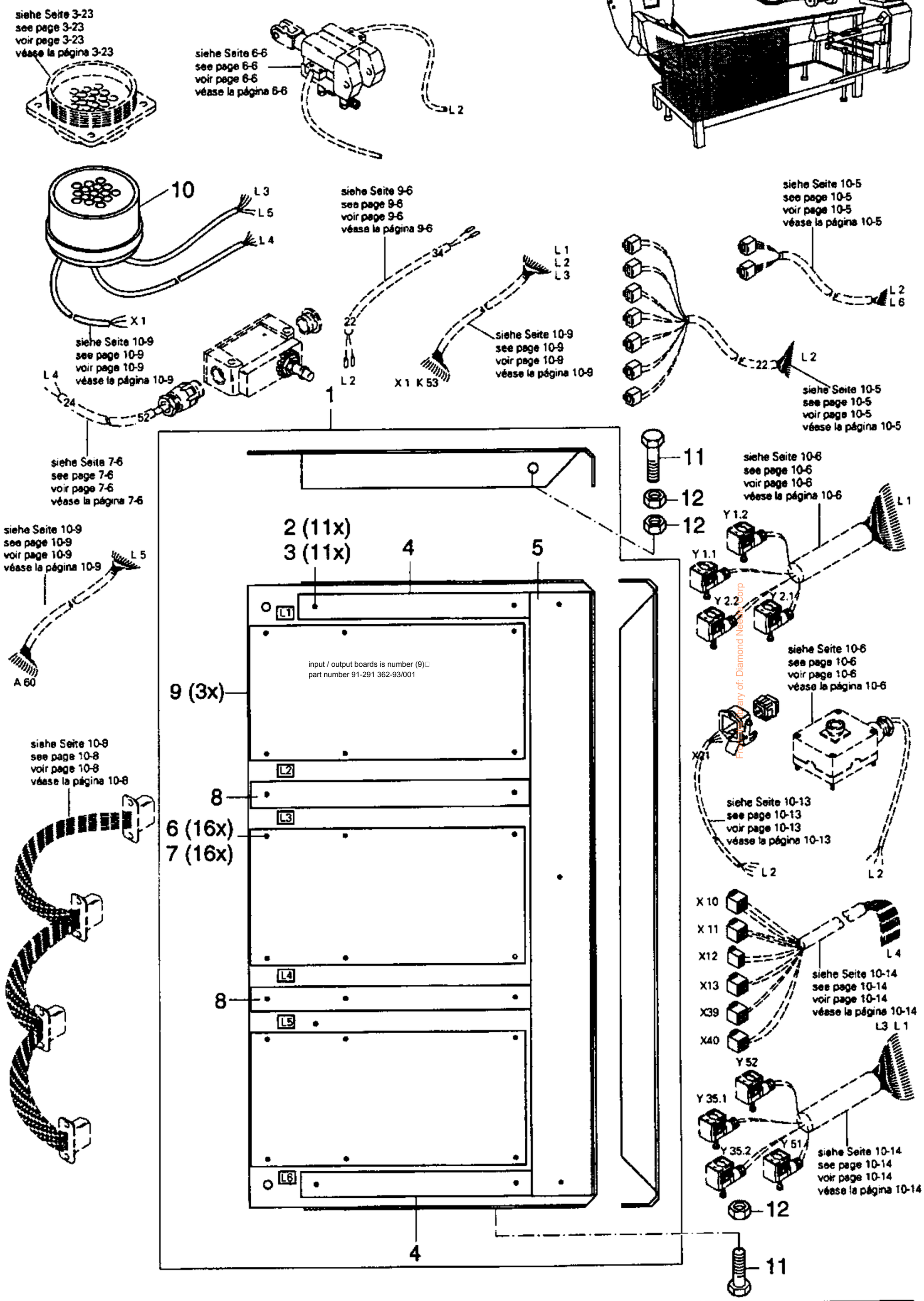

Property of: Diamond Needle Corp

siehe Kapitel 2 Erläuterung der Schlüsselzeichen
see chapter 2 Explanation of key markings
voir le chap. 2 Explication des symboles
véase el Cap. 2 Explicaciones de los signos clave

Pos.-Nr. Item No. N° pos. Nº de pos.	Bestellnummer Part number N° de commande Nº de pedido	Teile-Benennung Description Désignation Denominación	Pos.-Nr. Item No. N° pos. Nº de pos.	Bestellnummer Part number N° de commande Nº de pedido	Teile-Benennung Description Désignation Denominación
1	91-291 514-91	Montageplatte Mounting plate Plaque de montage Placa de montaje			
2	11-178 166-25	Flachkopfschraube M4 x 5 Countersunk head screw Vis à tête plate Tornillo de cabeza plana			
3	12-305 114-15	Scheibe A4,3 Washer Rondelle Arandela			
4	91-291 552-05	Kabelkanal Cable channel Canal de câbles Canal para cables			
5	91-291 551-05	Kabelkanal Cable channel Canal de câbles Canal para cables			
6	11-108 093-25	Zylinderschraube M3 x 6 Pan-head screw Vis à tête cylindrique Tornillo cilíndrico			
7	11-724 160-55	Abstandsbolzen M3 x 12 Spacing stud Boulon d'écartement Perno distaciador			
8	91-291 553-05	Kabelkanal Cable channel Canal de câbles Canal para cables			
9	91-291 362-93/001	Bestückte Leiterplatte DX 353 Solid state circuit board Carte imprimée équipée Placa de circuito impreso			
10	91-291 503-91	Leitung Tube Tuyau Tubo			
11	11-039 354-15	Sechskantschraube M8 x 12 Hexagon screw Vis à six pans Tornillo hexagonal			
12	12-005 215-15	Sechskantmutter M8 Hexagon nut Ecrou à six pans Tuerca hexagonal			

From the library of: Diamond Needle Corp

siehe Kapitel 2 Erläuterung der Schlüsselzeichen
see chapter 2 Explanation of key markings
voir le chap. 2 Explication des symboles
véase el Cap. 2 Explicaciones de los signos clave

Steuergerät
Control device
Boîte de commande
Caja de mandos

PFAFF 3588-04/020

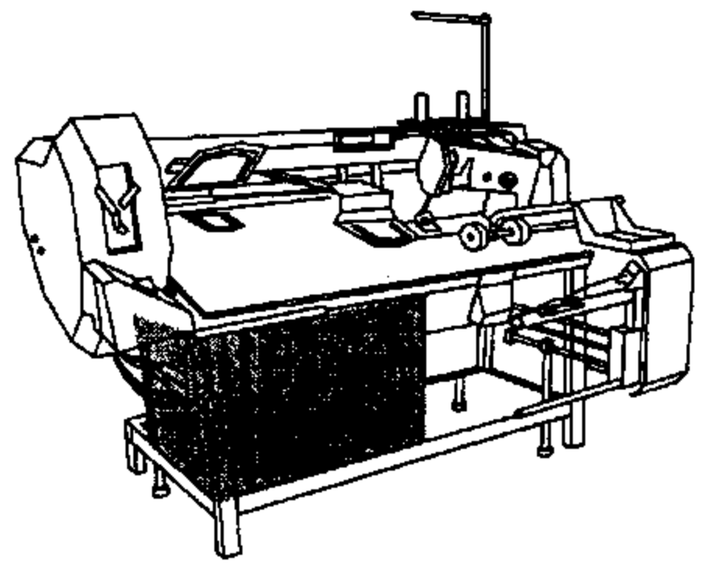

11-108 099-25 (2x)
91-291 500-91
Zum Motor
For motor
Pour le moteur
Para el motor
12-024 121-25 (2x)
12-305 084-25 (2x)
11-724 130-55 (2x)
X33
71-160 003-38
71-160 001-39
91-291 566-91
Zum Motor
For motor
Pour le moteur
Para el motor
siehe Seite 9-5
see page 9-5
voir page 9-5
véase la página 9-5
Y 00
X 1
91-291 597-91
Anschluß siehe Seite 10-9
For connection see page 10-9
Raccord, cf. page 10-9
Para la conexión, véase la pág. 10-9
11-108 099-25 (2x)
91-291 509-91
Anschluß siehe Seite 15-5
For connection see page 15-5
Raccord, cf. page 15-5
Para la conexión, véase la pág. 15-5
X23
71-160 003-38
71-160 001-39
K 53
siehe Seite 10-4
see page 10-4
voir page 10-4
véase la página 10-4
Anschluß siehe Seite 10-9
For connection see page 10-9
Raccord, cf. page 10-9
Para la conexión, véase la pág. 10-9
71-910 000-50
X 1
91-291 707-91
71-910 000-34

From the library of: Diamond Needle Corp

siehe Kapitel 2 Erläuterung der Schlüsselzeichen
see chapter 2 Explanation of key markings
voir le chap. 2 Explication des symboles
véase el Cap. 2 Explicaciones de los signos clave

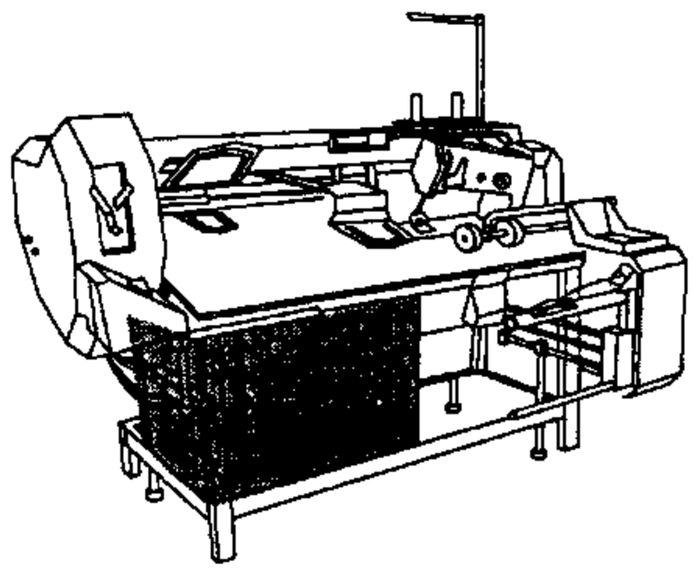

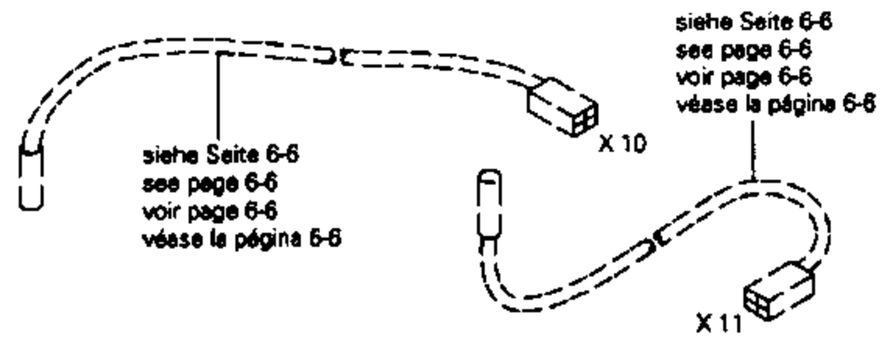

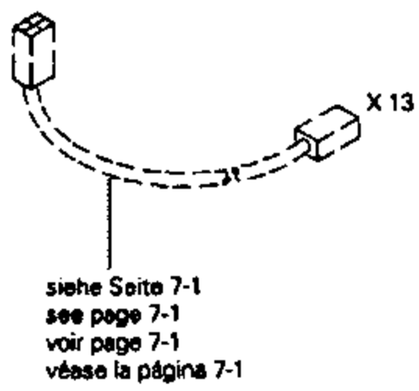

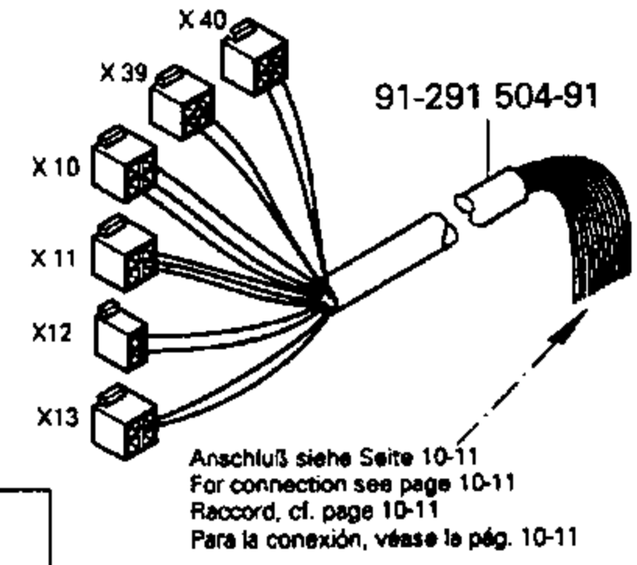

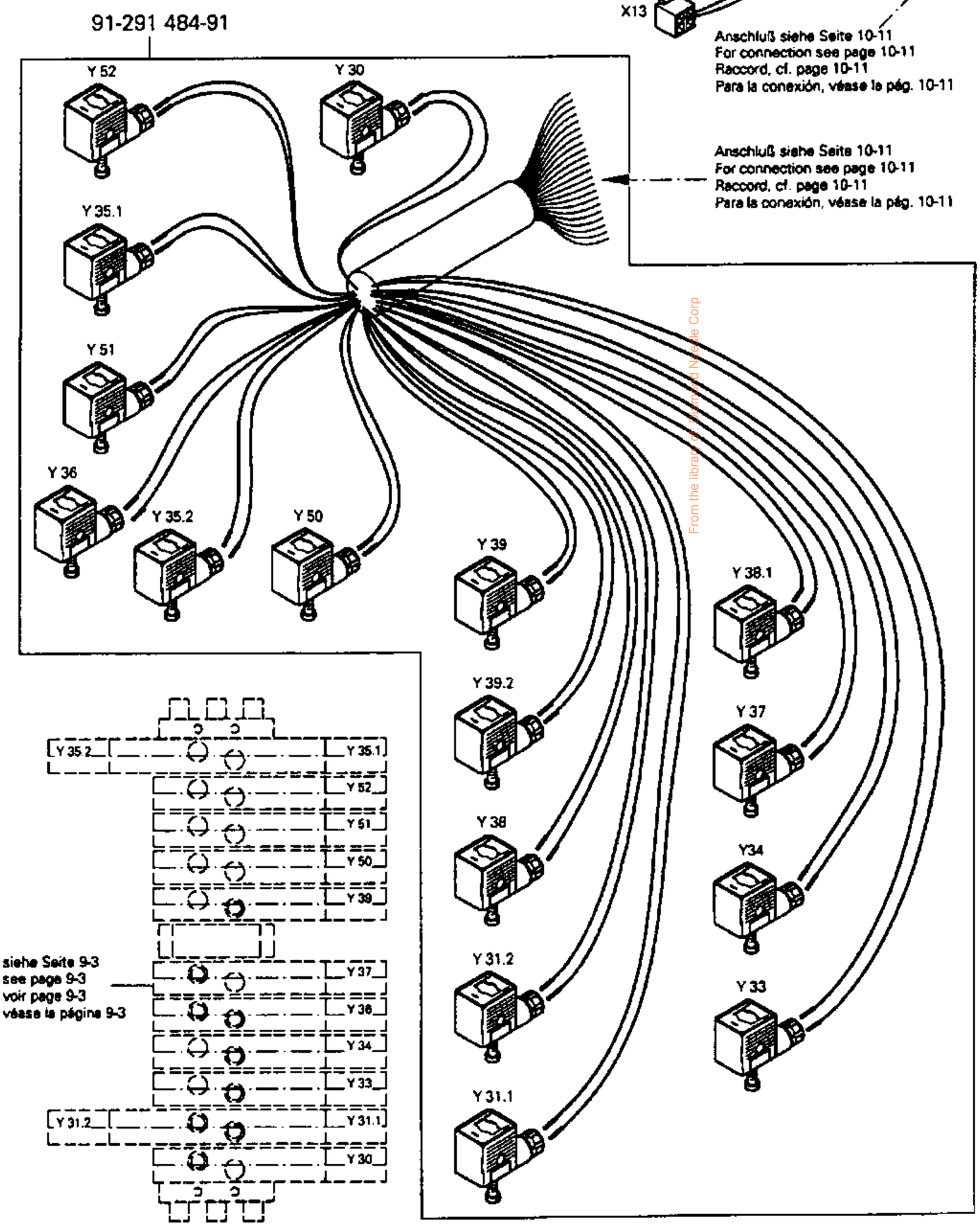

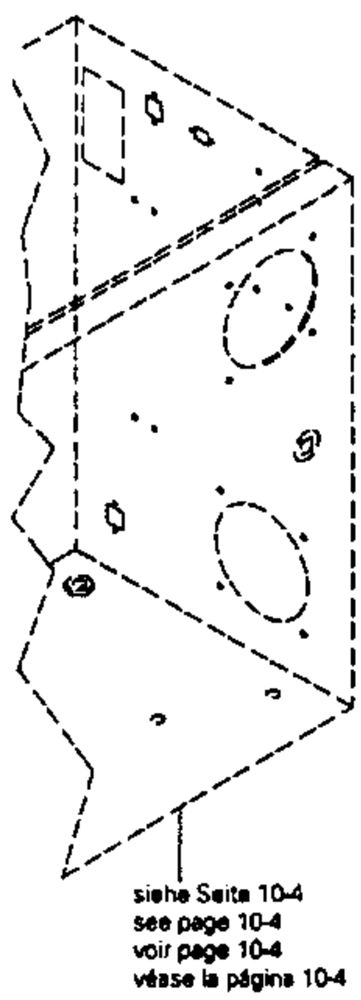

From the library of Diamond Needle Corp

Saugeinrichtung
Vacuum system
Dispositif d'aspiration
Dispositivo de aspiración

PFAFF 3588-04/020

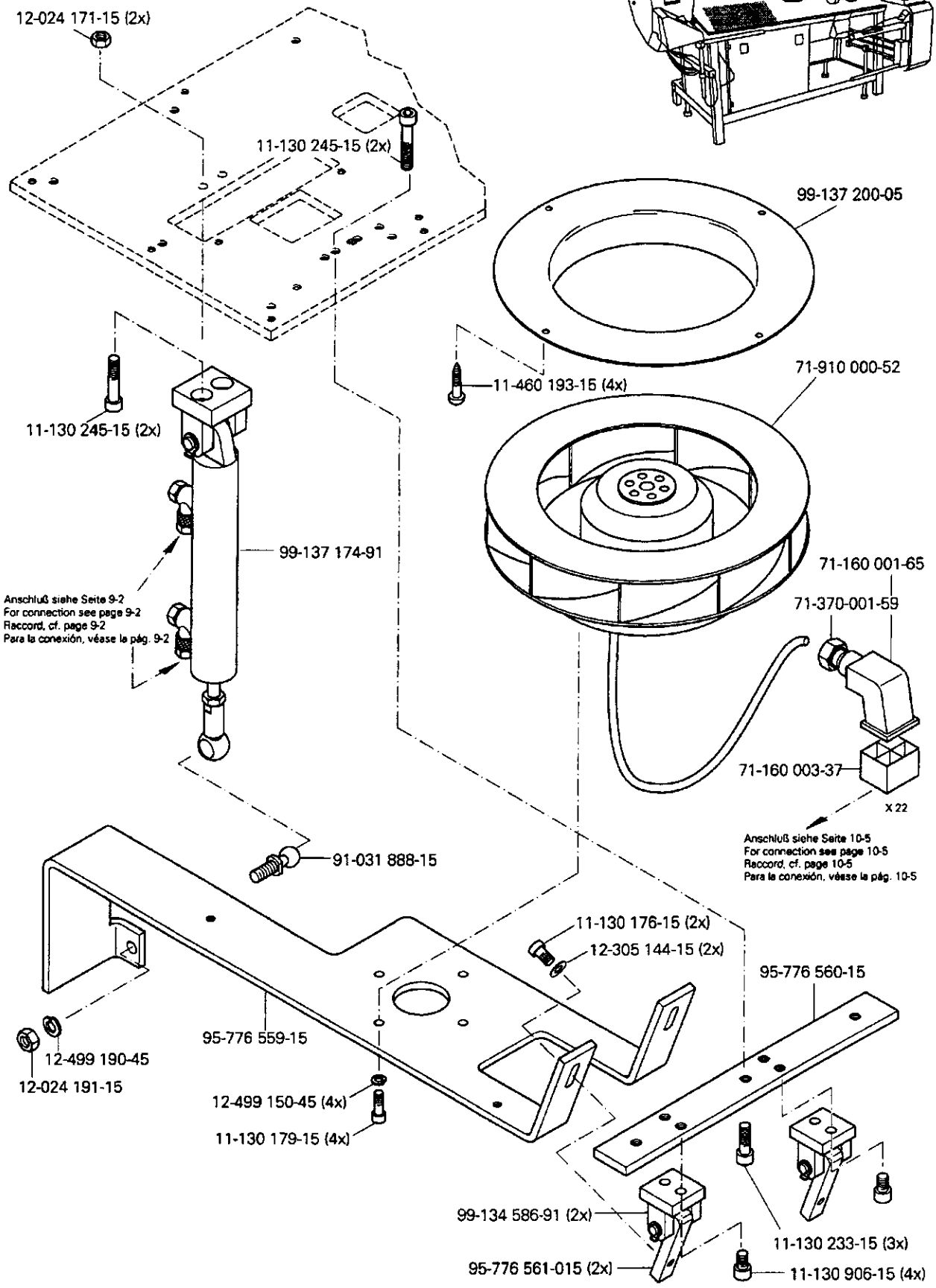

siehe Kapitel 2 Erläuterung der Schlüsselzeichen
see chapter 2 Explanation of key markings
voir le chap. 2 Explication des symboles
véase el Cap. 2 Explicaciones de los signos clave

From the library of: Diamond Needle Corp

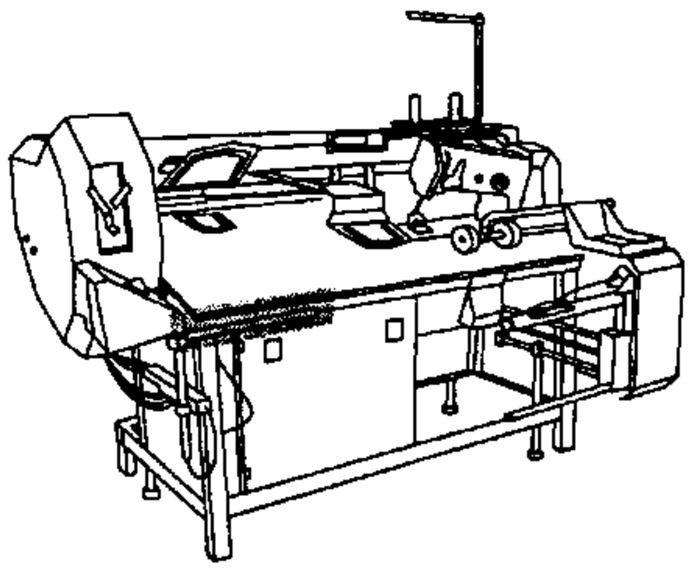

12-024 121-15 (2x)
12-305 084-15 (2x)
95-776 136-05
11-330 082-15 (4x)
49-031 450-02 (4x)
12-010 240-15
99-136 220-91
95-776 137-15
99-135 549-91
99-135 617-95
91-700 335-25 (2x)
95-776 187-91
25-308 820-40 [96]

siehe Seite 4-1
see page 4-1
voir page 4-1
véase la página 4-1

From the library of: Diamond Needle Corp

Verkleidung
Cover panel
Carters
Revestimiento PFAFF 3588-04/020

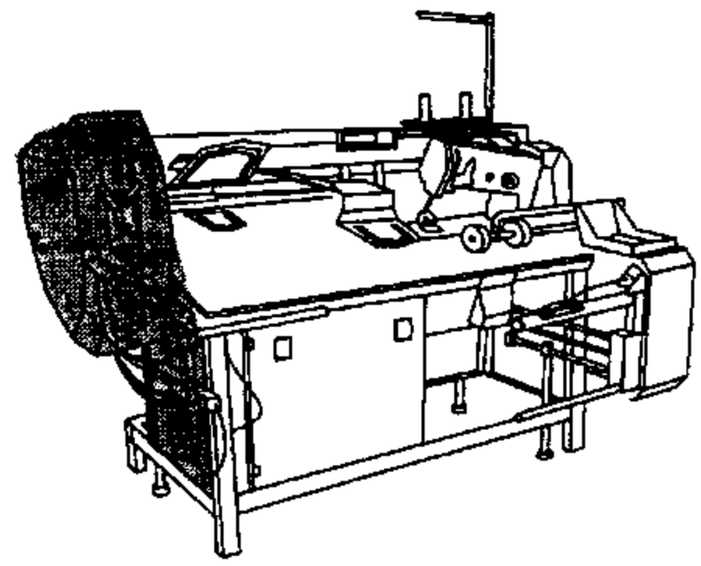

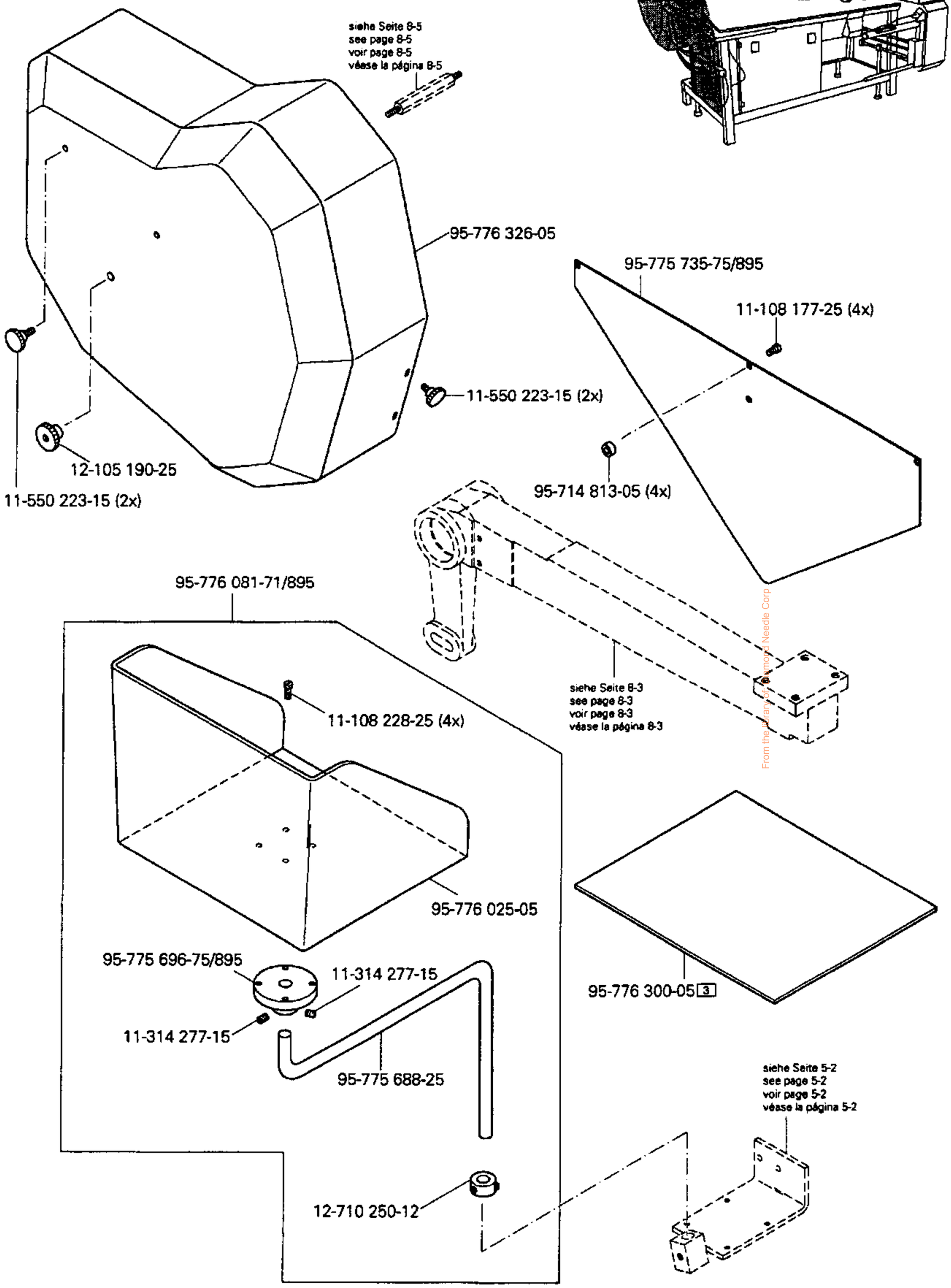

From the Library of Singer Sewing Machine Needle Corp

siehe Kapitel 2 Erläuterung der Schlüsselzeichen
see chapter 2 Explanation of key markings
voir le chap. 2 Explication des symboles
véase el Cap. 2 Explicaciones de los signos clave

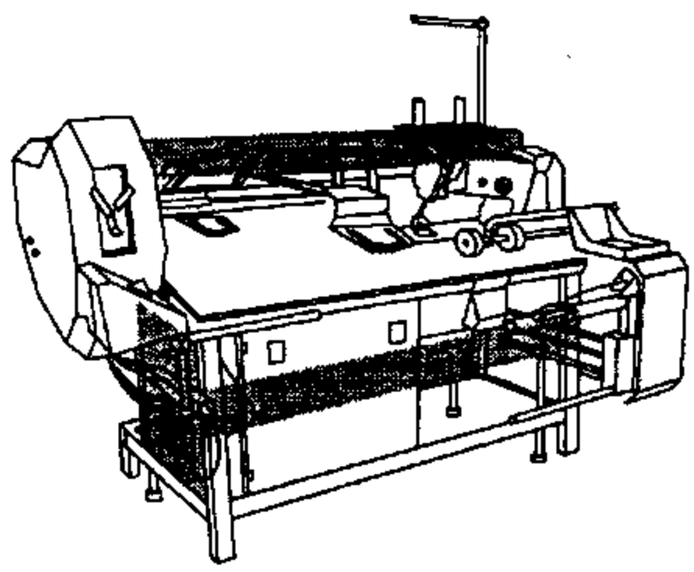

11-130 239-25 (12x)
12-305 144-25 (12x)
95-775 777-75/895
11-130 239-25 (4x)
99-136 585-95 (4x)
12-305 144-25 (4x)
99-136 585-95 (12x)
95-775 751-75/895
99-136 585-95 (5x)
95-775 752-75/895
12-305 144-25 (5x)
11-130 239-25 (5x)

From the library of: Diamond Needle Corp.

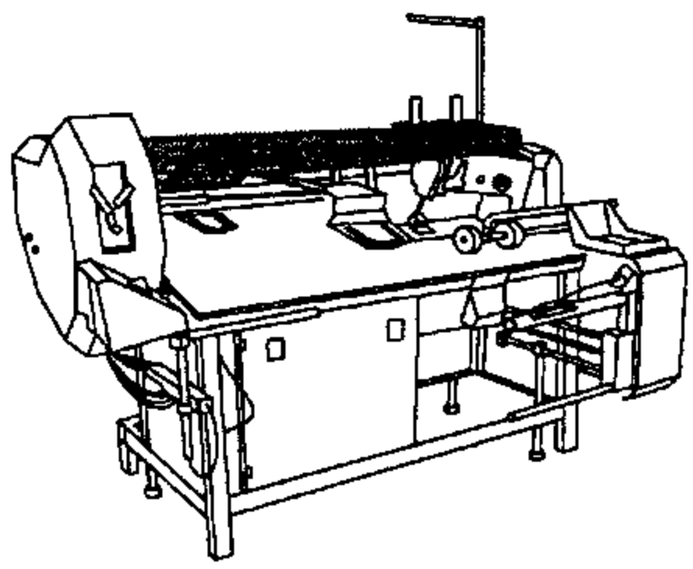

95-775 732-05

11-130 227-25 (4x)

12-305 144-25 (4x)

siehe Seite 6-6
see page 6-6
voir page 6-6
véase la página 6-6

95-775 699-75/895

siehe Seite 6-5
see page 6-5
voir page 6-5
véase la página 6-5

12-305 144-25

16-047 020-15

16-049 020-11

12-305 144-25 (3x)

11-130 224-25 (3x)

12-024 171-25

12-305 144-25

95-775 776-05

12-305 144-25 (2x)

11-130 224-25 (2x)

16-047 020-15

16-049 020-11

12-024 171-25

From the Diamond Needle

siehe Kapitel 2 Erläuterung der Schlüsselzeichen
see chapter 2 Explanation of key markings
voir le chap. 2 Explication des symboles
véase el Cap. 2 Explicaciones de los signos clave

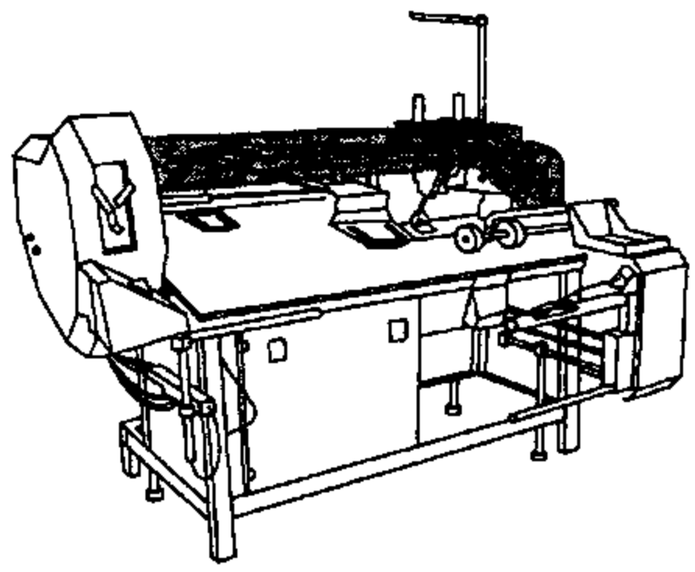

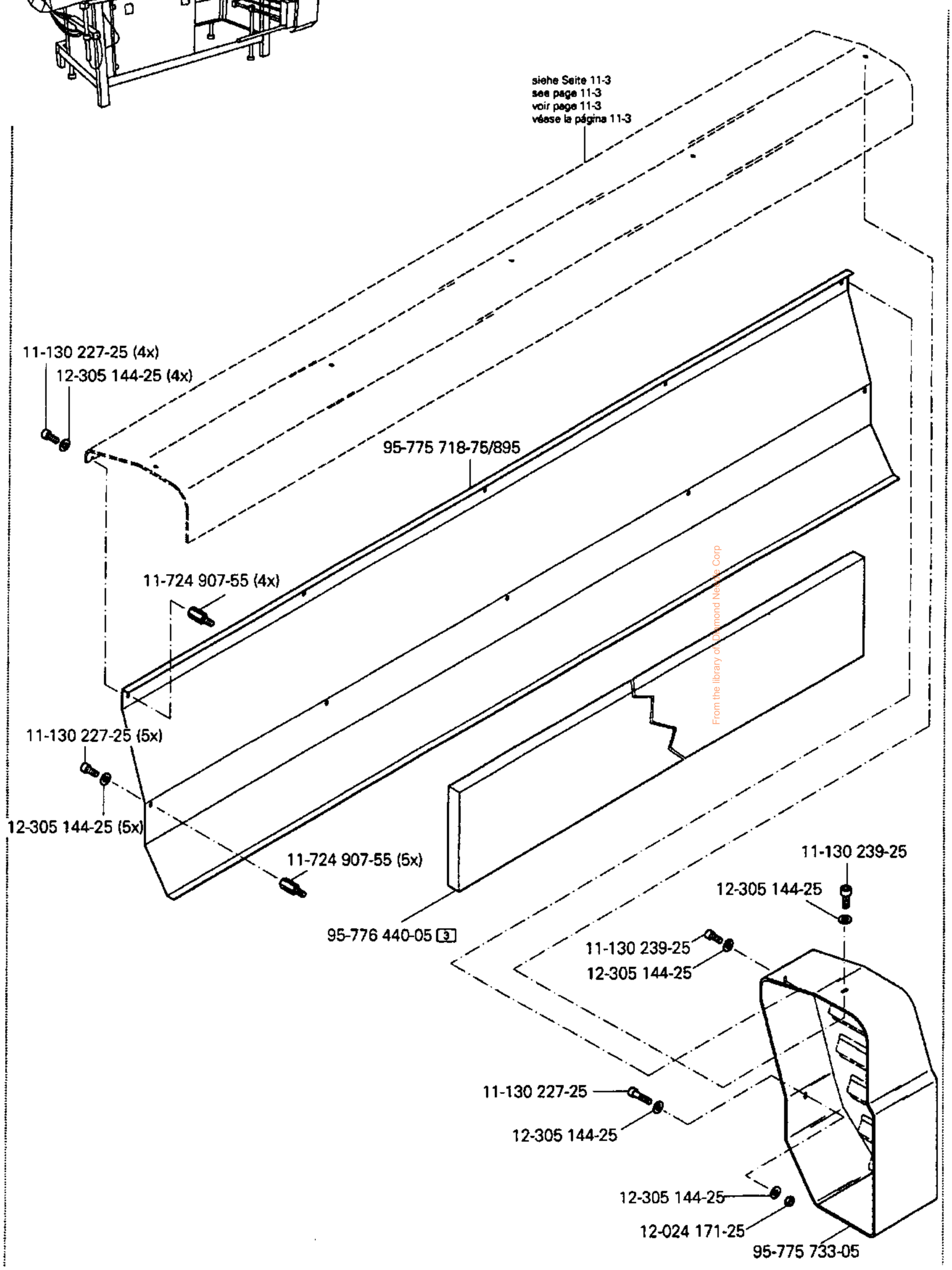

From the library of Diamond Needle Corp

siehe Kapitel 2 Erläuterung der Schlüsselzeichen
see chapter 2 Explanation of key markings
voir le chap. 2 Explication des symboles
véase el Cap. 2 Explicaciones de los signos clave

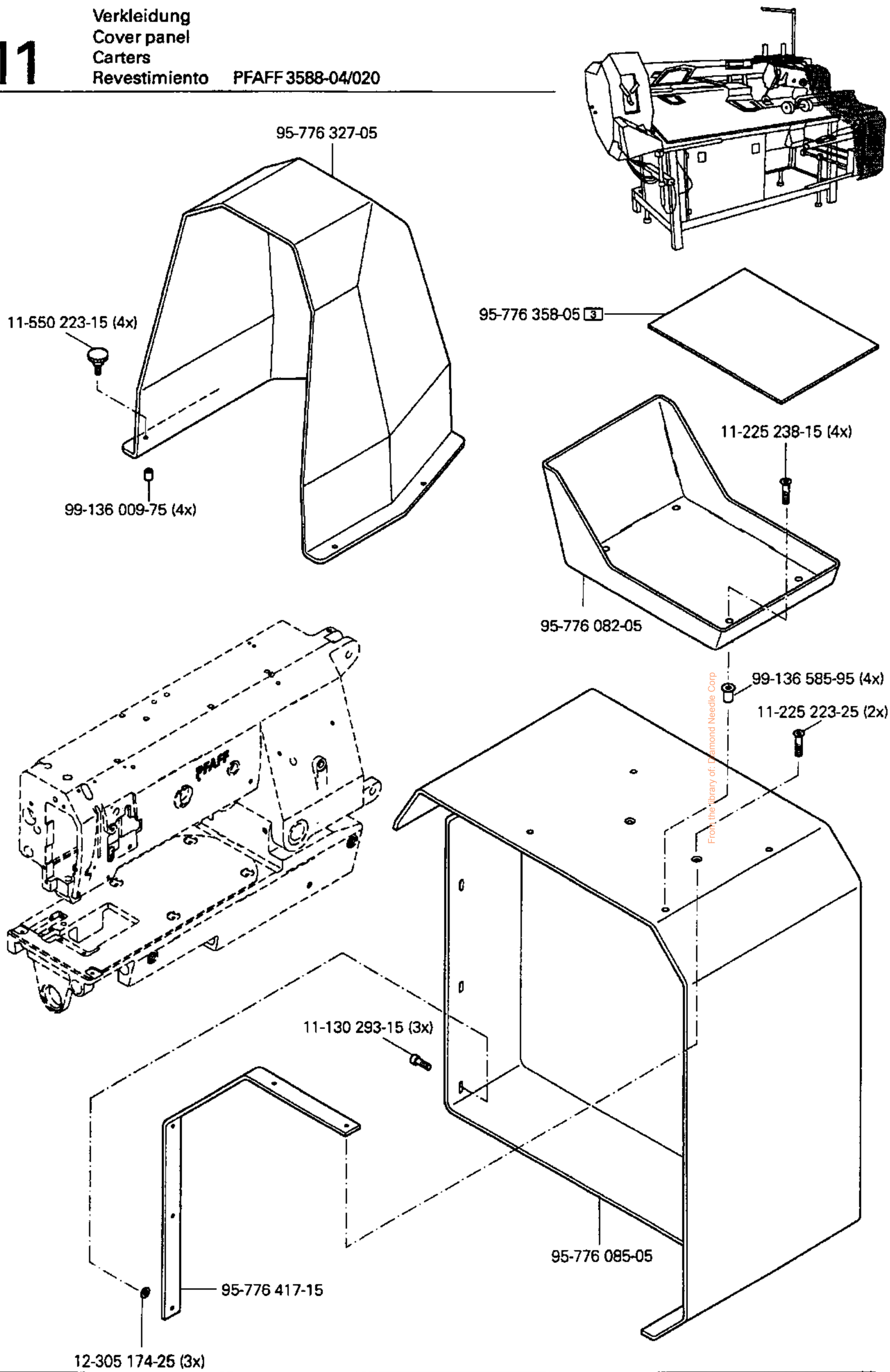

From the library of: Diamond Needle Corp

siehe Kapitel 2 Erläuterung der Schlüsselzeichen
see chapter 2 Explanation of key markings
voir le chap. 2 Explication des symboles
véase el Cap. 2 Explicaciones de los signos clave

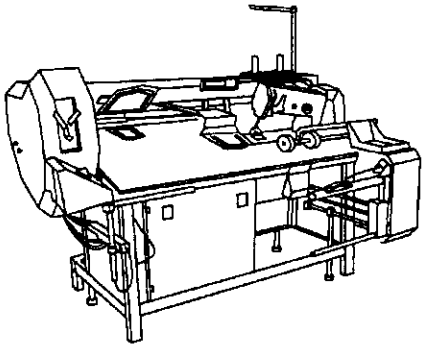

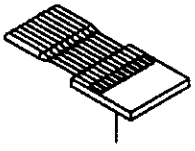

System 1955 [6]
Système 1955 [6]
Sistema 1955 [6]

95-776 207-91 [40/22]

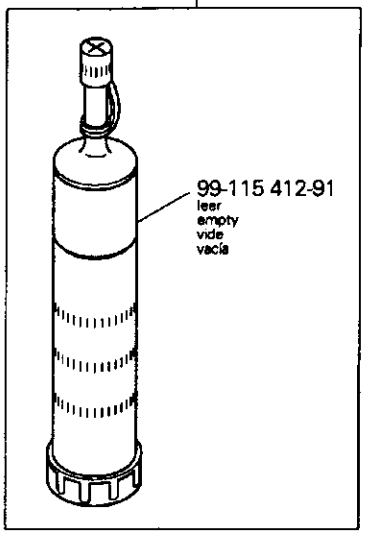

91-018 480-05

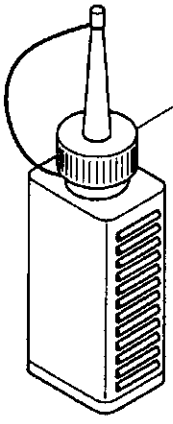

91-129 153-91

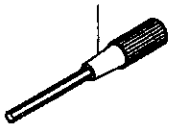

91-027 631-91

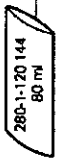

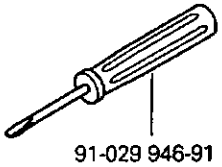

91-029 946-91

40-754 701-00

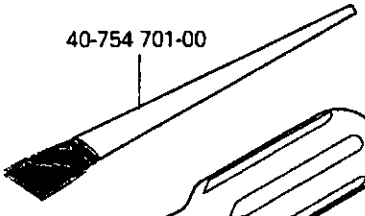

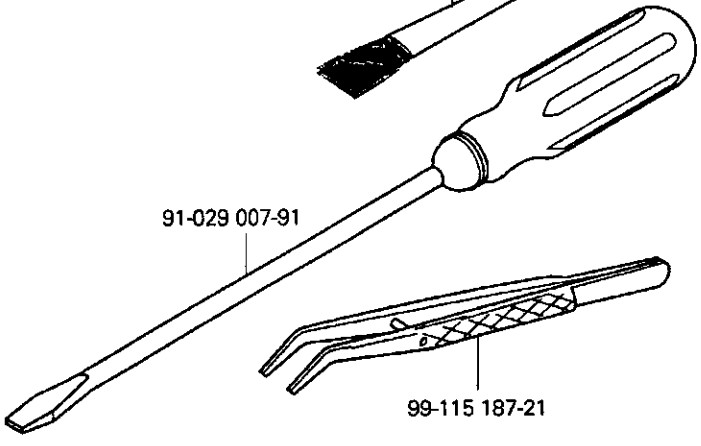

91-029 007-91

99-115 187-21

From the library of: Diamond Needle Corp

Garnrollenständer
Reel stands
Porte-bobines
Portacarretes

PFAFF 3588-04/020

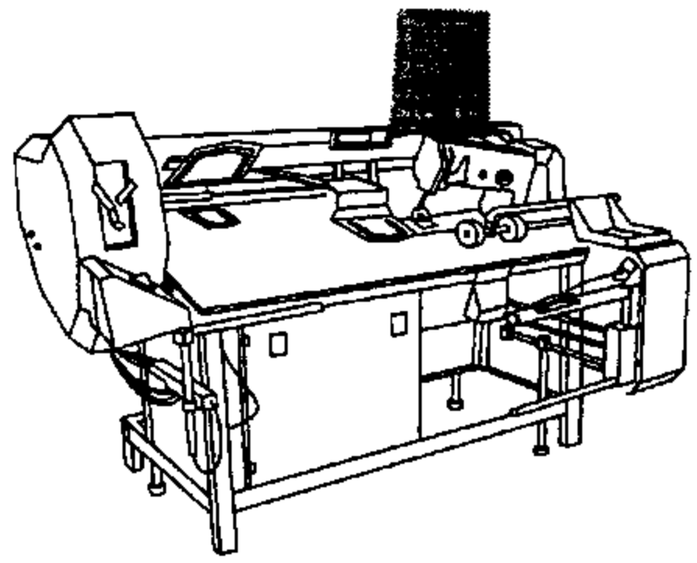

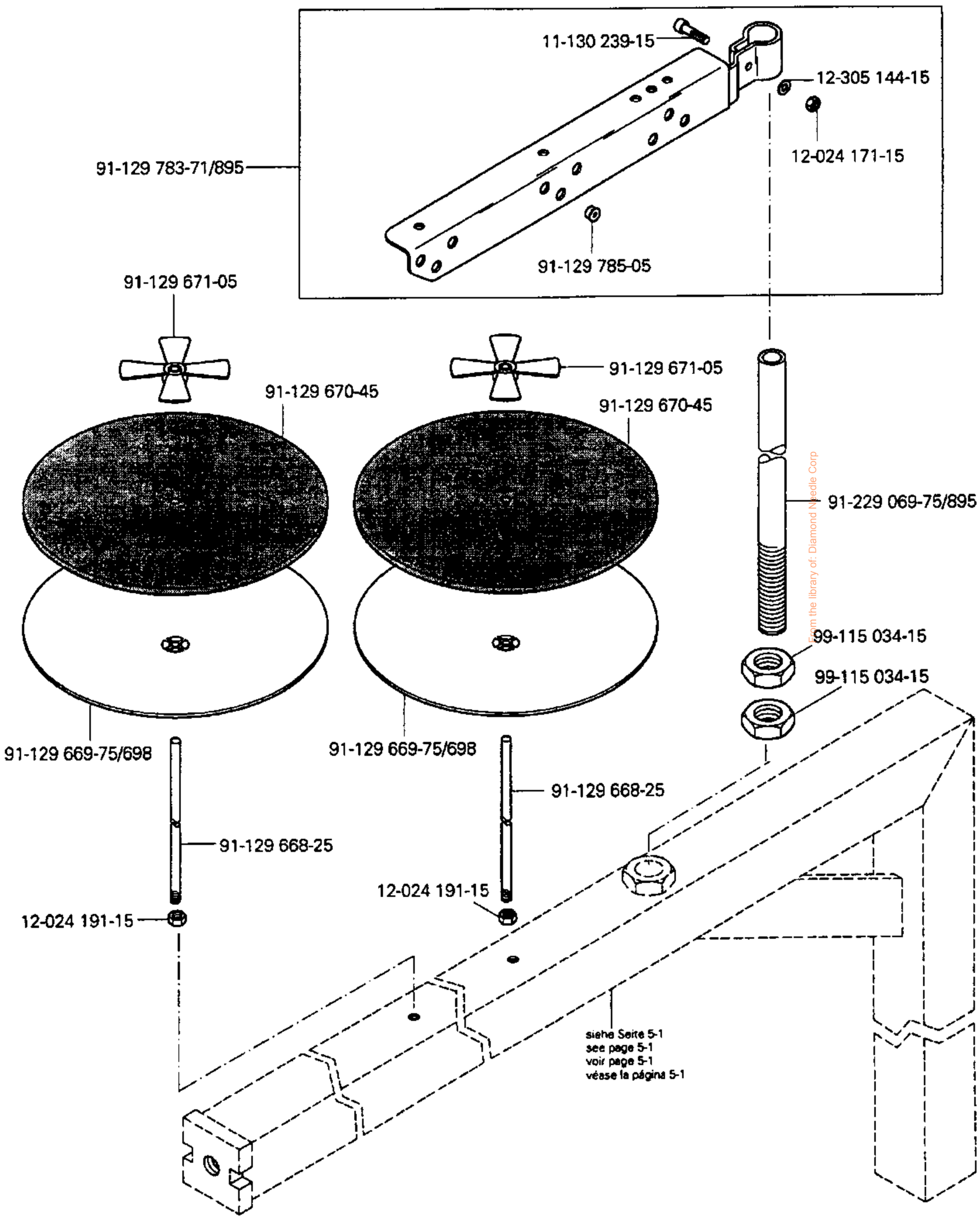

From the library of: Diamond Needle Corp

siehe Kapitel 2 Erläuterung der Schlüsselzeichen
see chapter 2 Explanation of key markings
voir le chap. 2 Explication des symboles
véase el Cap. 2 Explicaciones de los signos clave

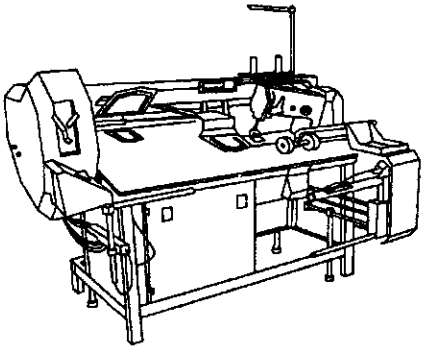

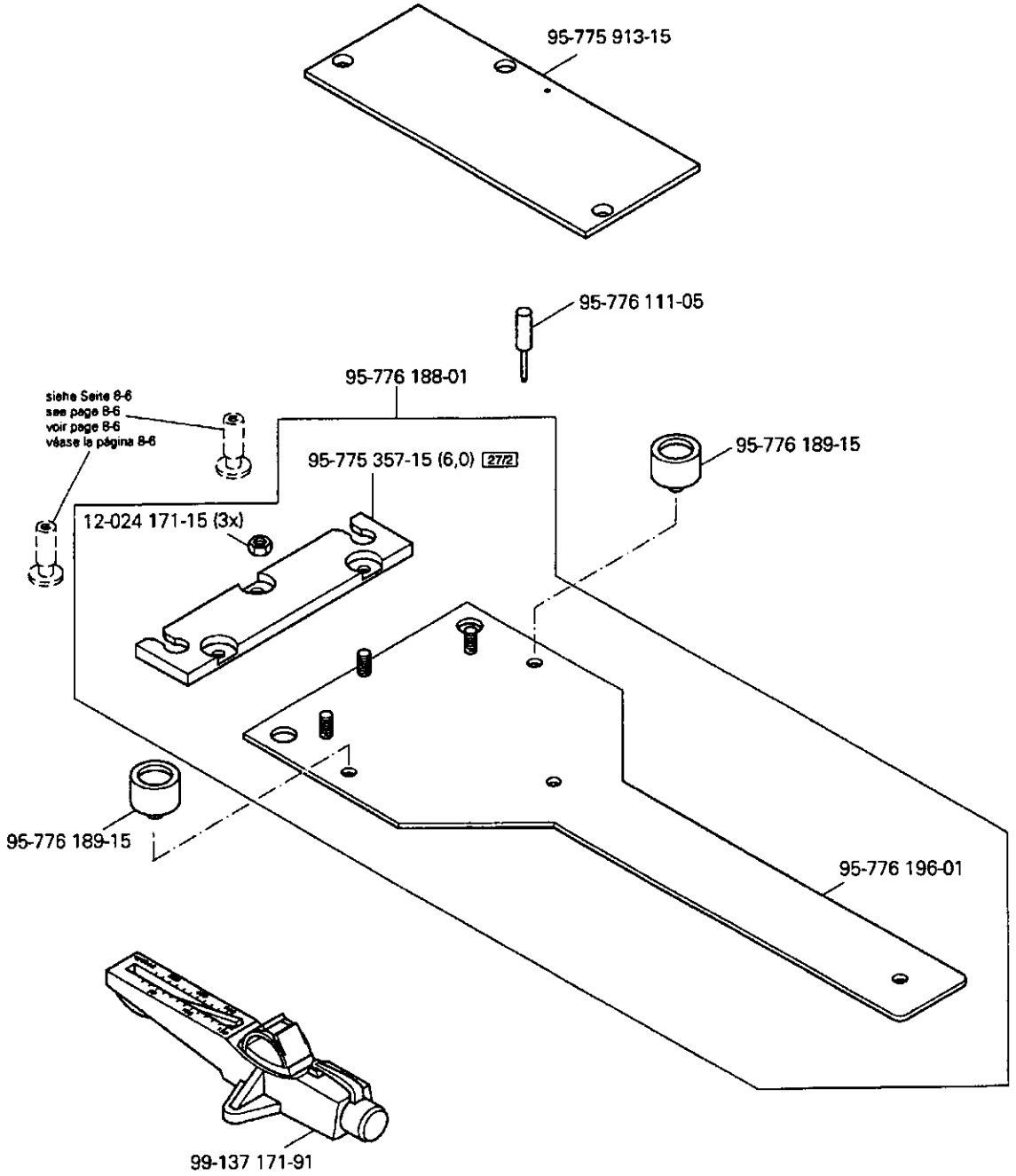

From the library of: Diamond Needle Corp

Öl Oil Huile Aceite	Mittelpunkts-Viskosität bei: Mean viscosity at: Viscosité moyenne à: Viscosidad media a:		Dichte bei: Density of: Densité à: Densidad a:		Bestellnummer für Behälter mit: Part number for can with: Numéro de commande pour récipients avec: Número de pedido para recipientes con:		
	°C	mm²/s	°C	g/cm³ (g/ml)	1 Liter 1 Litre 1 Litro	5 Liter 5 Litre 5 Litros	10 Liter 10 Litre 10 Litros
28-011 20 1-44	40	22,0	15	0,865	91-129 917-91	91-129 919-91	91-129 920-91

Fett Grease Graisse Grasa	Penetration Penetration Pénétration Penetración	Tropfpunkt Drip-point Point de suintement Punto de goteo	Bestellnummer für Behälter mit: Part number for can with: Numéro de commande pour récipients avec: Número de pedido para recipientes con:		
	mm/10	°C	0,25 kg	0,5 kg	1 kg
28-011 202-05					28-011 202-05
28-011 202-10		185			28-011 202-10
28-011 202-43	375-405	150		28-011 202-43	
28-011 202-47	220-250	185			28-011 202-47

From the library of: Diamond Needle Corp.

Reinigungsmittel Cleansing agent Agents de nettoyage Limpiadores	Bestellnummer für Behälter mit: Part number for can with: Numéro de commande pour récipients avec: Número de pedido para recipientes con: 240 ml
Isoprophyl-Alkohol	95-665 735-91

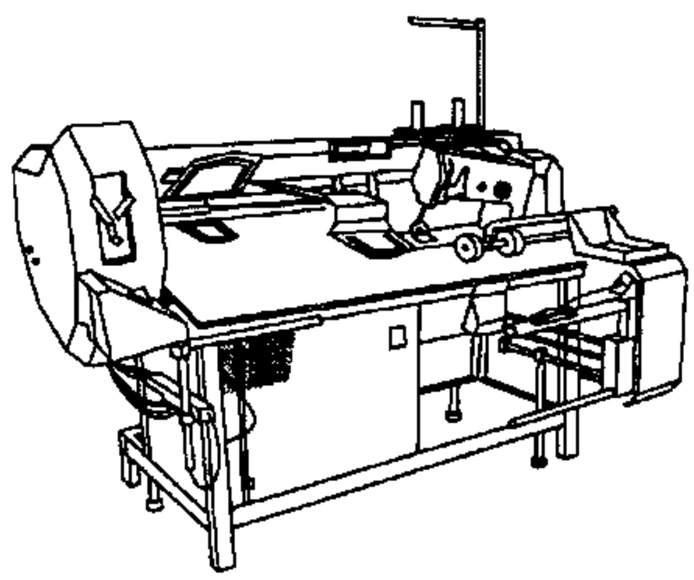

Diskettenlaufwerk mit Leitung
Disc drive with cable
Lecteur de disquettes avec câble
Lector de discos con cable

PFAFF 3588-04/020

15.01

91-094 639-73/002

71-890 000-09

91-094 520-73/003

91-094 196-91

from the library of: Diamond Needle Corp

Höhenverstellung für Gestell
Vertical adjustment for frame
Réglage de la hauteur du bâti
Regulación de la altura del bastidor

PFAFF 3588-04/020

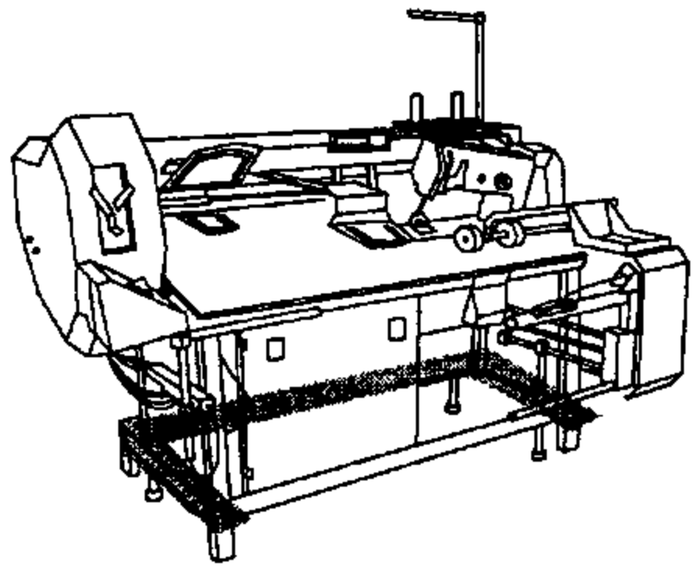

95-775 520-91

11-130 179-15 (4x)
95-775 511-15
12-610 570-45
95-775 509-05
12-305 264-15 (2x)
12-499 230-45 (2x)
11-130 452-15 (2x)
99-137 087-05
14-310 240-01
95-775 518-05
95-775 514-05
99-134 935-91

95-775 520-91

11-130 179-15 (4x)
95-775 511-15
12-610 570-45
11-130 452-15 (2x)
12-499 230-45 (2x)
12-305 264-15 (2x)
95-775 509-05
99-137 087-05
14-310 240-01
95-775 518-05
95-775 514-05
99-134 935-91

95-775 520-91

11-130 179-15 (4x)
95-775 511-15
12-610 570-45
11-130 452-15 (2x)
12-499 230-45 (2x)
12-305 264-15 (2x)
95-775 509-05
99-137 087-05
14-310 240-01
95-775 518-05
95-775 514-05
99-134 935-91

From the library of: Diamond Needle Corp.

siehe Kapitel 2 Erläuterung der Schlüsselzeichen
see chapter 2 Explanation of key markings
voir le chap. 2 Explication des symboles
véase el Cap. 2 Explicaciones de los signos clave

Höhenverstellung für Gestell
Vertical adjustment for frame
Réglage de la hauteur du bâti
Regulación de la altura del bastidor

15.02

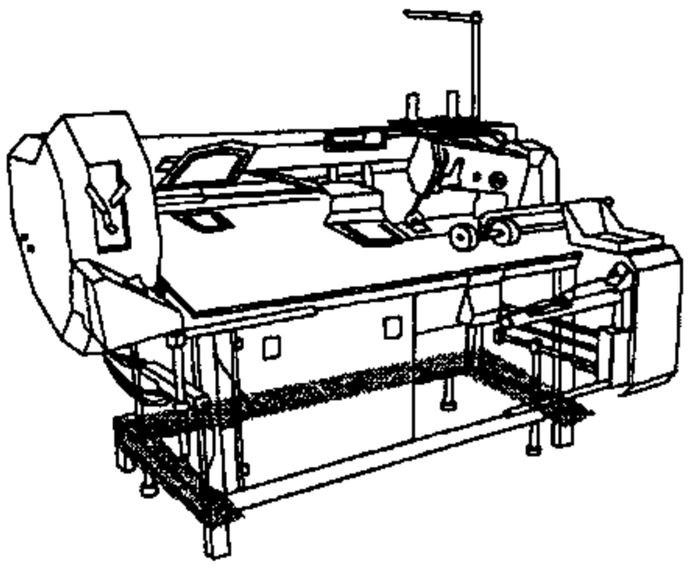

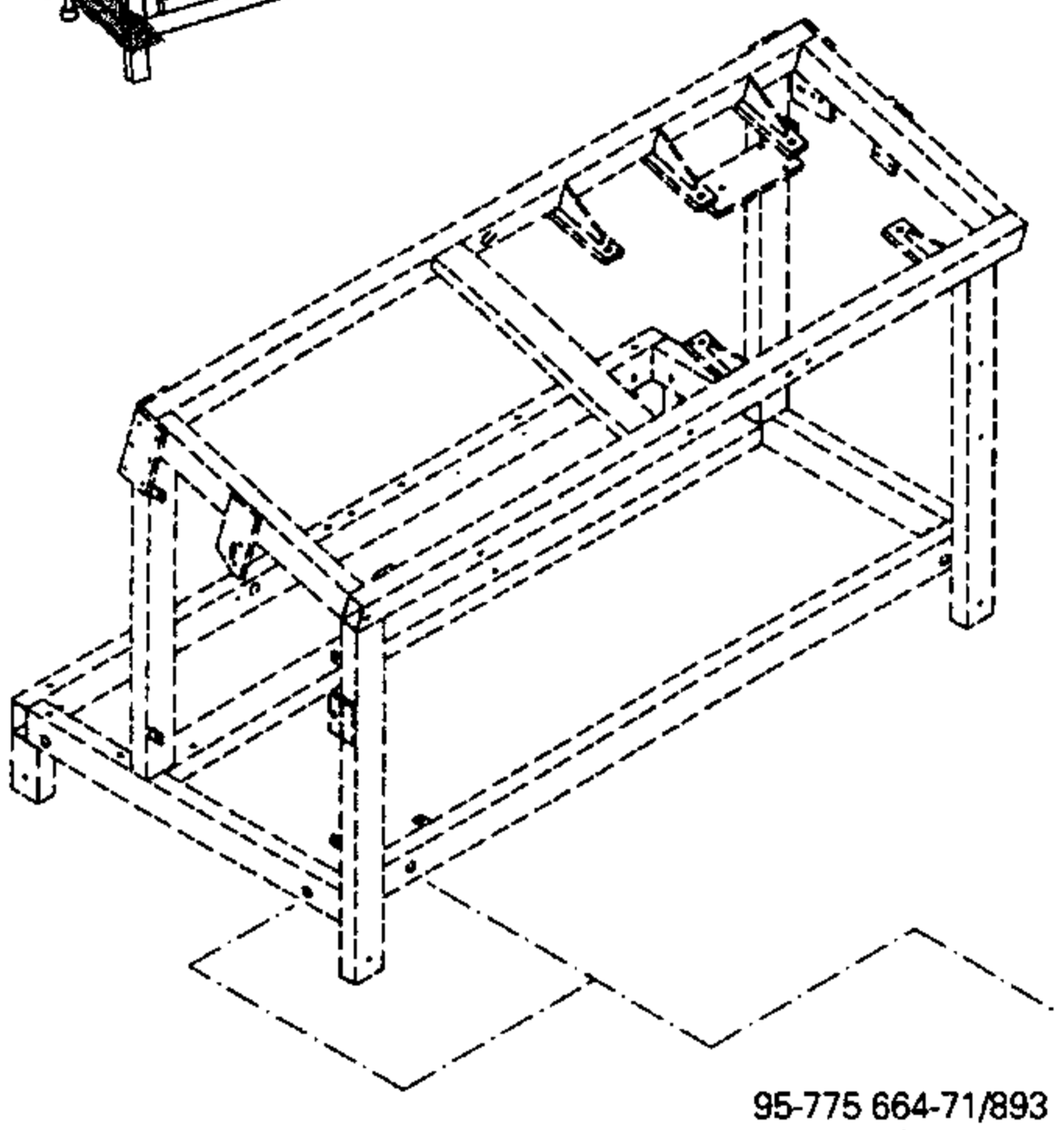

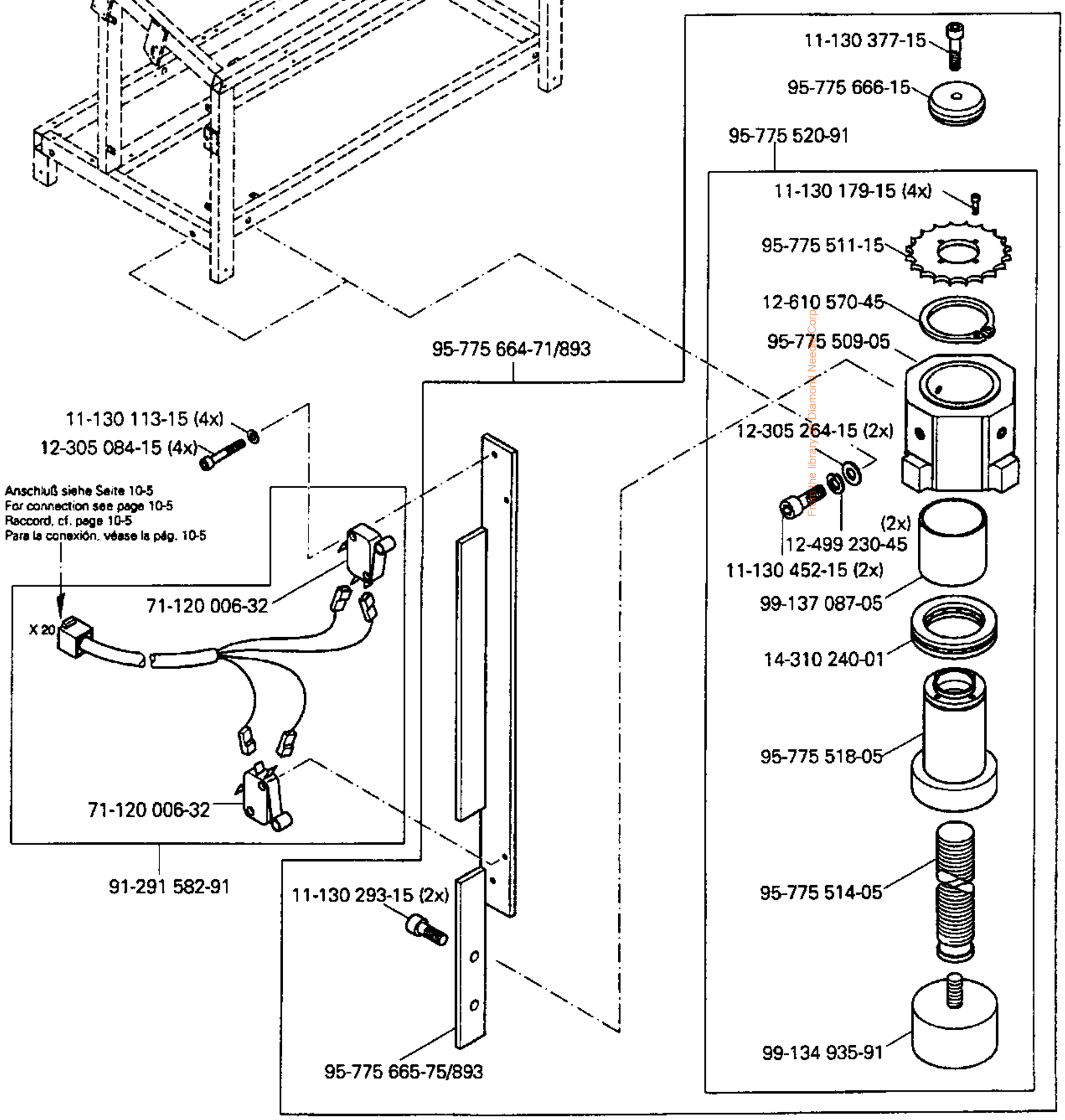

Free the library of Diamond Needle Corp.

siehe Kapitel 2 Erläuterung der Schlüsselzeichen
see chapter 2 Explanation of key markings
voir le chap. 2 Explication des symboles
véase el Cap. 2 Explicaciones de los signos clave

Höhenverstellung für Gestell
Vertical adjustment for frame
Réglage de la hauteur du bâti
Regulación de la altura del bastidor

PFAFF 3588-04/020

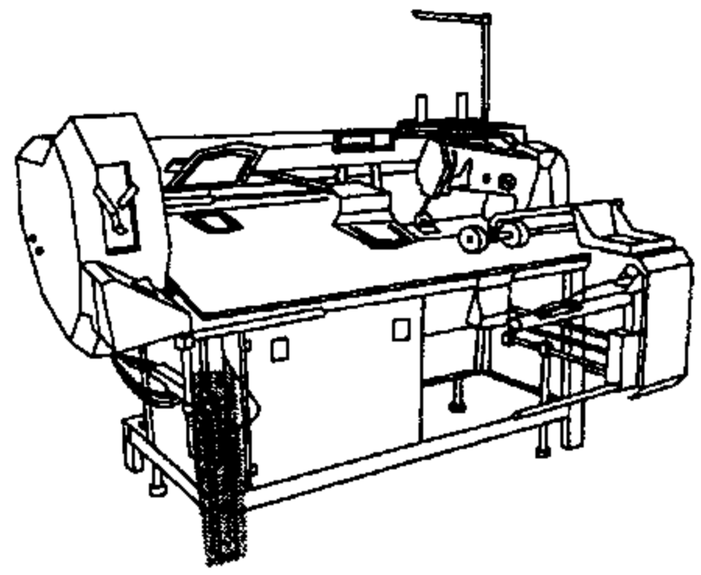

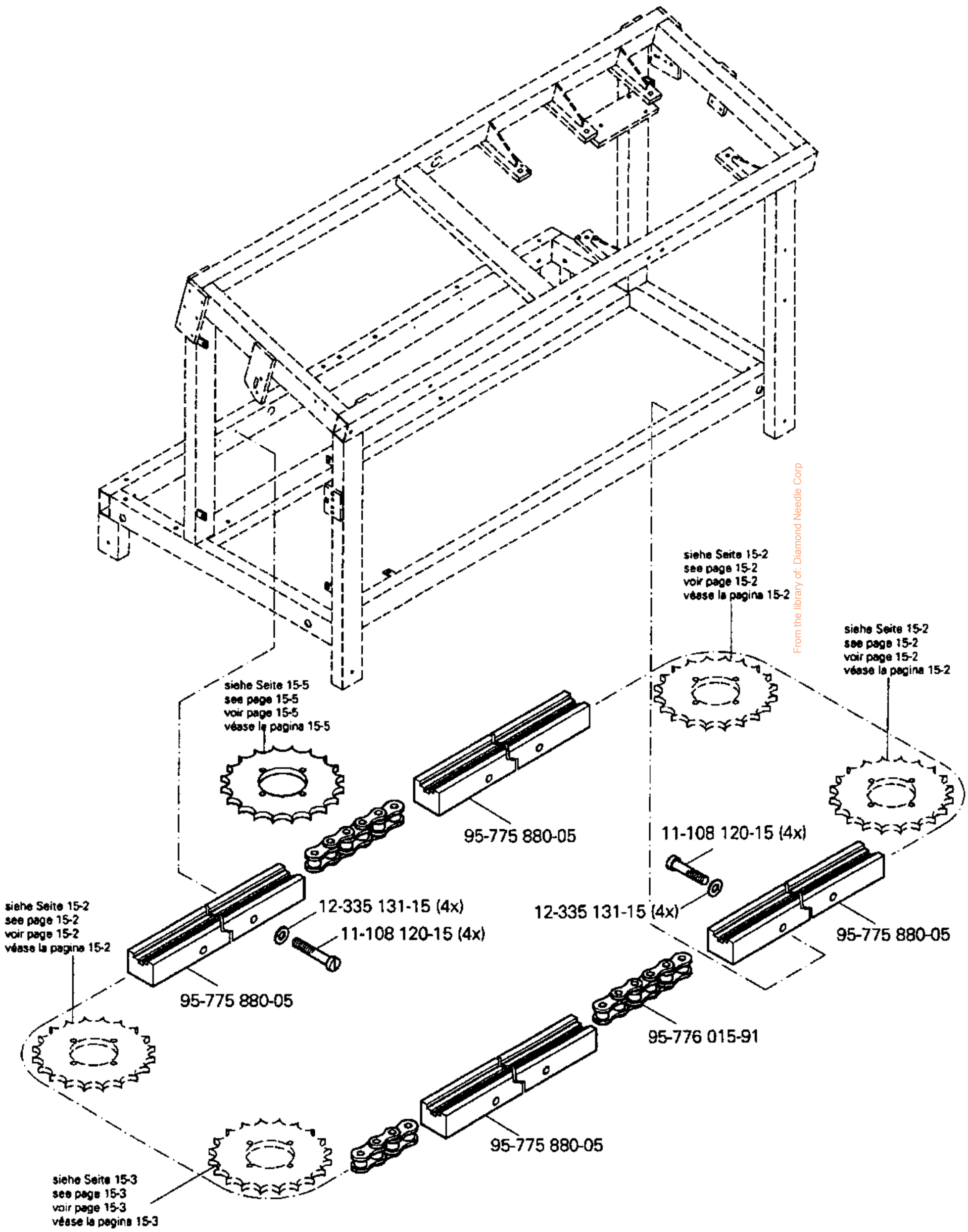

From the library of: Diamond Needle Corp

siehe Kapitel 2 Erläuterung der Schlüsselzeichen
see chapter 2 Explanation of key markings
voir le chap. 2 Explication des symboles
véase el Cap. 2 Explicaciones de los signos clave

Höhenverstellung für Gestell
Vertical adjustment for frame
Réglage de la hauteur du bâti
Regulación de la altura del bastidor

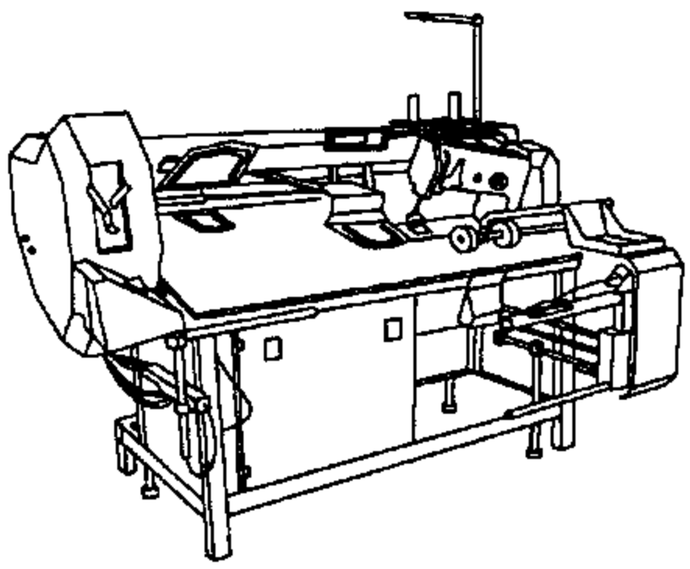

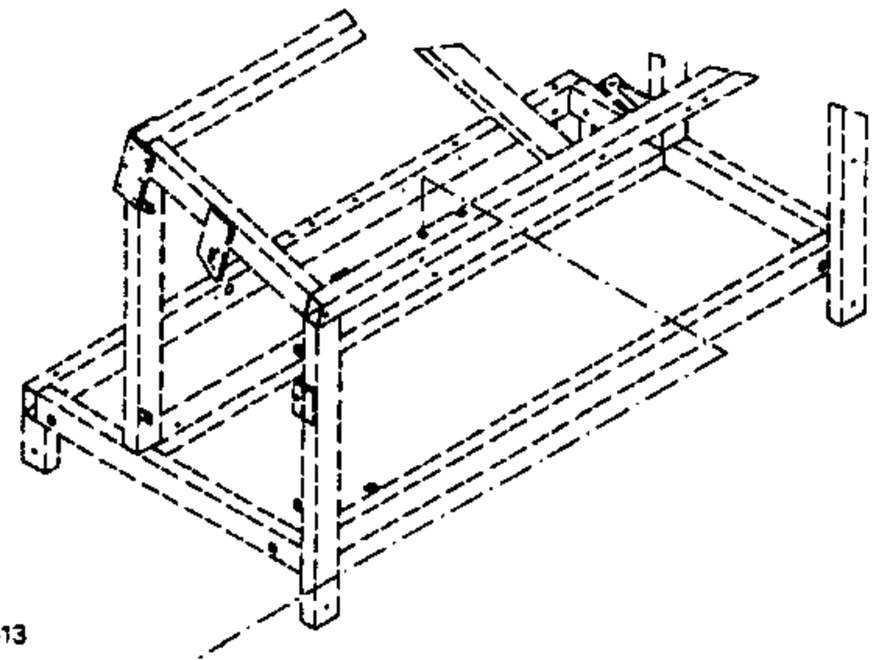

Anschluß siehe Seite 10-13
For connection see page 10-13
Raccord, cf. page 10-13
Para la conexión, véase la pág. 10-13

91-291 583-91
71-160-003-37
X23
71-160 001-40
71-370 001-59
71-520 005-20
95-775 674-71/893
12-660 550-45
14-010 665-01
12-660 550-45
11-130 296-15 (3x)
12-499 190-45 (3x)
12-305 174-15 (3x)
95-775 516-15 (4x)
95-775 532-05
12-024 211-15 (2x)
12-305 224-15 (2x)
12-499 190-45 (4x)
12-024 231-15
12-305 264-15
11-130 311-15 (4x)
11-330 304-15
12-024 231-15
12-024 191-15
12-305 264-15
95-775 529-75/893
13-033 307-05 (2x)
12-305 224-15 (2x)
11-130 365-15 (2x)
95-775 525-15
95-775 531-05
95-775 527-15
95-775 531-05
95-775 530-05
12-305 114-15 (4x)
11-130 176-15 (4x)
12-610 270-45
95-775 530-05
12-610 270-45

From the library of: Diamond Needle Corp

siehe Kapitel 2 Erläuterung der Schlüsselzeichen
see chapter 2 Explanation of key markings
voir le chap. 2 Explication des symboles
véase el Cap. 2 Explicaciones de los signos clave

Höhenverstellung für Gestell PFAFF 3588-04/020
Vertical adjustment for frame
Réglage de la hauteur du bâti
Regulación de la altura del bastidor

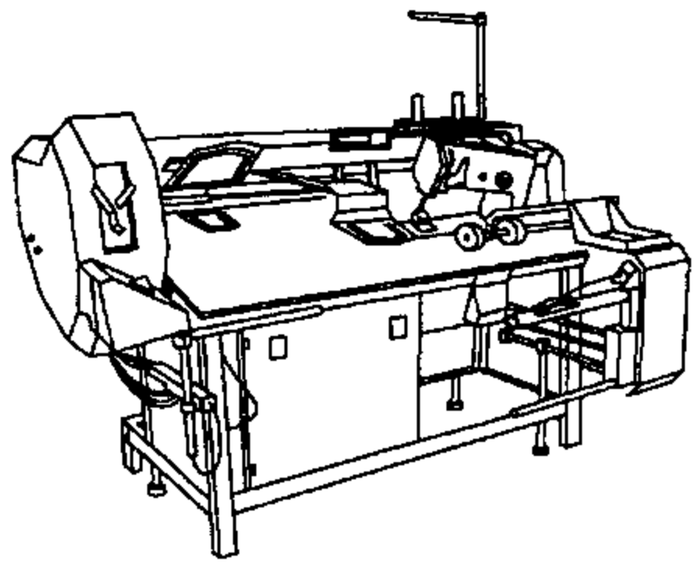

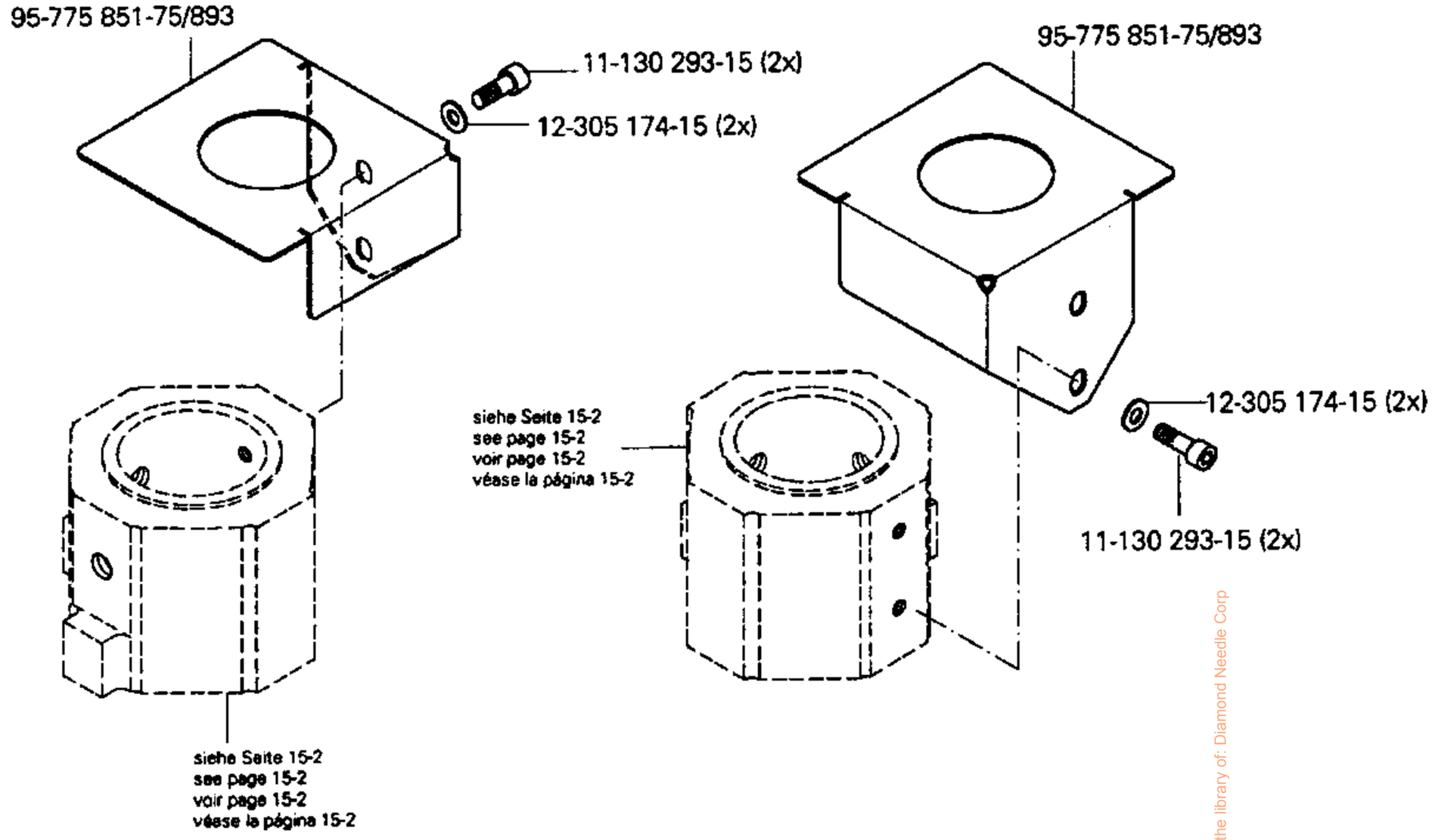

From the library of: Diamond Needle Corp

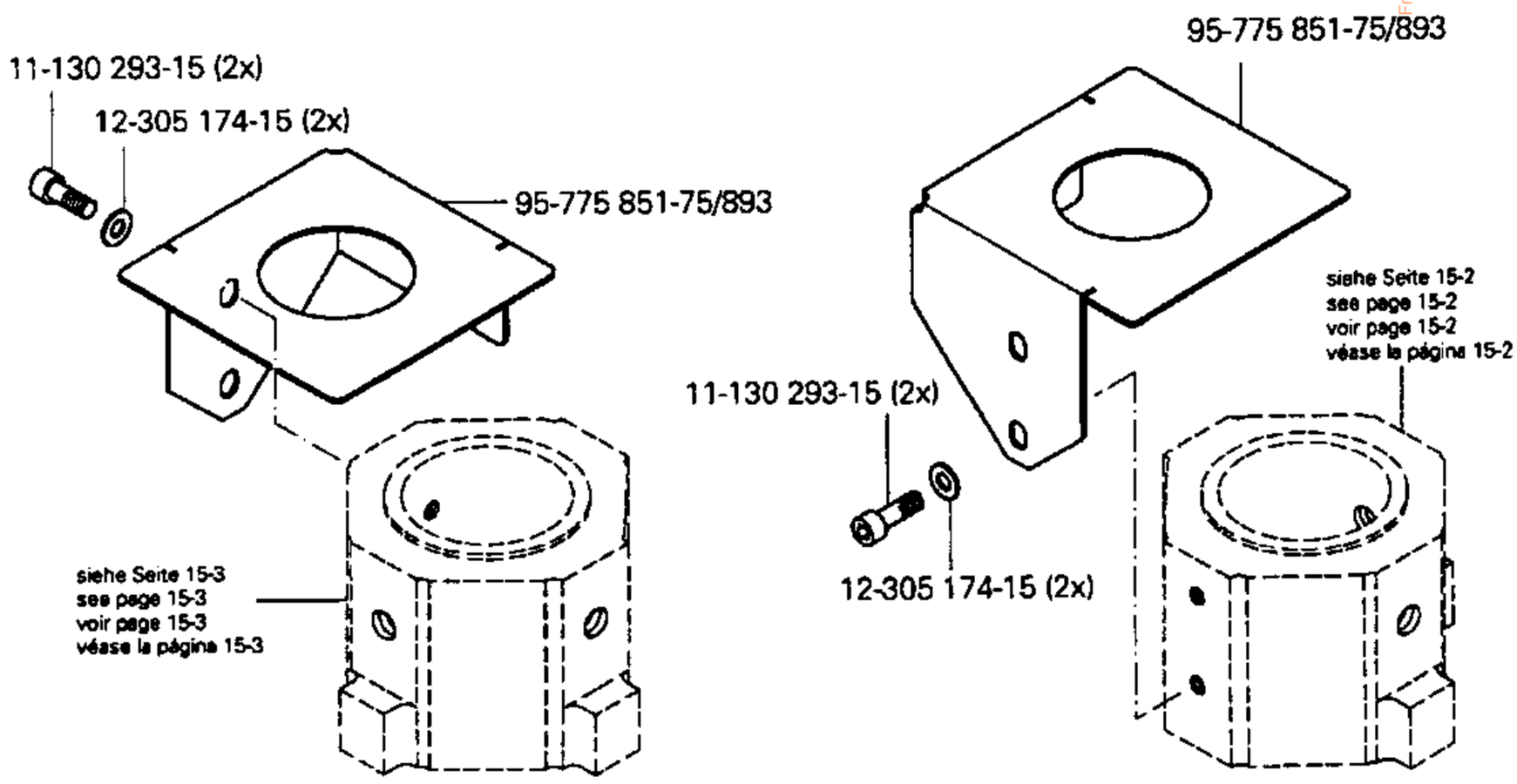

siehe Kapitel 2 Erläuterung der Schlüsselzeichen
see chapter 2 Explanation of key markings
voir le chap. 2 Explication des symboles
véase el Cap. 2 Explicaciones de los signos clave

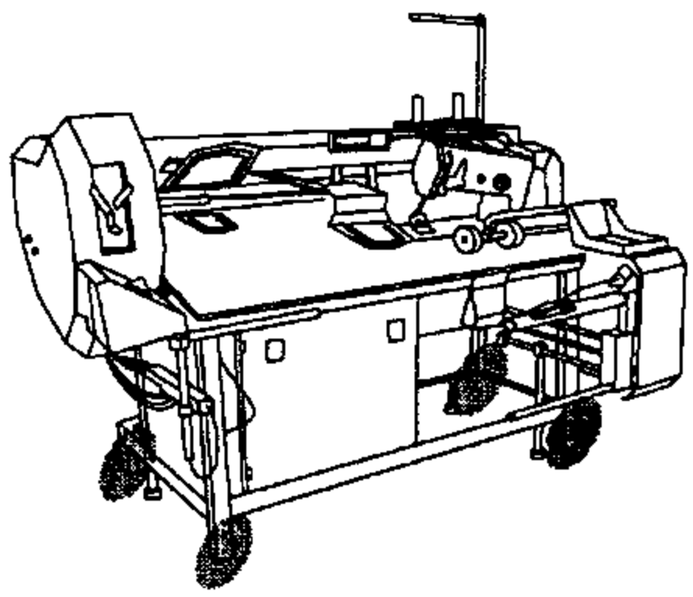

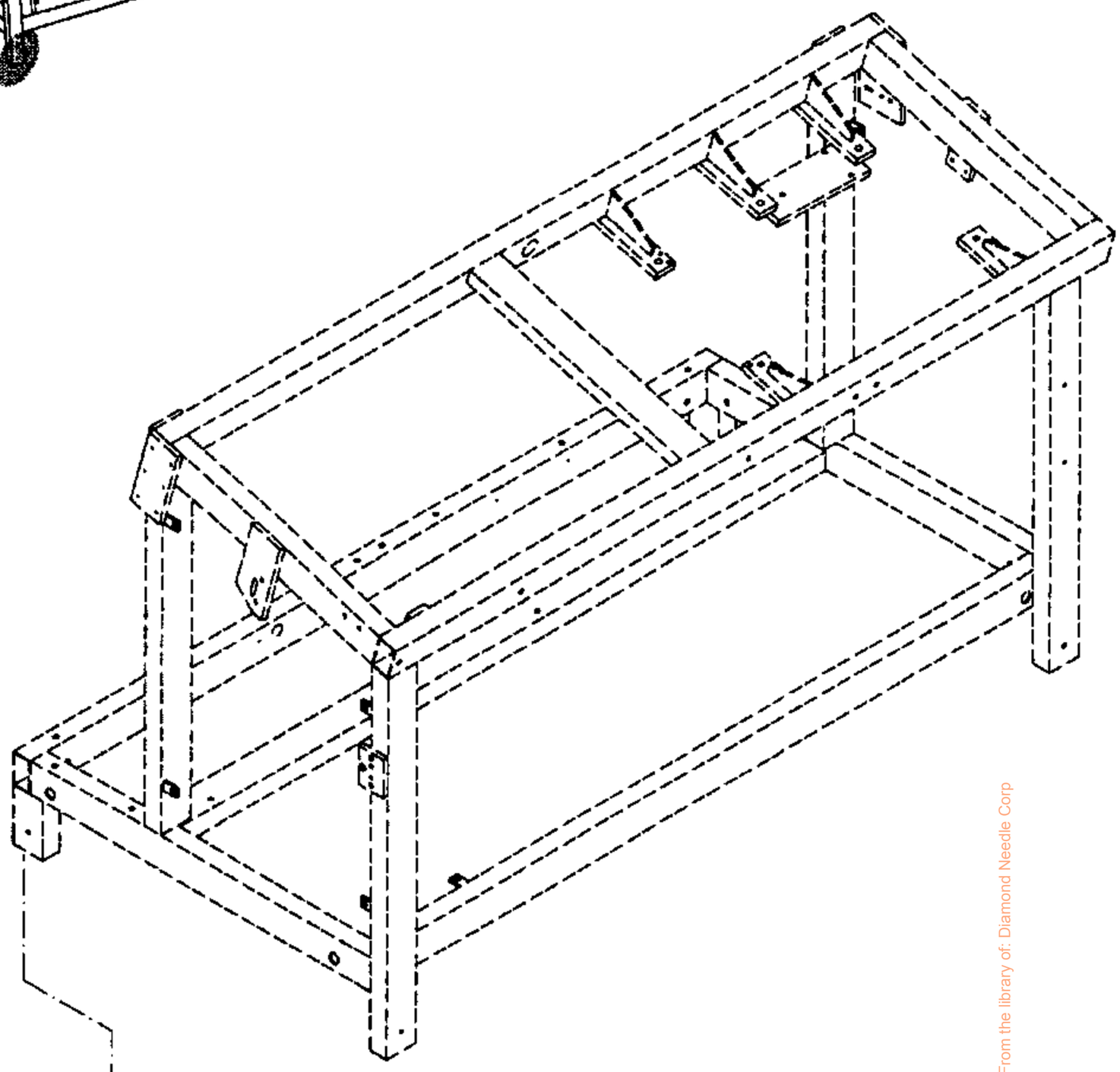

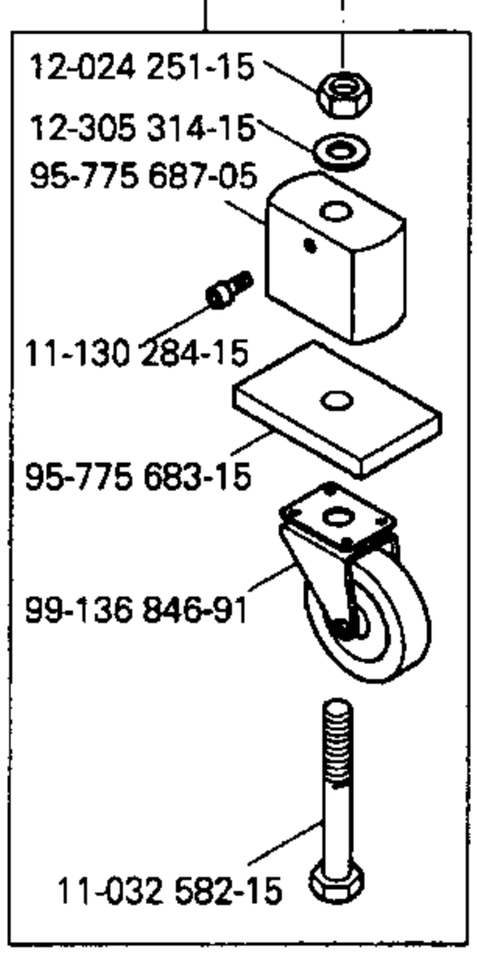

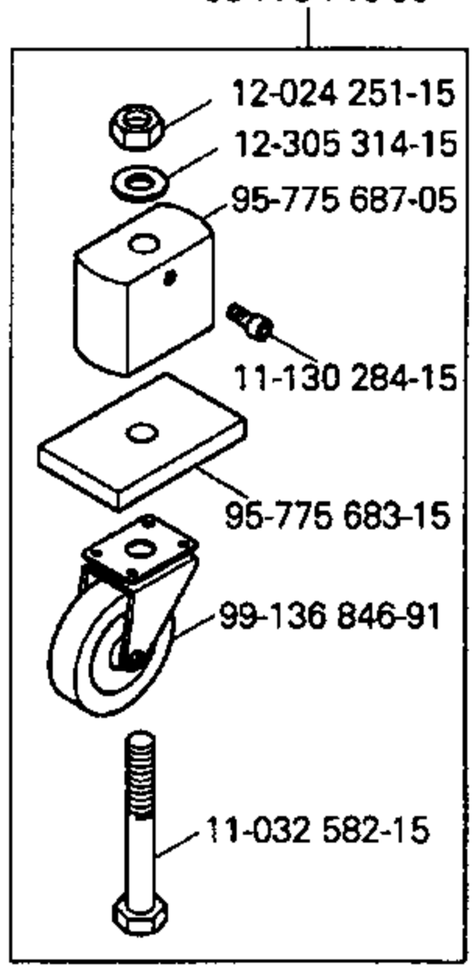

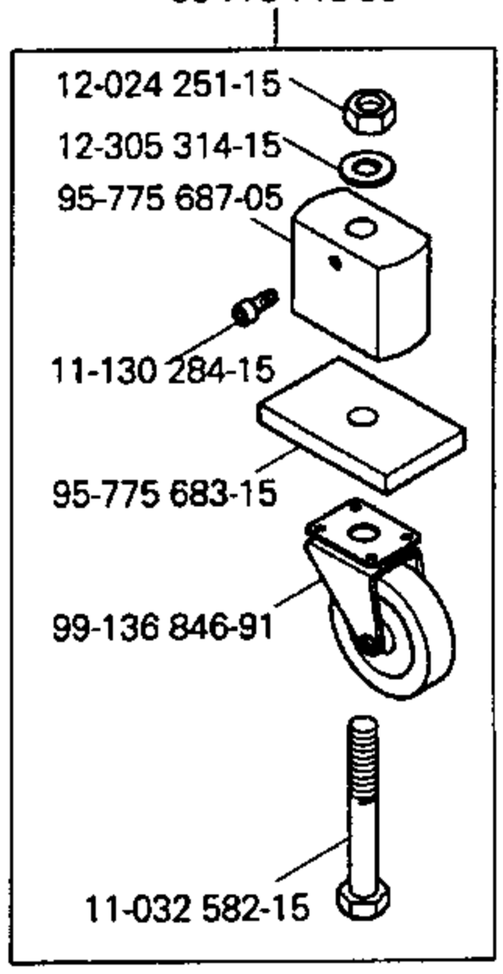

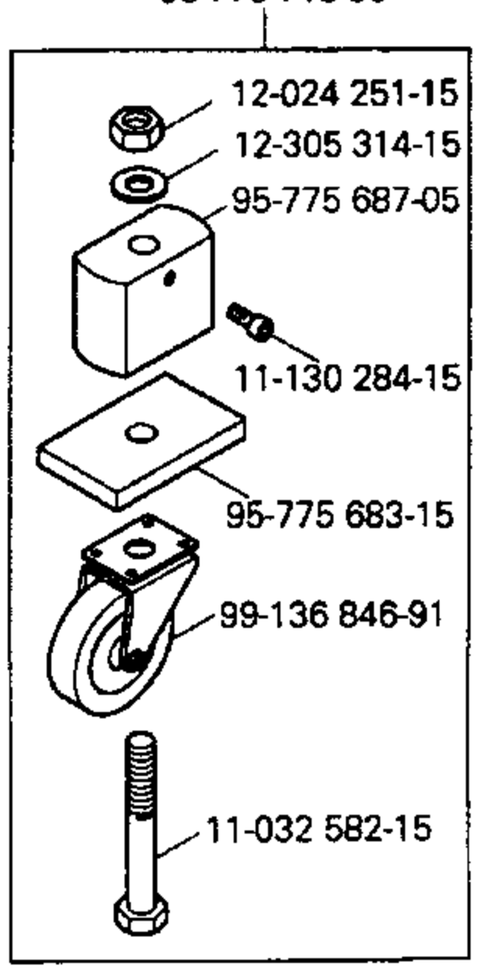

From the library of: Diamond Needle Corp

siehe Kapitel 2 Erläuterung der Schlüsselzeichen
see chapter 2 Explanation of key markings
voir le chap. 2 Explication des symboles
véase el Cap. 2 Explicaciones de los signos clave

15.04

Ecken-Umbuggschieber
Edge folders
Glissière rempliage du coin
Remetedor de esquinas

PFAFF 3588-04/020

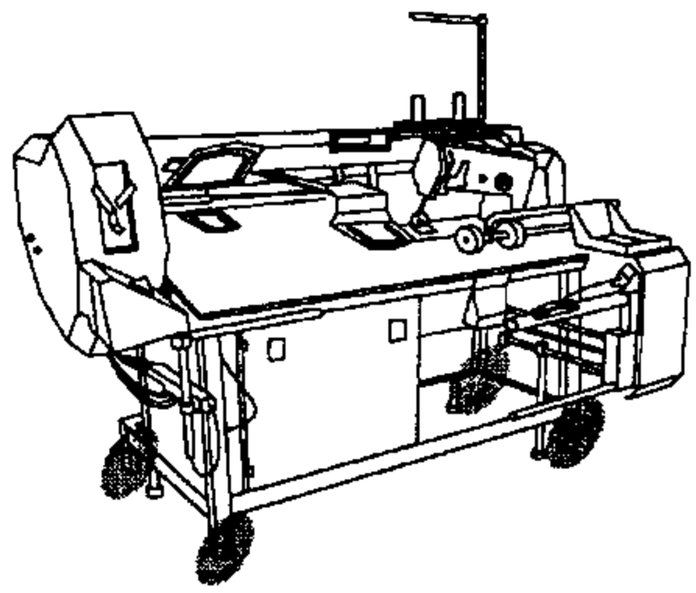

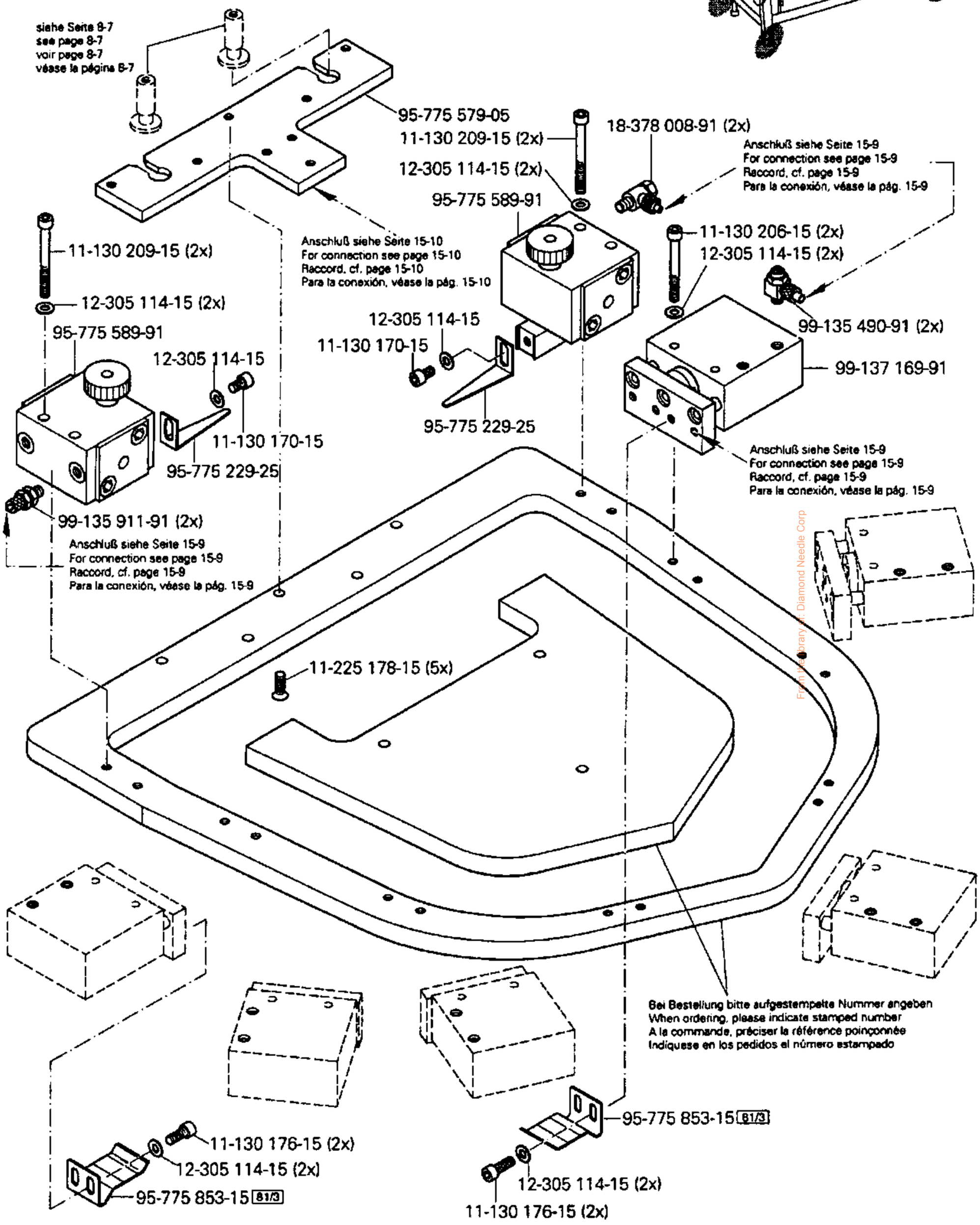

From the Library of: Diamond Needle Corp

siehe Kapitel 2 Erläuterung der Schlüsselzeichen
see chapter 2 Explanation of key markings
voir le chap. 2 Explication des symboles
véase el Cap. 2 Explicaciones de los signos clave

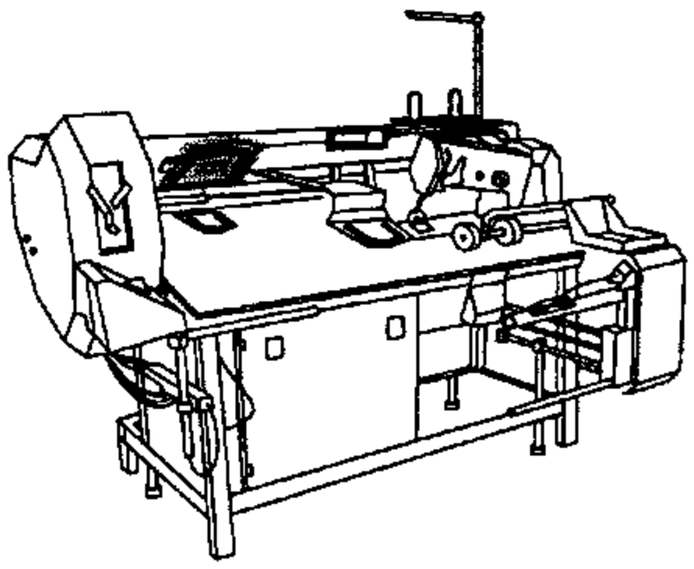

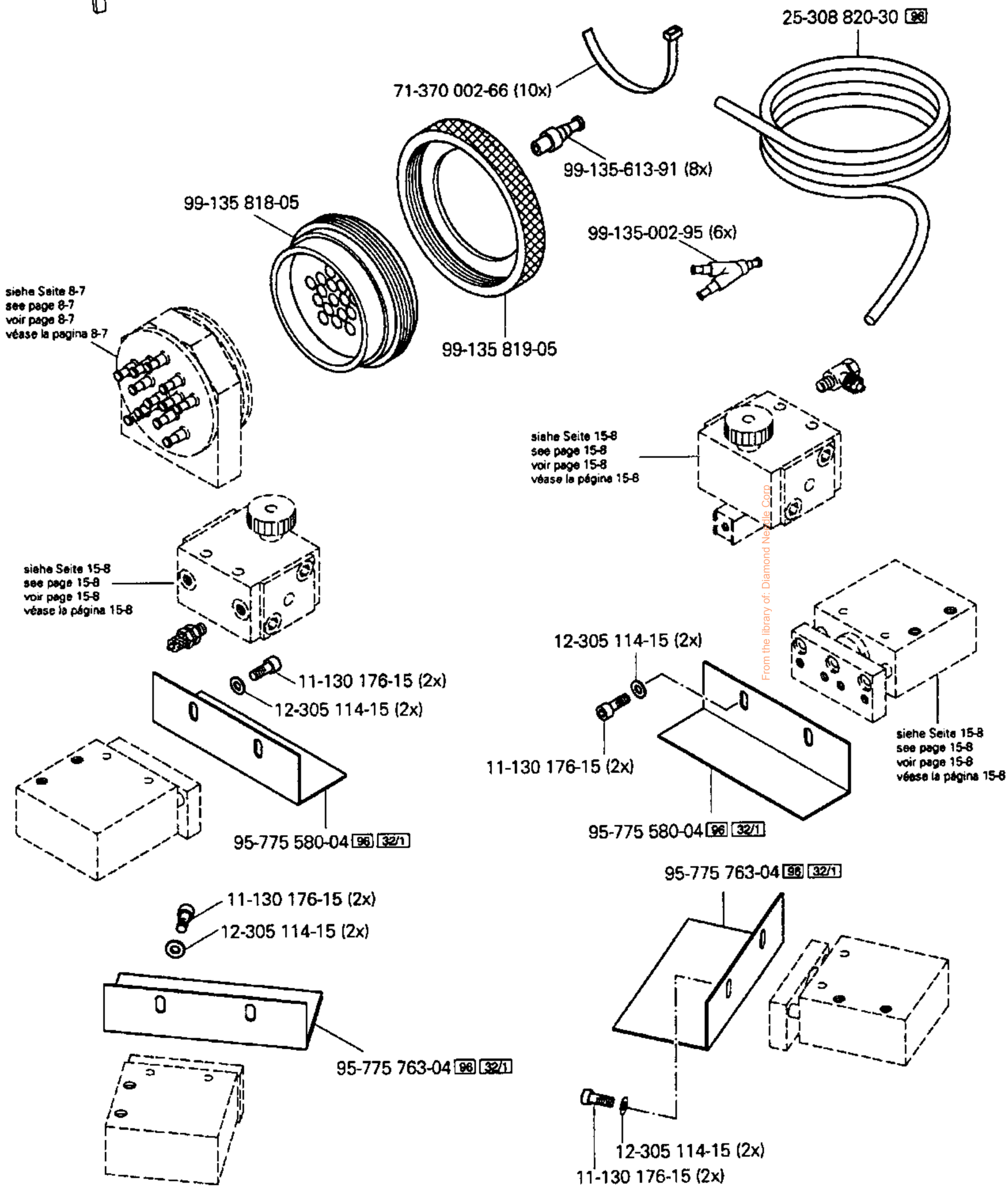

From the library of: Diamond Nezdle Corp

15.04

Ecken-Umbuggschieber
Edge folders
Glissière rempliage du coin
Remetedor de esquinas

PFAFF 3588-04/020

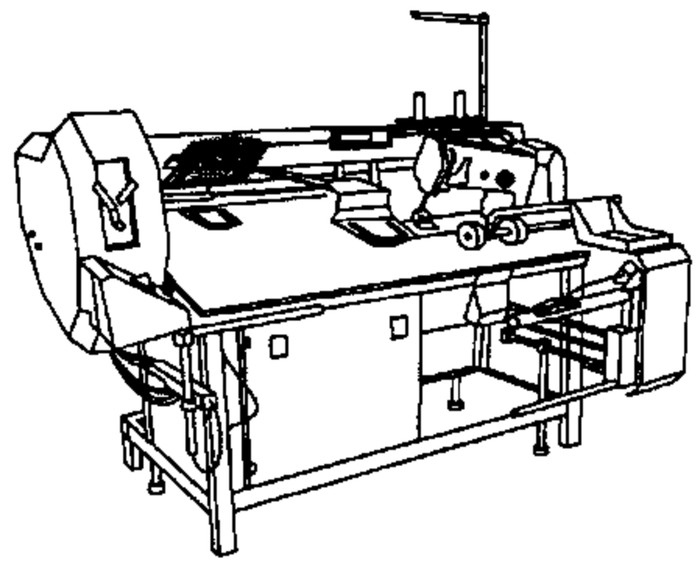

91-291919-91 solenoid for the pocket holder.
91-291920-91 basic kit that is mounted to each machine when using the solenoid.

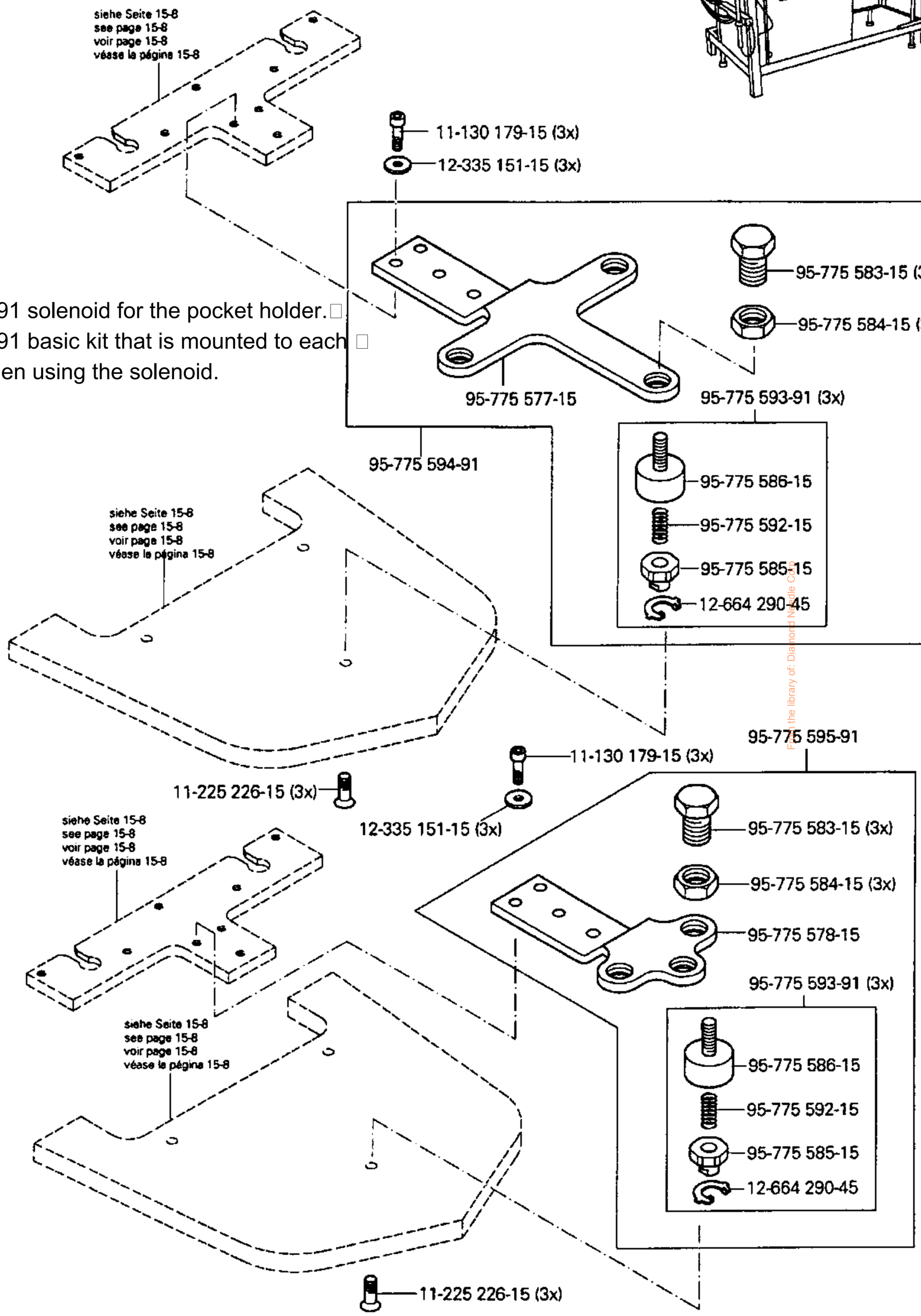

From the library of: Diamond Needle Corp

siehe Kapitel 2 Erläuterung der Schlüsselzeichen
see chapter 2 Explanation of key markings
voir le chap. 2 Explication des symboles
véase el Cap. 2 Explicaciones de los signos clave

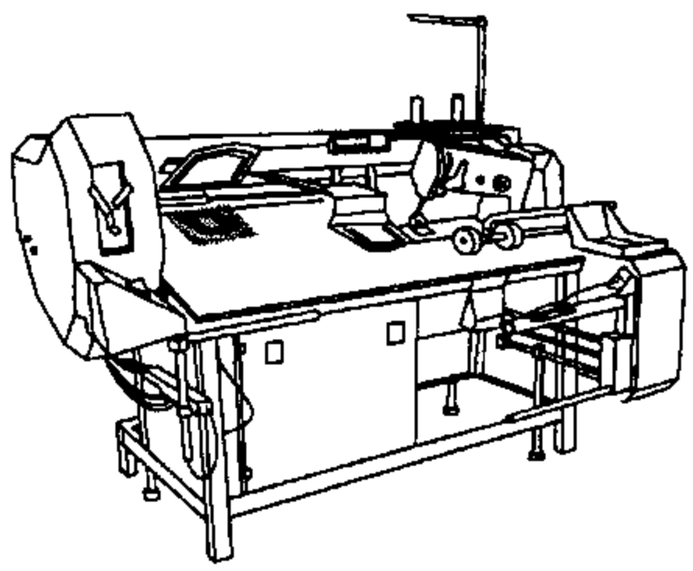

Taschenblech
Pocket plate
Gabarit de poche
Chapa del bosillo PFAFF 3588-04/020

15.05

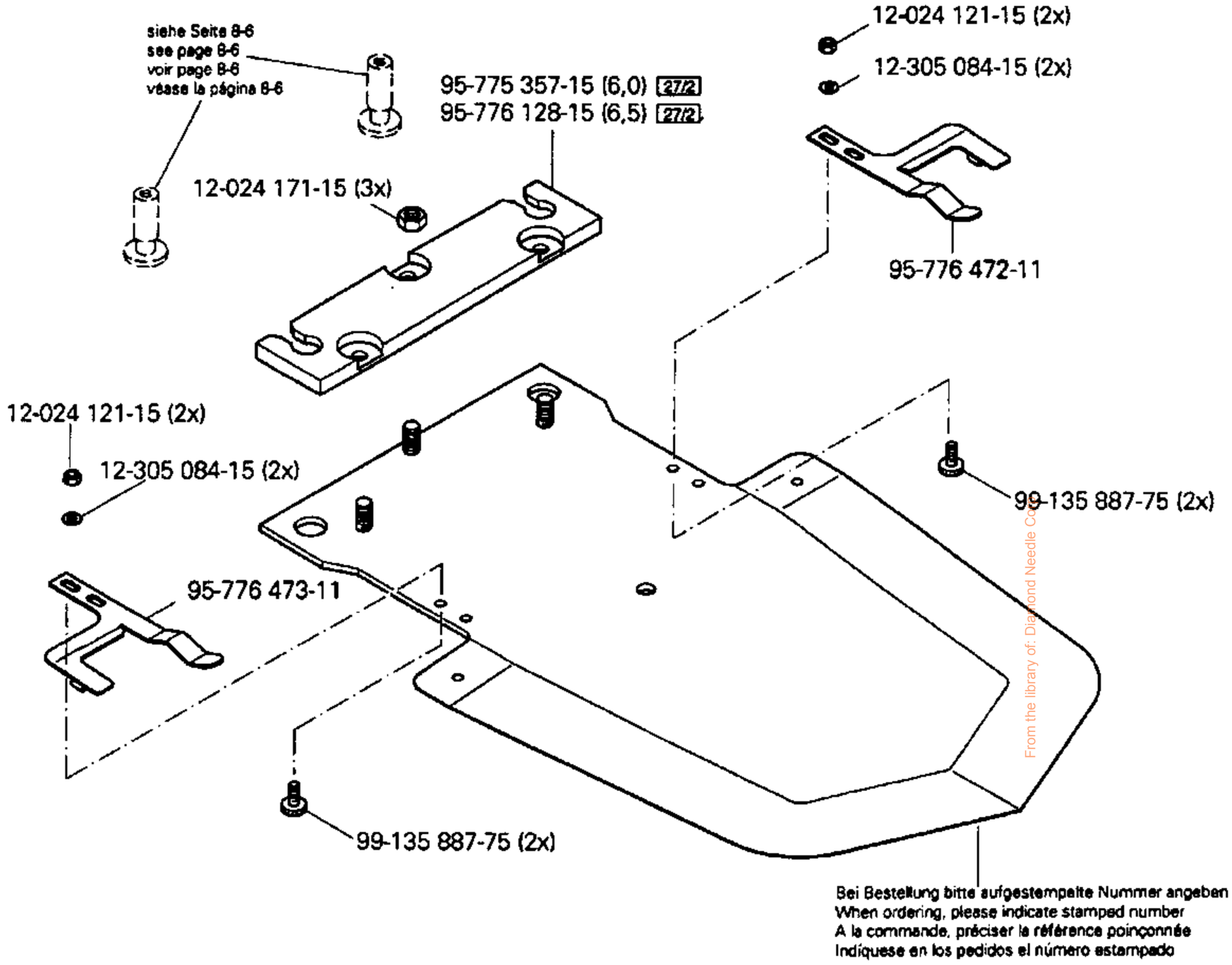

Bei Bestellung bitte aufgestempelte Nummer angeben
When ordering, please indicate stamped number
A la commande, préciser la référence poinçonnée
Indíquese en los pedidos el número estampado

From the library of: Diamond Needle Co

Taschenblech
Pocket plate
Gabarit de poche
Chapa del bosillo

PFAFF 3588-04/020

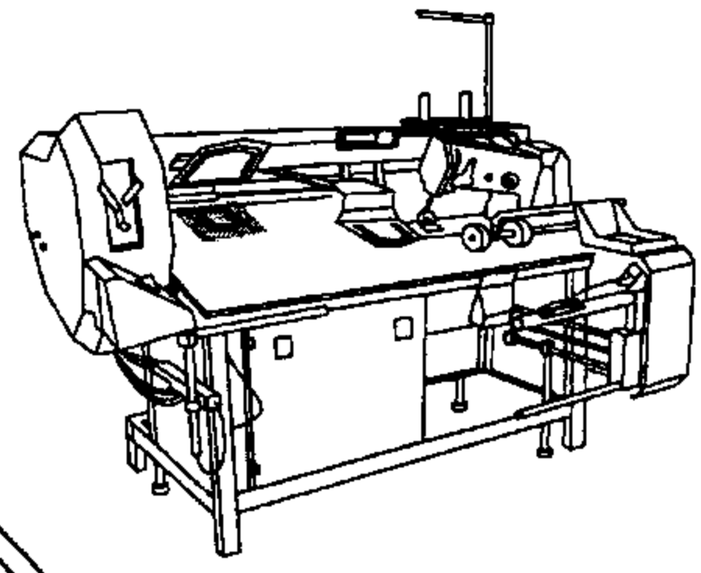

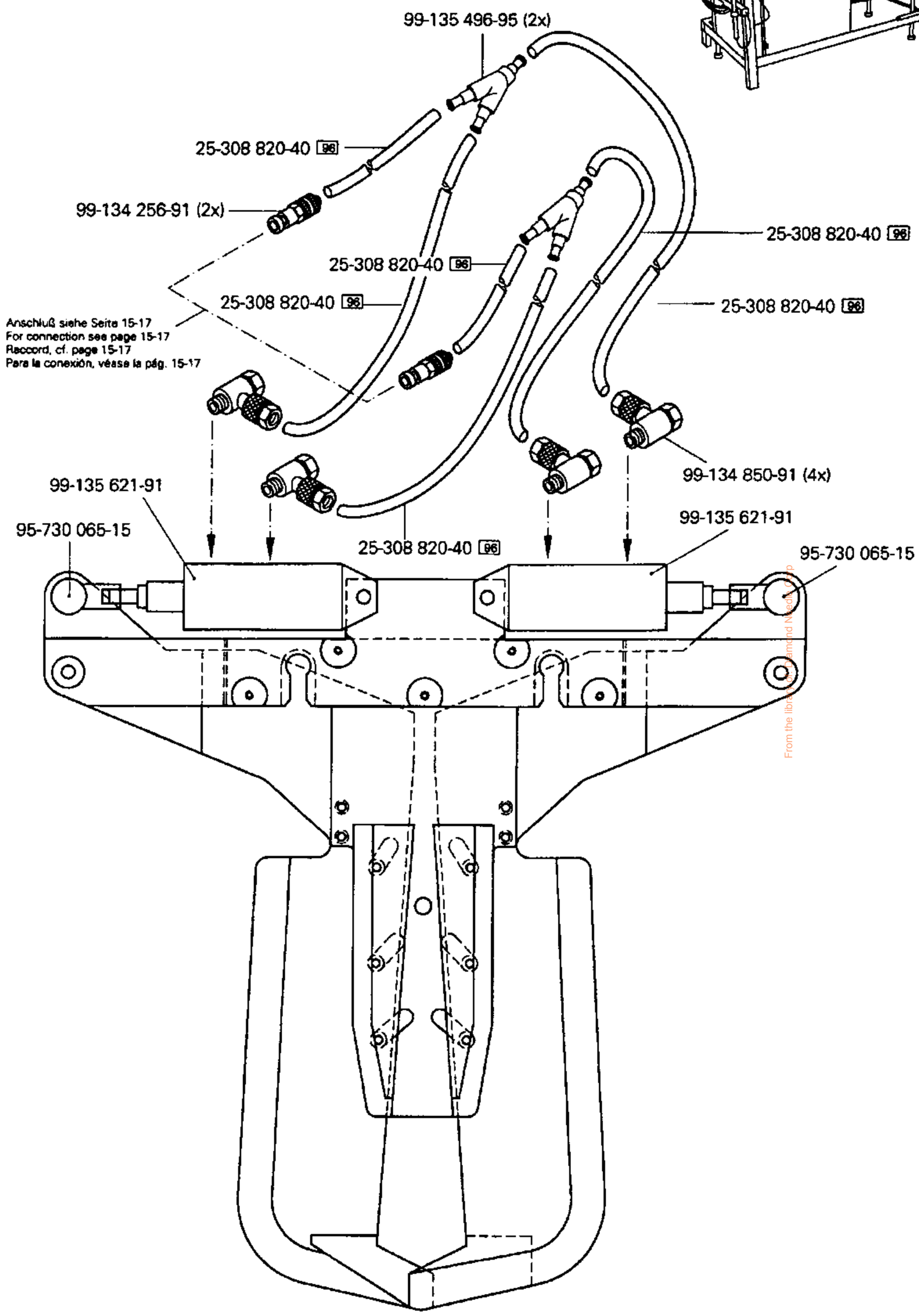

From the library of Diamond Needle Corp

siehe Kapitel 2 Erläuterung der Schlüsselzeichen
see chapter 2 Explanation of key markings
voir le chap. 2 Explication des symboles
véase el Cap. 2 Explicaciones de los signos clave

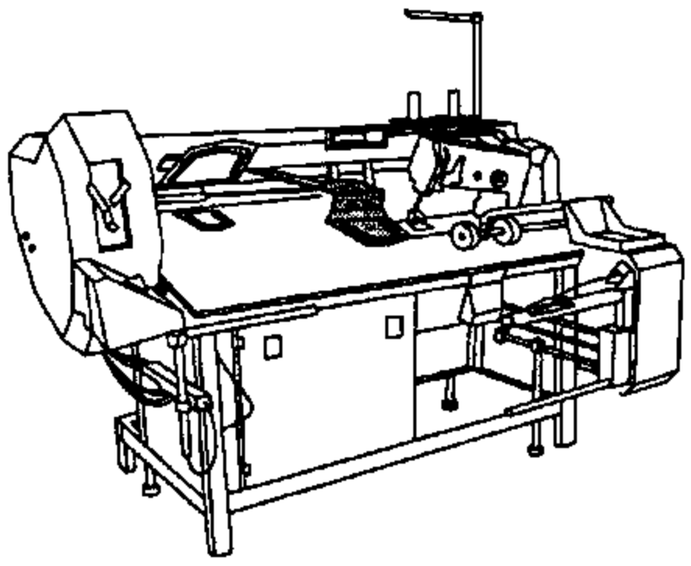

ROLL FLAP is when the flap is first sewn on and then turned for top stitching.

25-308 820-30 96
99-135 002-95
Anschluß siehe Seite 15-16
For connection see page 15-16
Raccord, cf. page 15-16
Para la conexión, véase la pág. 15-16
25-308 820-30 96
99-135 002-95
25-308 820-30 96
99-134 256-91 (2x)
25-308 820-30 96
25-308 820-30 96
Mounting plate part number 95-776 762-05
instead of 95-776 434-91
95 776 434-91
99-134 586-91 (2x)
11-130 224-15 (4x)
99-135 184-91 (2x)
25-308 820-30 96
99-135 233-91 (4x)
11-225 178-15 (4x)
95-776 432-05 (2x)
16-049 020-11 (2x)
16-047 020-15 (2x)
11-108 108-15 (2x)
95-776 431-05 (4x)
71-120 006-32
14-246 122-01 (4x)
91-291 676-91
95-776 430-05 (4x)
12-024 191-15 (4x)
11-130 179-15 (8x)
11-225 178-15 (8x)

From the Library of: Diamond Needle Corp

15.06 Schablonenblech / Jig plate / Gabarit / Plantilla

PFAFF 3588-04/020

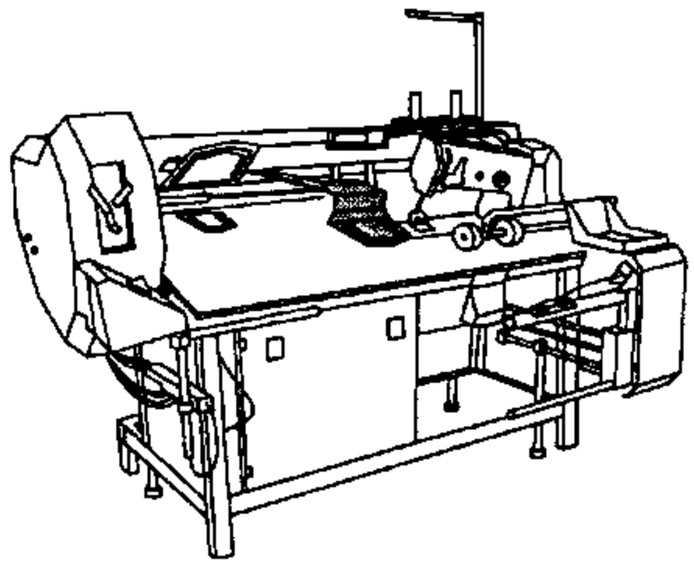

11-335 085-15
95-775 885-15
95-775 884-05
11-130 176-15 (3x)
12-305 114-15 (3x)
91-700 335-25
95-776 442-01
95-775 328-05
11-335 085-15
95-775 886-15
siehe Seite 6-3
see page 6-3
voir page 6-3
véase la página 6-3
95-776 519-90
11-130 176-15 (3x)
12-305 114-15 (3x)
99-137 005-15 (8x)
95-775 757-05
29-013 660-01 3/4
11-225 172-15 (9x)
28-911 200-42 (3mm x 15mm x 10m) 3/4
25-405 604-33 (6mm x 15mm x 10m) 3/4
Foam tape
25-405 604-11 (3mm x 15mm x 10m)
25-405 604-12 (5mm x 15mm x 10m)

Bei Bestellung bitte aufgestempelte Nummer angeben
When ordering, please indicate stamped number
A la commande, préciser la référence poinçonnée
Indíquese en los pedidos el número estampado

From the library of Pfaff Needle Corp

Bei Bestellung bitte aufgestempelte Nummer angeben
When ordering, please indicate stamped number
A la commande, préciser la référence poinçonnée
Indíquese en los pedidos el número estampado

siehe Kapitel 2 Erläuterung der Schlüsselzeichen
see chapter 2 Explanation of key markings
voir le chap. 2 Explication des symboles
véase el Cap. 2 Explicaciones de los signos clave

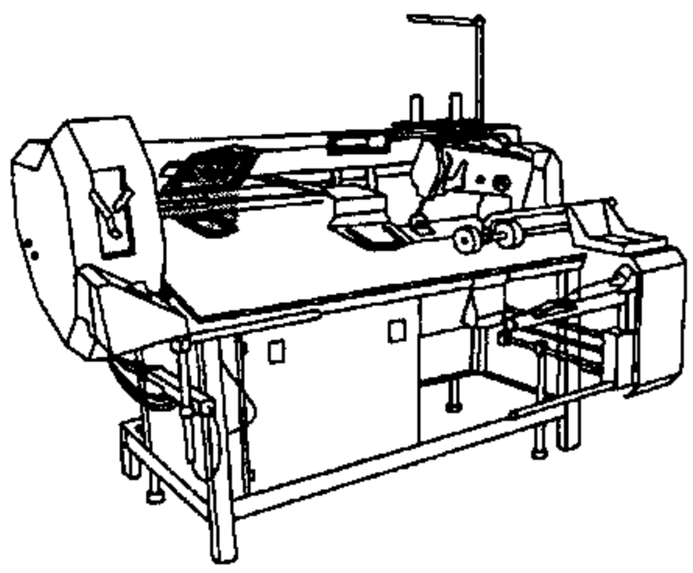

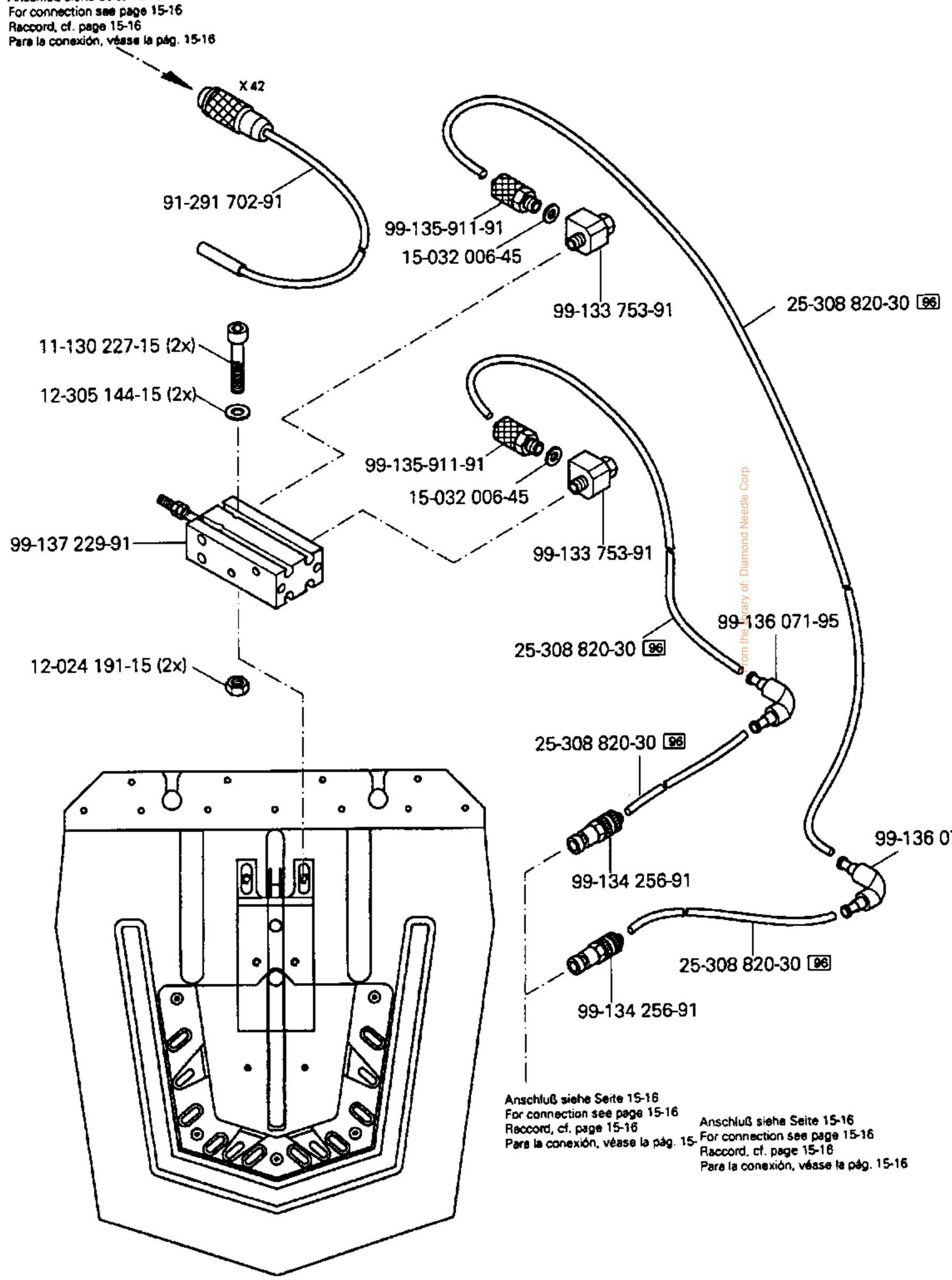

Library of: Diamond Needle Corp
from the

siehe Kapitel 2 Erläuterung der Schlüsselzeichen
see chapter 2 Explanation of key markings
voir le chap. 2 Explication des symboles
véase el Cap. 2 Explicaciones de los signos clave

Anbausatz für variablen Nähschlitz und Platten
Add-on kit for variable needle slot and flaß
Jeu de pièces adaptables fente de couture variable et rabats
Juego de piezas acoplables pararanura de costura variable y carteras

PFAFF 3588-04/020

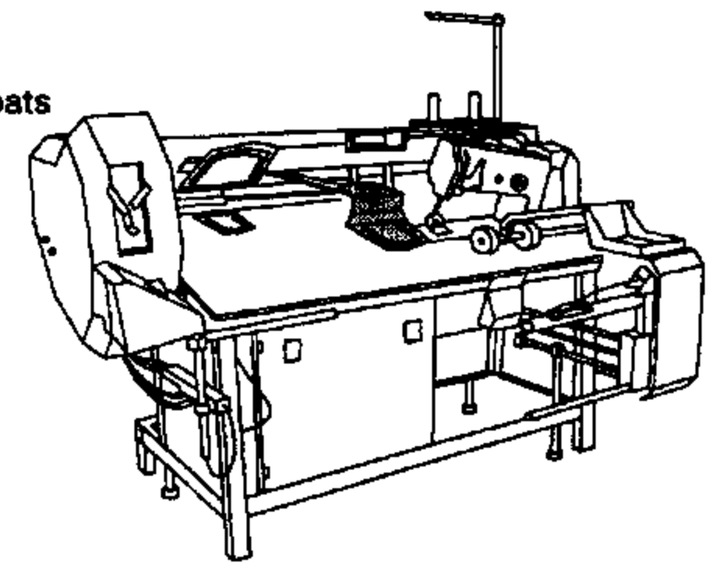

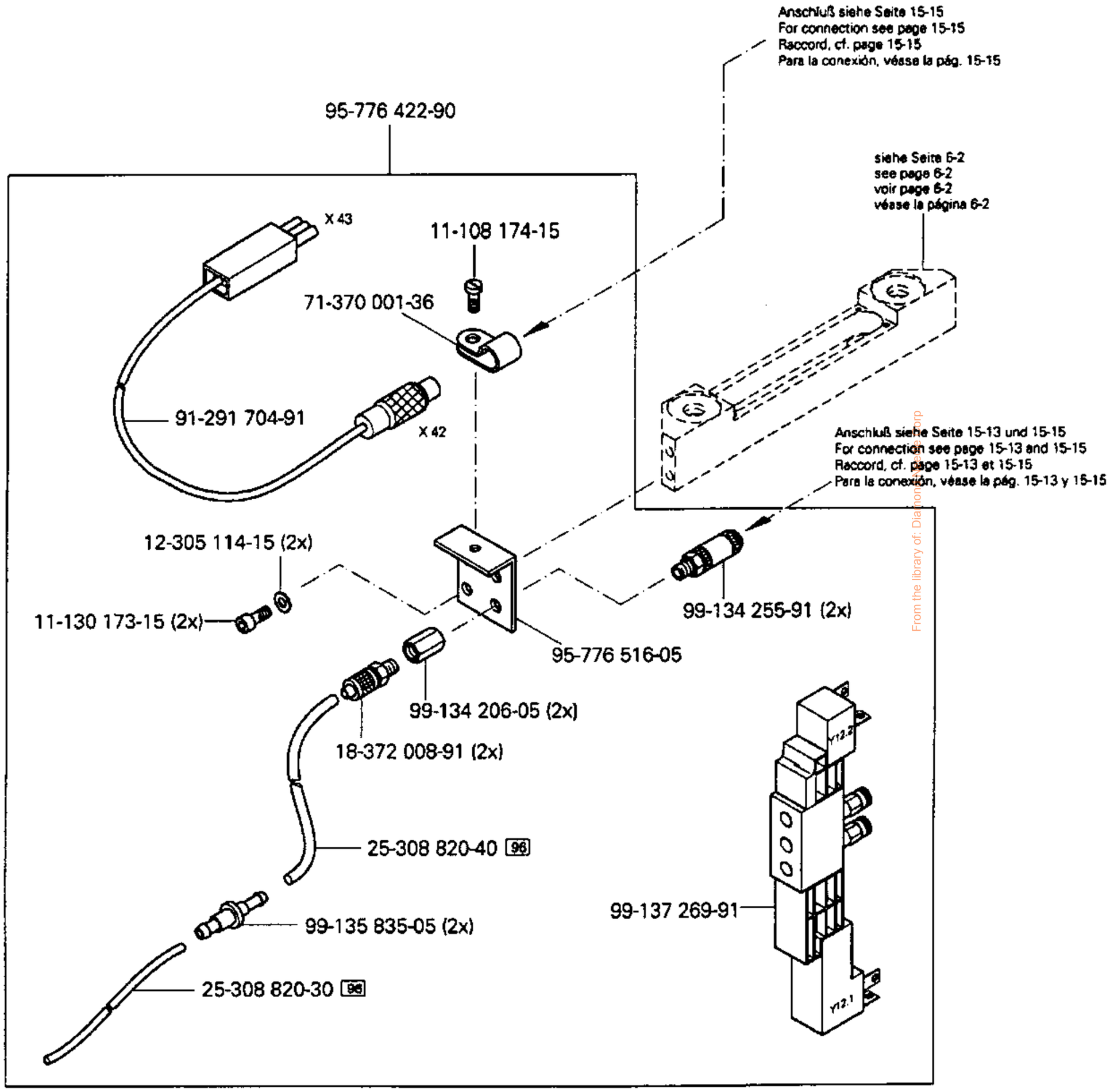

From the library of: Diamond Corp

siehe Kapitel 2 Erläuterung der Schlüsselzeichen
see chapter 2 Explanation of key markings
voir le chap. 2 Explication des symboles
véase el Cap. 2 Explicaciones de los signos clave

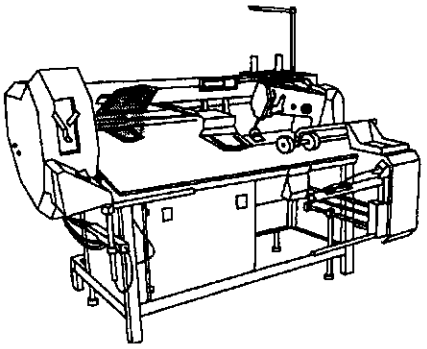

Anbausatz für geteiltes Taschenblech
Add-on kit for split pocket plate
Jeu de pièces adaptables pour gabarit de poche segmenté
Juego de piezas acoplables para chapa de bolsillo bipartida

PFAFF 3588-04/020

15.08

95-776 566-90

Anschluß siehe Seite 15-12
For connection see page 15-12
Raccord, cf. page 15-12
Para la conexión, véase la pág. 15-12

11-130 176-15 (2x)
12-305 114-15 (2x)
95-753 907-75/895
99-134 255-91 (2x)
99-134 206-05 (2x)
18-372 008-91 (2x)
25-308 820-40 [96]
99-135 496-95

siehe Seite 8-6
see page 8-6
voir page 8-6
véase la página 8-6

From the library of: Diamond Needle Corp

15.09

Anbausatz für vorgebuggteTaschen
Add-on kit for pre-folded pockets
Kit pour poches conformées
Conjunto de piezas para bolsillo predoblado

PFAFF 3588-04/020

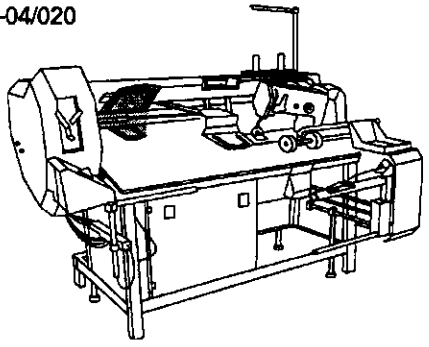

95-776 540-05 (2x)
11-130 287-15 (4x)
95-776 537-05
95-776 562-05
11-225 292-15 (2x)
95-776 563-05
11-225 283-15 (4x)
siehe Seite 6-3
see page 6-3
voir page 6-3
véase la página 6-3
11-130 108-15 (4x)
12-305 084-25 (4x)
95-775 708-91
95-775 328-05
95-776 564-05
11-225 172-15 (2x)
95-753 608-47
siehe Seite 8-6
see page 8-6
voir page 8-6
véase la página 8-6
12-024 171-15 (3x)
95-775 357-15 (6,0) 27/2
95-775 369-01
95-775 710-91

siehe Kapitel 2 Erläuterung der Schlüsselzeichen
see chapter 2 Explanation of key markings
voir le chap. 2 Explication des symboles
véase el Cap. 2 Explicaciones de los signos clave

From the library of: Diamond Needle Corp

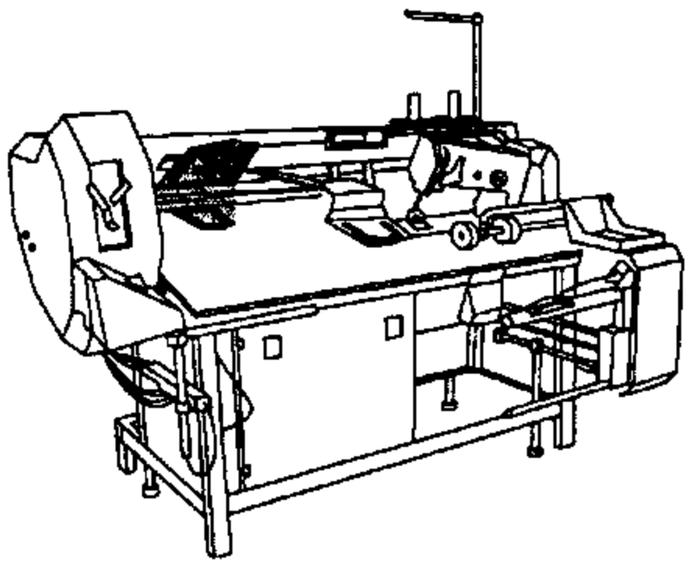

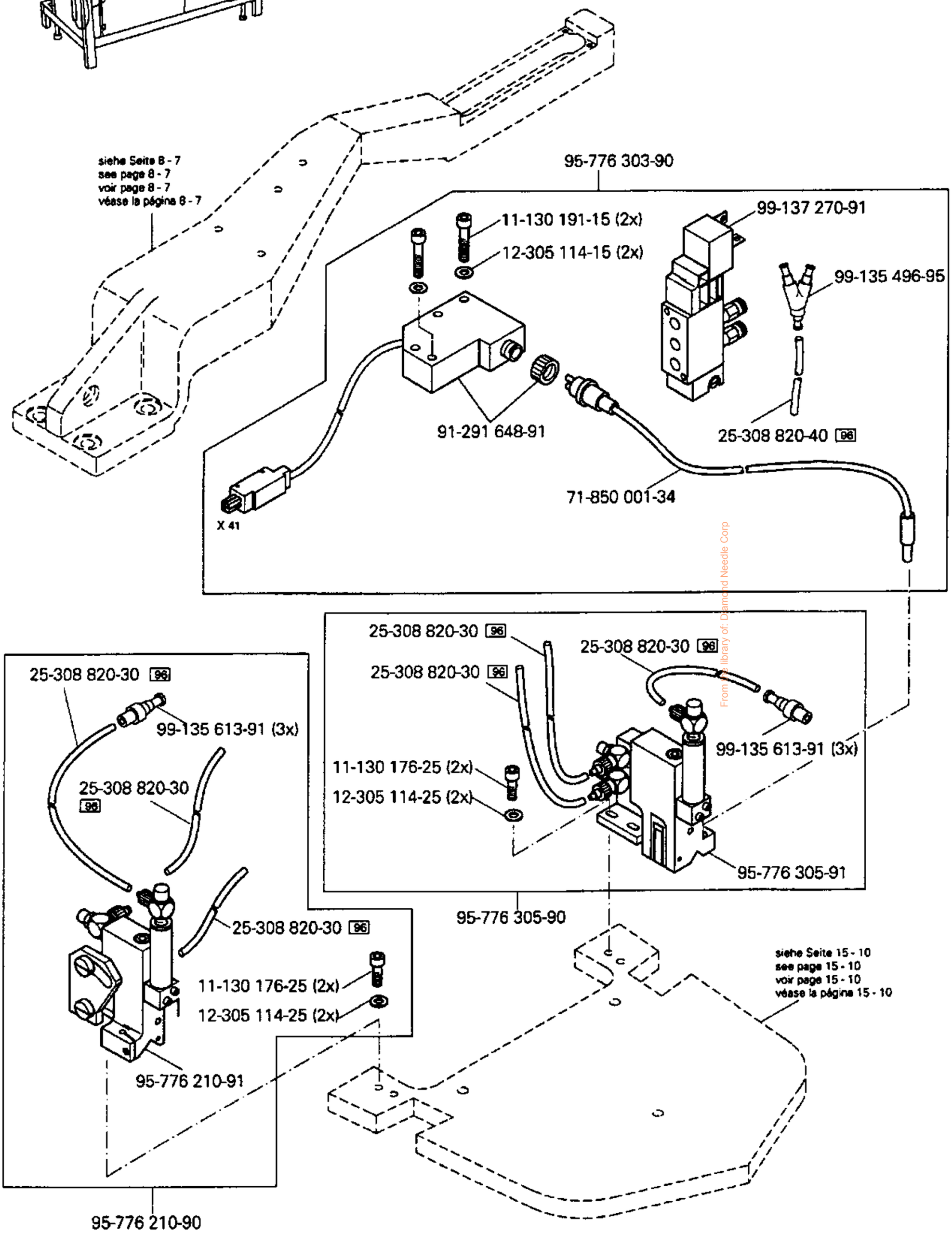

From the library of: Diamond Needle Corp

Fußtaster mit Leitung
Foot control with cord
Interrupteur au pied, avec câble
Interruptor de pie, con cable

PFAFF 3588-04/020

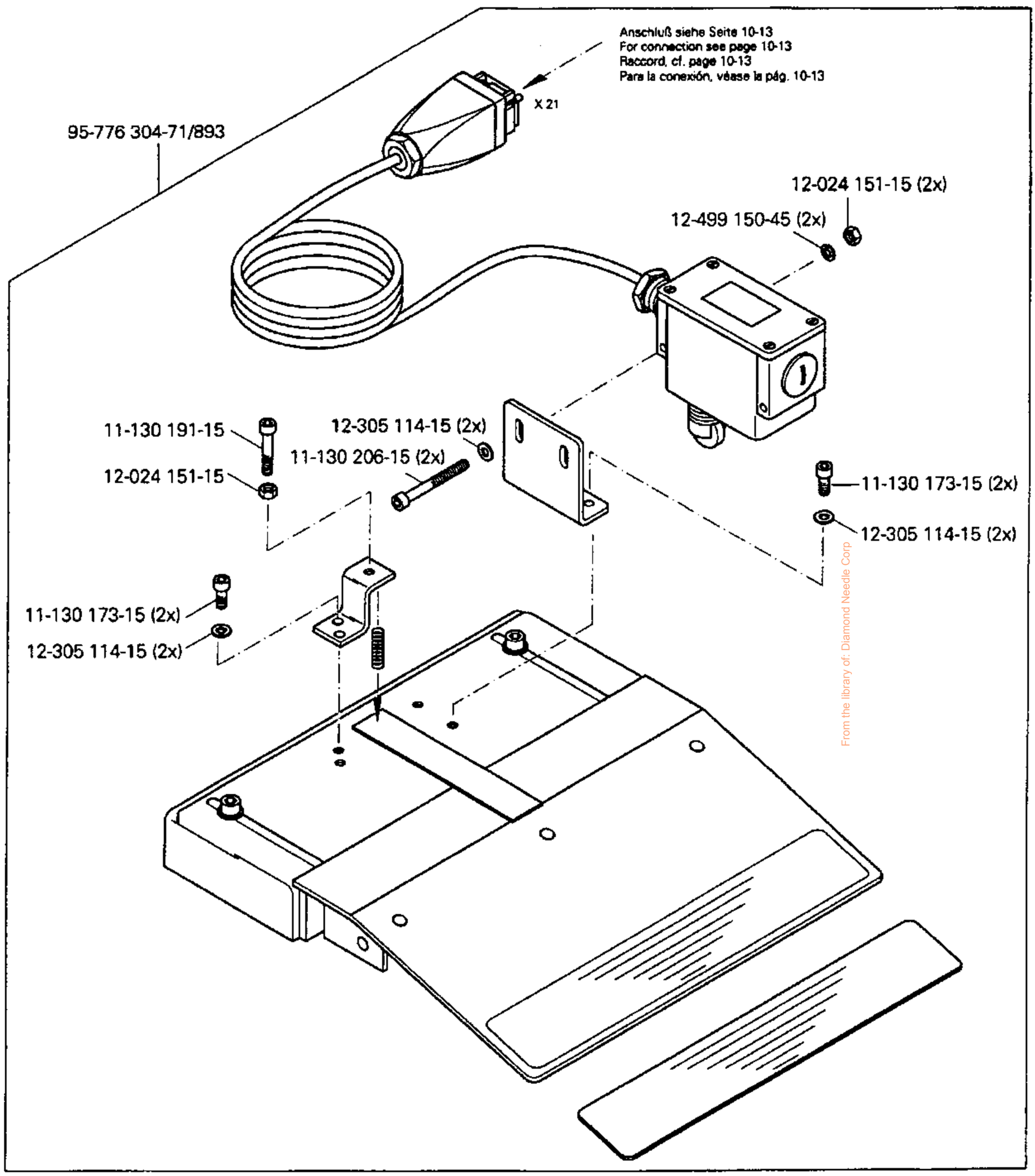

From the library of: Diamond Needle Corp

siehe Kapitel 2 Erläuterung der Schlüsselzeichen
see chapter 2 Explanation of key markings
voir le chap. 2 Explication des symboles
véase el Cap. 2 Explicaciones de los signos clave

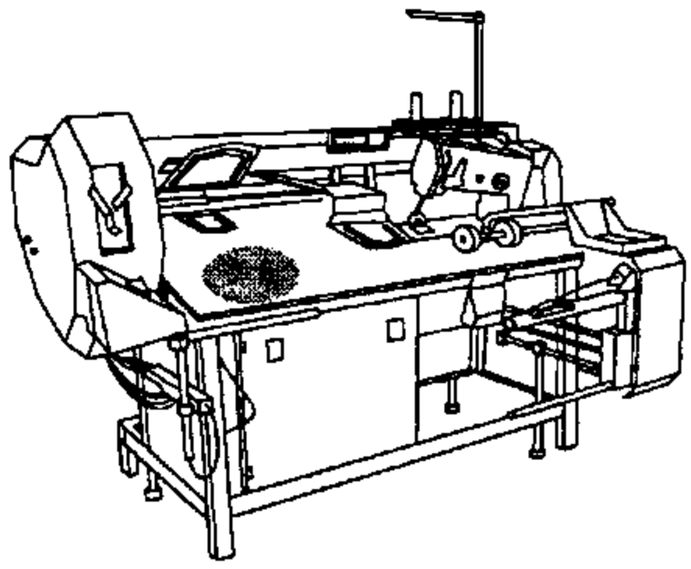

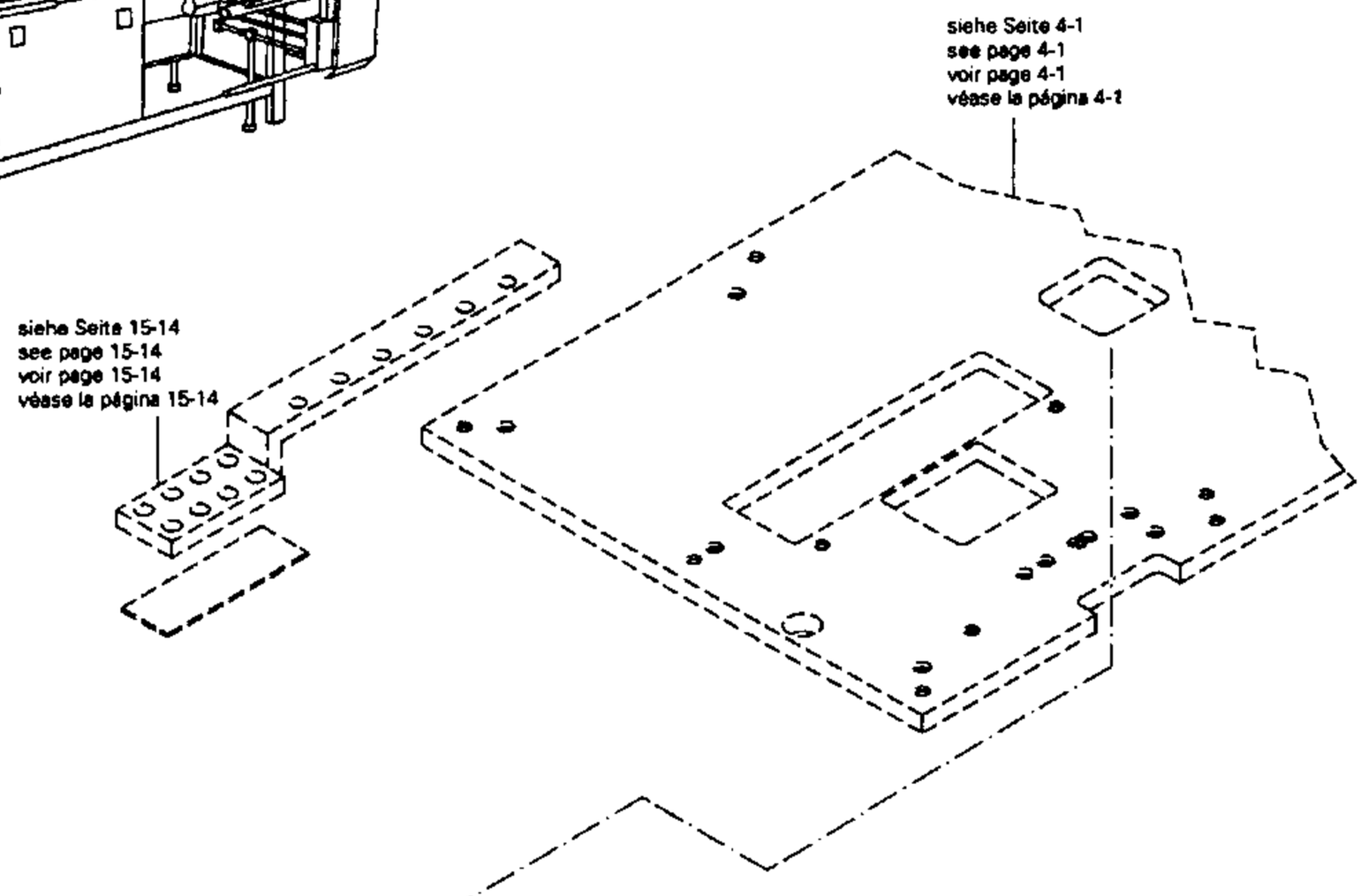

91-291 598-90

71-130 006-17

95-775 758-15

11-472 199-55 (2x)

12-305 084-15 (2x)

11-130 097-15 (2x)

11-462 154-55 (4x)

91-291 705-01
Leergehäuse
Empty housing
Boîter vide
Caja vacía

91-291 557-91
Bestückte Leiterplatte DX-357
Solid state circuit board
Carte imprimée équipée
Placa de circuito impreso

From the library of: Diamond Needle Corp

Index (Teilenummern / Seitenzahlen)
Index (part numbers / page numbers)
Index (numéros de pièces, de pages)
Index (números de pieza / números de página)

No.	Seite Page Pages Página
11-032 402-15	5-1
11-032 582-15	15-7
11-039 225-15	3-3
11-039 240-15	3-22
11-039 306-15	3-18
11-039 318-15	8-5
11-039 354-15	10-12
11-039 378-15	10-2
11-039 459-15	6-5, 6-6
11-039 749-15	3-1
11-105 275-25	8-5
11-106 923-25	3-4
11-108 093-25	10-12
11-108 099-25	10-4, 10-5, 10-13
11-108 108-15	3-10, 15-13
11-108 120-15	15-4
11-108 171-15	3-18
11-108 174-15	3-16, 15-16
11-108 177-25	10-4, 10-8, 11-1
11-108 192-15	3-18
11-108 213-15	9-1, 9-3
11-108 219-15	3-20
11-108 225-15	3-1
11-108 228-25	11-1
11-108 234-15	3-12
11-108 255-15	3-7
11-108 846-15	3-8
11-180 169-25	3-4
11-130 089-15	3-4
11-130 092-15	3-18
11-130 097-15	6-2, 15-21
11-130 101-15	6-2
11-130 108-15	6-6, 15-18
11-130 113-15	15-3
11-130 170-15	15-8
11-130 173-15	3-18, 3-23, 3-24, 6-3, 8-6, 8-7, 15-16, 15-20
11-130 176-15	3-11, 10-15, 15-5, 15-8, 15-9, 15-14, 15-17
11-130 176-25	15-19
11-130 179-15	3-15, 6-2, 7-5, 10-15, 15-2, 15-3, 15-10, 15-13
11-130 191-15	7-5, 15-19, 15-20
11-130 203-15	8-1
11-130 206-15	15-8, 15-19
11-130 209-15	15-8
11-130 224-15	3-5, 3-16, 3-22, 5-2, 15-13
11-130 224-25	11-3
11-130 227-15	6-2, 7-1, 7-5, 15-15
11-130 227-25	11-3, 11-4
11-130 233-15	3-1, 5-2, 6-1, 6-2, 6-4, 7-1, 7-6, 8-2, 8-6, 8-7, 10-15
11-130 239-15	3-1, 12-2
11-130 239-25	11-2, 11-4
11-130 245-15	4-1, 6-2, 10-15
11-130 251-15	3-9, 3-22
11-130 257-25	9-5
11-130 281-15	3-4
11-130 284-15	3-23, 15-7
11-130 284-25	10-8
11-130 287-15	3-1, 3-9, 3-19, 5-1, 7-6, 15-18
11-130 287-25	10-7
11-130 293-15	3-12, 3-17, 3-22, 5-1, 7-5, 10-3, 15-3, 15-6
11-130 293-25	11-5
11-130 296-15	15-5
11-130 299-25	10-10
11-130 305-15	8-2, 8-5
11-130 311-15	15-5
11-130 323-15	5-2
11-130 332-15	7-3
11-130 353-15	10-4
11-130 359-15	10-4
11-130 365-15	10-1, 15-5
11-130 371-15	10-7
11-130 377-15	7-3, 8-1, 8-6, 8-7, 15-3
11-130 383-15	8-1
11-130 389-15	5-2
11-130 395-15	7-5
11-130 452-15	5-1, 6-5, 6-6, 15-2, 15-3
11-130 458-15	8-5
11-130 461-15	6-1, 6-4
11-130 464-15	6-1, 6-4, 6-5, 6-6, 7-1, 8-1
11-130 482-15	7-3
11-130 533-15	10-1
11-130 557-15	8-1
11-130 563-15	7-3
11-130 719-15	7-3, 7-5
11-130 903-15	3-12
11-130 905-15	3-11
11-130 906-15	3-9, 10-15
11-132 169-15	3-4
11-132 172-15	3-19
11-132 223-15	3-19
11-132 238-15	8-3
11-132 286-15	7-1
11-132 292-25	6-3, 8-6, 8-7
11-172 127-25	3-4
11-173 096-25	3-10
11-173 171-15	8-1, 8-5
11-173 171-25	10-8, 10-10
11-173 177-15	3-2
11-173 222-25	10-4
11-174 086-15	3-3
11-174 176-15	3-4
11-178 166-25	10-12
11-180 169-25	3-1
11-210 038-15	3-19
11-210 044-25	3-3
11-210 078-15	3-19
11-210 088-25	6-2, 8-6, 8-7
11-210 165-15	3-4, 10-10
11-210 165-25	3-16
11-210 168-15	3-17
11-210 168-25	3-6
11-210 169-15	3-12, 3-20
11-210 169-25	10-6
11-210 174-15	3-18
11-210 210-15	3-18
11-225 094-15	6-2
11-225 172-15	3-20, 15-14, 15-18
11-225 175-15	3-21
11-225 175-25	3-15
11-225 178-15	6-2, 15-13
11-225 184-15	3-18

From the library of: Diamond Needle Corp

No.	Seite Page Pages Página
11-225 196-15	7-6
11-225 220-15	7-3
11-225 223-25	11-5
11-225 226-15	8-6, 15-10
11-225 232-15	3-8, 5-2 6-2
11-225 238-15	6-1, 6-4, 11-5
11-225 283-15	15-18
11-225 292-15	15-18
11-225 298-15	8-2
11-225 304-15	8-1
11-225 358-15	5-1, 6-2
11-225 364-15	8-2
11-225 457-15	6-5, 6-6
11-225 902-15	3-8
11-225 904-05	10-1
11-250 084-25	3-6
11-314 277-15	11-1
11-314 280-15	3-2
11-317 949-15	3-3
11-317 950-15	3-18
11-317 971-15	3-8
11-330 082-15	10-16
11-330 166-15	3-3, 3-7 3-12, 3-23, 8-4
11-330 169-15	3-4, 7-1
11-330 175-15	7-1
11-330 217-15	3-7, 3-15, 3-16, 3-19
11-330 220-15	3-3, 3-7 3-17, 7-1
11-330 244-15	8-1
11-330 277-15	3-1, 3-13, 3-22
11-330 280-15	3-3, 5-2, 7-3, 8-4
11-330 283-15	3-1
11-330 286-15	7-1
11-330 304-15	15-5
11-330 352-15	3-1
11-330 364-15	6-1, 6-4
11-330 370-15	8-1
11-330 952-15	3-5, 3-6, 3-13, 3-16, 3-21
11-330 955-15	3-19, 10-3
11-330 960-15	3-2, 3-5, 3-19, 3-21
11-330 964-15	3-5, 3-18 3-21
11-335 085-15	15-14
11-335 217-15	3-5, 6-1, 6-4
11-335 280-15	3-3
11-335 902-15	3-5, 3-21
11-340 382-15	3-24
11-341 166-15	3-19
11-341 169-15	6-2, 6-5, 6-6
11-341 217-15	3-8
11-341 901-15	3-17
11-341 902-15	3-5
11-341 905-15	3-5, 3-18, 3-19, 3-21
11-460 193-15	10-15
11-462 154-55	15-21
11-472 193-55	4-1
11-472 199-55	4-1, 15-21
11-550 223-15	11-1, 11-5
11-706 169-05	3-3
11-724 160-55	10-12
11-724 907-55	11-4
12-005 154-25	3-4
12-005 171-15	3-11, 3-18
12-005 195-15	3-9
12-005 215-15	3-24, 10-10, 10-12
12-010 240-15	10-16
12-024 121-15	10-16, 15-11
12-024 151-15	7-6, 15-20
12-024 171-15	7-6, 8-1, 10-15, 12-2 13-1, 15-11, 15-18
12-024 171-25	3-22, 3-25, 11-3, 11-4
12-024 191-15	3-17, 6-5, 6-6, 8-2, 8-5, 10-15, 12-2, 15-5, 15-13, 15-15
12-024 191-25	3-6
12-024 211-15	5-1, 8-1, 15-5
12-024 231-15	3-11, 6-5, 6-6, 15-5
12-024 251-15	5-1, 15-7
12-024 291-15	3-1, 6-5, 6-6
12-072 152-15	3-4
12-105 190-25	11-1
12-305 084-15	6-2, 10-16, 15-3, 15-11, 15-21
12-305 084-25	15-18
12-305 114-05	3-18
12-305 114-15	6-2, 7-6, 10-12, 10-15, 15-5, 15-8, 15-9, 15-14, 15-16, 15-17, 15-19, 15-20
12-305 114-25	10-8, 10-10, 15-19
12-305 144-15	6-2, 7-1, 8-2, 8-6, 12-2, 15-15
12-305 144-25	9-5, 11-2, 11-3, 11-4
12-305 174-15	3-17, 5-2, 7-6, 8-2, 8-3, 15-5, 15-6
12-305 174-25	11-5
12-305 221-15	10-1
12-305 224-15	5-1, 5-2, 8-6, 8-7 10-4, 10-7 15-5
12-305 264-15	5-1, 6-1, 6-4, 6-5, 6-6, 8-1, 8-5, 15-2, 15-3, 15-5
12-305 314-15	5-1, 15-7
12-315 080-15	3-18
12-315 090-25	3-4
12-316 220-15	8-2
12-318 220-05	3-8
12-335 131-15	15-4
12-335 151-15	6-3, 8-6, 8-7, 15-10
12-335 171-15	4-1
12-335 191-15	8-5
12-335 210-15	10-2
12-360 061-05	3-19
12-360 124-05	3-25
12-360 141-05	7-1
12-360 143-05	7-1
12-360 181-05	8-3
12-360 184-05	8-3
12-380 170-25	6-3, 8-6, 8-7
12-499 150-45	10-15, 15-20
12-499 170-45	6-2, 7-6, 8-7
12-499 190-45	5-2, 7-3, 7-5, 10-15, 15-5
12-499 230-45	6-1, 6-4, 6-5, 6-6, 7-3, 8-1, 15-2, 15-3
12-499 250-45	8-1
12-499 290-45	7-3
12-505 171-15	7-5
12-510 170-25	10-10
12-512 220-05	10-10
12-517 250-45	6-1, 6-4
12-610 170-45	3-19

From the Library of Diamond Needle Corp.

Index (Teilenummern / Seitenzahlen)
Index (part numbers / page numbers)
Index (numéros de pièces, de pages)
Index (números de pieza / números de página)

No.	Seite Page Pages Página
12-610 200-45	3-19
12-610 210-45	3-3, 6-1, 6-4
12-610 250-45	6-2
12-610 270-45	15-5
12-610 280-45	3-1
12-610 310-45	3-3
12-610 330-45	8-3
12-610 570-45	15-2, 15-3
12-640 130-55	3-4, 3-6, 3-18
12-640 170-55	3-12
12-660 430-45	6-1, 6-4
12-660 520-45	6-5, 6-6, 8-1
12-660 550-45	6-1, 6-4, 8-2, 8-3, 15-5
12-664 290-45	15-10
12-710 250-12	11-1
12-710 270-12	3-3
13-030 530-05	3-23
13-030 635-05	3-1
13-030 641-05	3-1
13-033 004-05	3-18
13-033 109-05	3-4
13-033 307-05	15-5
13-033 400-05	6-1, 6-4
13-033 490-05	6-5, 6-6
13-033 544-05	8-4
13-033 568-05	3-7
13-052 046-55	3-19
14-010 665-01	15-5
14-012 562-01/001	3-19
14-016 101-91	3-21
14-016 103-01	3-21
14-016 120-01	6-1, 6-4
14-016 150-01	3-5
14-016 151-91	3-5, 3-19
14-018 594-01	7-1
14-018 613-01	3-21
14-018 614-91	3-18, 3-21
14-018 640-01	8-2, 8-3
14-018 644-91	3-5
14-026 122-01	3-19
14-031 081-01	6-2
14-031 151-01	6-1, 6-4
14-215 013-13	3-12
14-215 013-23	3-3, 3-16
14-215 022-33	3-8, 3-19
14-215 028-33	3-17
14-215 073-13	3-13
14-215 091-13	3-3
14-215 124-13	3-17
14-215 166-23	3-3
14-215 199-33	3-17
14-218 050-01	3-8, 6-1, 6-4
14-218 080-01	3-3
14-218 090-01	3-8, 6-2
14-246 122-01	15-13
14-310 240-01	15-2, 15-3
14-602 901-01	3-6
14-650 251-05	3-21
14-680 030-15	3-21
14-680 420-15	3-21
14-731 451-05	7-1
14-731 915-05	6-5, 6-6
14-757 131-01	6-5, 6-6, 8-1, 8-5
15-032 001-45	3-9, 3-11, 3-14
15-032 002-45	9-6
15-032 006-45	3-22, 15-15
15-120 707-05	3-19
15-120 902-05	3-19
15-120 916-05	3-19
15-125 049-05	3-20
15-711 050-51	3-12
16-040 010-11	3-18
16-041 035-41	3-11
16-042 903-01	7-1
16-047 020-15	11-3, 15-13
16-047 131-55	3-25
16-049 020-11	11-3, 15-13
16-409 970-05	3-5
16-409 971-05	3-13
16-414 127-05	3-21
16-920 007-15	6-5, 6-6
17-518 010-51	9-6
18-277 011-91	8-4
18-278 001-91	3-14
18-278 005-91	3-9, 3-11
18-372 001-91	3-14, 8-4, 9-2, 9-4
18-372 004-91	9-5
18-372 008-91	8-4, 15-16, 15-17
18-373 011-91	3-9
18-378 001-91	8-4, 8-5
18-378 004-91	9-5
18-378 008-91	3-18, 15-8
18-379 004-91	9-5
18-381 002-91	9-6
24-101 220-54	7-6, 10-2
24-101 230-64	10-5
24-118 231-54	10-4
24-162 253-44	10-3
25-161 801-52	3-7, 3-20
25-161 805-04	9-6
25-308 820-30	3-2, 3-4, 3-9, 3-11, 3-15, 15-9, 15-13, 15-15, 15-16, 15-19
25-308 820-40	3-14, 8-4, 9-1, 9-2, 9-3, 9-4, 9-5, 10-16, 15-12, 15-16, 15-17, 15-19
25-308 820-60	9-1, 9-5
25-405 604-11	15-14
25-405 604-12	15-14
25-405 604-33	15-14
25-901 610-03	10-3
26-536 301-09	3-20
26-536 303-09	3-18
28-011 201-44	14-1
28-011 202-05	14-1
28-011 202-10	14-1
28-011 202-43	14-1
28-011 202-47	14-1
28-911 200-42	15-14
29-013 660-01	15-14
40-754 701-00	12-1
49-031 450-02	10-16
70-163 151-11	10-4
70-371 500-02	7-6
71-110 003-07	10-4
71-120 005-32	7-6
71-120 006-32	3-10, 15-3, 15-13
71-130 004-39	10-3
71-130 004-40	10-3

From the library of: Diamond Needle Corp.

No.	Seite Page Pages Página	No.	Seite Page Pages Página	No.	Seite Page Pages Página	No.	Seite Page Pages Página
71-130005-52	6-2, 6-6	71-523555-34	10-2	91-029007-91	12-1	91-118703-01	3-18
71-130006-17	15-21	71-590007-11	10-10	91-029946-91	12-1	91-118704-05	3-18
71-140000-41	3-25	71-710000-82	10-10	91-031888-15	10-15	91-118707-92	3-18
71-150000-69	10-10	71-710000-83	3-10	91-056192-25	3-4, 3-6	91-118709-15	3-18
71-160001-39	10-5, 10-13	71-750002-19	10-1	91-056193-25	3-4, 3-6	91-118711-05	3-18, 3-19
71-160001-40	15-5	71-750002-21	10-7	91-056578-91	3-6, 12-1	91-118724-91	3-18
71-160001-65	10-15	71-750002-47	10-8	91-056760-05	3-4	91-118726-12	3-18
71-160003-37	10-15, 15-5	71-760004-99	10-4	91-059483-04/001	3-16	91-118762-05	3-19
71-160003-38	10-5, 10-13	71-770000-60	10-4	91-059483-04/002	3-16	91-118787-15	3-19
71-160003-80	10-4, 10-13	71-850001-34	15-19	91-059483-04/003	3-16	91-118881-05	3-16
71-160008-14	10-3	71-890000-09	15-1	91-059483-04/004	3-16	91-118884-45	3-16
71-190000-60	10-10	71-910000-34	10-13	91-059483-04/005	3-16	91-118887-05	3-16
71-190001-18	10-10	71-910000-49	10-6	91-059954-04/001	3-16	91-118889-92	3-16
71-190002-13	10-10	71-910000-50	10-13	91-059954-04/002	3-16	91-118893-92	3-17
71-210002-21	10-10	71-910000-52	10-15	91-059954-04/003	3-16	91-118898-05	3-17
71-210002-40	10-10	91-000219-15	3-19	91-069709-12	3-8	91-118940-05	3-6
71-210002-50	10-10	91-000390-05	3-19	91-094196-91	15-1	91-119013-92	3-3
71-210002-52	10-10	91-000529-15	3-19	91-094520-73/003	15-1	91-119015-15	3-3
71-370001-31	6-6	91-000928-15	3-19	91-094639-73/002	15-1	91-119049-05	3-3
71-370001-36	15-16	91-002065-05	3-4	91-100281-25	3-6	91-119704-91	3-5
71-370001-58	7-6, 10-2	91-002262-25	3-4	91-100355-05	3-3	91-119705-12	3-5
71-370001-59	10-6, 10-15, 15-5	91-006525-05	3-2	91-105447-25	3-4	91-119763-05	3-3
71-370001-75	10-6	91-006526-05	3-2	91-118045-91	3-16	91-123778-12	3-13
71-370001-77	10-2	91-010183-05	3-4	91-118099-91/001	3-6	91-129153-91	12-1
71-370002-66	15-9	91-011909-05	6-3, 8-6, 8-7	91-118154-90	3-18	91-129668-25	12-2
71-370003-01	10-2	91-012753-05	3-21	91-118430-25	3-4	91-129669-75/698	12-2
71-370003-95	10-4, 10-8	91-018293-05	3-19	91-118518-05	3-3	91-129670-45	12-2
71-370003-96	10-4, 10-8	91-018480-05	3-19, 12-1	91-118570-92	3-5	91-129671-05	12-2
71-480000-12	10-10	91-020086-15	3-18	91-118600-91	3-17	91-129783-71/895	12-2
71-520005-17	10-7	91-022116-05	7-6	91-118681-05	3-6	91-129785-05	12-2
71-520005-19	7-1	91-024554-05	7-6	91-118683-05	3-6	91-129917-91	14-1
71-520005-20	15-5	91-027631-91	12-1	91-118685-05	3-6	91-129919-91	14-1

From the library of: Diamond Needle Corp

No.	Seite Page Pages Página	No.	Seite Page Pages Página	No.	Seite Page Pages Página	No.	Seite Page Pages Página
91-129920-91	14-1	91-166559-25	3-4	91-176198-05	3-3	91-266359-05	3-18
91-140199-02	3-19	91-166589-05	3-7	91-176199-92	3-3	91-266381-05	3-18
91-140239-05	3-18	91-166827-05	3-19	91-176204-05	3-3	91-266397-01	3-6
91-140676-05	3-19	91-166828-05	3-19	91-176302-05	3-3	91-266411-25	3-4
91-140945-05	3-19	91-166889-05	3-4	91-176309-05	3-3	91-266414-05	3-4
91-150656-05	3-16	91-166915-05	3-2	91-176315-05	3-3	91-266424-91	3-19
91-162526-05	3-21	91-168081-05	3-12	91-176324-25	3-4	91-266428-11	3-18
91-164443-12	3-16	91-168194-71/698	3-4	91-176329-05	3-4	91-266436-91	3-4
91-164902-91	3-3	91-168341-07	3-1	91-176332-25	3-4	91-266448-12	3-19
91-164928-91	3-3	91-169132-15	3-17	91-176337-15	3-4	91-266456-91	3-4
91-166034-01	3-2	91-169556-05	3-12	91-176373-21	3-4	91-266479-91	3-21
91-166037-25	3-2	91-170228-91	3-5	91-176378-05	3-4	91-266482-05	3-21
91-166148-72/951	3-17	91-170229-11	3-5	91-176431-05	3-4	91-266483-05	3-21
91-166352-05	3-19	91-170811-92	3-21	91-176438-05	3-19	91-266484-05	3-21
91-166376-91	3-19	91-171042-05	3-6	91-176464-05	3-4	91-266504-91	3-19
91-166377-05	3-19	91-171049-05	3-6	91-186659-05	3-18	91-266505-91	3-19
91-166378-05	3-19	91-171875-12	3-8	91-188163-15	3-18	91-266545-91	3-3
91-166381-05	3-18	91-172676-05	3-13	91-188539-02	3-19	91-266651-05	3-3
91-166382-05	3-18	91-172778-05	3-13	91-229069-75/895	12-2	91-290112-91	10-7
91-166383-15	3-18	91-173085-05	3-17	91-266037-05	3-4	91-290319-45	10-10
91-166384-05	3-18	91-173572-05	3-19	91-266129-05	3-19	91-290327-91	10-4
91-166385-15	3-18	91-173886-05	3-2	91-266132-05	3-19	91-290577-91	10-7
91-166388-05	3-19	91-173911-05	3-18	91-266136-05	3-19	91-291133-91	3-4
91-166390-92	3-19	91-173914-05	3-19	91-266138-91	3-18	91-291362-93/001	10-12
91-166391-15	3-19	91-173915-92	3-19	91-266288-15	3-18	91-291479-91	10-7
91-166452-21	3-6	91-173972-05	3-19	91-266298-05	3-18	91-291480-91	10-7
91-166493-05	3-3	91-173973-15	3-19	91-266299-91	3-18	91-291482-91	10-7
91-166520-05	3-3	91-174155-12	3-19	91-266316-91	3-18	91-291483-91	10-7
91-166521-05	3-3	91-174783-05	3-6	91-266335-01	3-3	91-291484-91	10-14
91-166529-05	3-8	91-174879-05	3-6	91-266340-05	3-20	91-291485-91	10-6
91-166531-05	3-8	91-176076-91	3-19	91-266352-75/895	3-1	91-291487-91	10-10
91-166532-05	3-8	91-176094-05	3-19	91-266353-05	3-4	91-291488-91	7-1

From the library of Diamond Needle Corp

No.	Seite Page Pages Página	No.	Seite Page Pages Página	No.	Seite Page Pages Página	No.	Seite Page Pages Página
91-291 489-91	10 - 10	91-291 550-05	10 - 10	91-291 810-91	10 - 4	95-215 040-13/923	7 - 3
91-291 490-91	10 - 7	91-291 551-05	10 - 12	91-291 811-91	10 - 4	95-215 040-14/132	7 - 3
91-291 491-91	10 - 8	91-291 552-05	10 - 12	91-700 018-15	3 - 17	95-215 040-14/133	7 - 3
91-291 492-91	10 - 10	91-291 553-05	10 - 12	91-700 249-15	3 - 18	95-215 040-14/134	7 - 3
91-291 493-91	10 - 8	91-291 554-05	10 - 8	91-700 335-25	6 - 6, 10 - 16, 15 - 14	95-215 040-14/135	7 - 5
91-291 494-91	10 - 4	91-291 555-91	3 - 14	91-700 412-25	3 - 4	95-215 040-14/136	7 - 3
91-291 496-91	10 - 7	91-291 556-91	3 - 14	91-700 510-15	3 - 5	95-215 040-14/138	7 - 5
91-291 497-91	10 - 4	91-291 557-91	15 - 21	91-700 689-15	3 - 16	95-215 040-14/141	7 - 3
91-291 498-91	10 - 10	91-291 566-91	10 - 13	91-700 785-15	3 - 2	95-215 040-14/143	7 - 3
91-291 499-91	10 - 8	91-291 582-91	15 - 3	91-701 522-25	3 - 4	95-215 040-14/145	7 - 3
91-291 500-91	10 - 13	91-291 583-91	15 - 5	95-215 000-02/255	7 - 3	95-215 040-14/146	7 - 3
91-291 501-91	3 - 25	91-291 586-93/001	10 - 10	95-215 000-03/413	7 - 5	95-215 040-14/148	7 - 3
91-291 502-91	3 - 23	91-291 589-91	10 - 8	95-215 000-03/636	8 - 1	95-215 040-14/161	7 - 5
91-291 503-91	10 - 12	91-291 592-91	3 - 15	95-215 000-03/637	8 - 1	95-215 040-14/175	8 - 1
91-291 504-91	10 - 14	91-291 593-91	7 - 6	95-215 000-03/638	8 - 5	95-215 040-14/177	8 - 4
91-291 505-91	10 - 1	91-291 594-91	10 - 2	95-215 000-03/639	8 - 4	95-215 040-15/128	8 - 6
91-291 506-91	10 - 4	91-291 595-71/895	10 - 3	95-215 000-03/992	7 - 3	95-215 040-15/131	7 - 5
91-291 507-91	10 - 5	91-291 597-91	10 - 13	95-215 040-03/316	7 - 3	95-215 040-15/132	8 - 5
91-291 508-91	10 - 5	91-291 598-90	15 - 21	95-215 040-04/026	8 - 1	95-215 040-15/133	8 - 3
91-291 509-91	10 - 13	91-291 630-91	6 - 2	95-215 040-04/670	8 - 2	95-215 040-15/136	8 - 6
91-291 510-91	10 - 5	91-291 631-91	6 - 2	95-215 040-04/671	6 - 3, 8 - 6, 8 - 7	95-215 040-15/137	8 - 6
91-291 511-91	10 - 10	91-291 632 91	6 - 2	95-215 040-08/763	6 - 3, 8 - 6, 8 - 7	95-215 040-15/141	8 - 1
91-291 512-91	9 - 6	91-291 641-91	3 - 10	95-215 040-08/768	8 - 2	95-215 040-15/143	8 - 3
91-291-514-91	10 - 12	91-291 647-91	10 - 5	95-215 040-12/561	7 - 3	95-215 040-15/145	8 - 2
91-291 515-91	10 - 10	91-291 648-91	15 - 19	95-215 040-12/569	7 - 5	95-215 040-15/147	8 - 7
91-291 516-05	10 - 10	91-291 650-91	10 - 5	95-215 040-13/534	7 - 5	95-215 040-15/149	8 - 6
91-291 517-05	10 - 10	91-291 676-91	15 - 13	95-215 040-13/535	7 - 3	95-215 040-15/128	8 - 6
91-291 518-91	6 - 6	91-291 702-91	15 - 15	95-215 040-13/591	7 - 3	95-215 040-15/323	6 - 3, 8 - 6, 8 - 7
91-291 519-91	6 - 6	91-291 704-91	15 - 16	95-215 040-13/877	7 - 3	95-215 040-15/324	8 - 5
91-291 520-91	7 - 1	91-291 705-01	15 - 21	95-215 040-13/878	7 - 3	95-215 040-15/325	8 - 1
91-291 521-91	7 - 1	91-291 707-91	10 - 13	95-215 040-13/880	7 - 5	95-215 040-15/326	8 - 2
91-291 549-05	10 - 10	91-291 751-91	10 - 8	95-215 040-13/921	7 - 3	95-215 040-15/357	8 - 1

From the library of: Diagonal Needle Corp

Index (Teilenummern / Seitenzahlen)
Index (part numbers / page numbers)
Index (numéros de pièces, de pages)
Index (números de pieza / números de página)

No.	Seite Page Pages Página	No.	Seite Page Pages Página	No.	Seite Page Pages Página	No.	Seite Page Pages Página
95-215040-15/358	8-2	95-753595-05	6-5, 6-6	95-775353-75/895	7-1	95-775469-75/895	3-1
95-215040-15/359	8-2	95-753596-15	6-5, 6-6	95-775357-15	13-1, 15-11 15-18	95-775470-05	3-22
95-215040-15/381	6-6	95-753597-05	6-5, 6-6	95-775369-01	15-18	95-775471-05	3-22
95-215040-15/383	8-4	95-753599-11	5-1	95-775381-91	8-2	95-775472-72/893	3-7
95-215040-15/384	8-4	95-753606-05	6-2	95-775382-71/895	8-3	95-775473-90	3-5
95-215040-15/386	6-6	95-753607-05	6-2	95-775383-71/895	8-1	95-775476-05	3-7
95-215070-00/236	8-5	95-753608-47	15-18	95-775394-15	3-20	95-775477-91	3-22
95-215070-05/901	7-3	95-753621-05	6-1	95-775402-75/895	3-1	95-775482-12	3-16
95-215070-42/609	8-4	95-753637-05	6-1, 6-4	95-775403-75/895	3-1	95-775483-05	3-17
95-215080-08/970	8-2	95-753638-05	6-1, 6-4	95-775405-71/895	3-1	95-775484-05	3-17
95-215080-14/925	7-5	95-753646-05	6-1, 6-4	95-775414-92	3-12	95-775485-92	3-17
95-215080-17/604	7-5	95-753650-91	6-1, 6-4	95-775416-92	3-11	95-775486-05	3-16
95-215080-17/605	7-5	95-753651-91	6-1, 6-4	95-775421-91	3-5	95-775487-05	3-21
95-215080-18/007	8-1, 8-4	95-753696-05	6-2	95-775422-91	3-5	95-775488-05	3-19
95-215080-18/008	7-3, 8-1, 8-2	95-753907-75/895	15-17	95-775424-91	3-3	95-775489-05	3-11
95-215080-18/102	7-5	95-775229-25	15-8	95-775425-01	3-3	95-775490-05	3-13
95-215080-34/704	8-2	95-775258-71/895	8-7	95-775427-05	3-1	95-775491-15	3-1
95-215080-35/001	8-2	95-775259-71/895	8-6	95-775428-05	3-22	95-775492-91	3-16
95-215080-35/201	8-2	95-775311-15	7-1	95-775429-92	3-2	95-775493-71/951	3-17
95-215080-35/202	8-2	95-775320-91	3-15	95-775431-91	3-22	95-775494-91	3-18
95-215080-35/203	8-2	95-775322-05	3-15	95-775433-05	3-9	95-775495-05	3-7
95-215080-35/301	8-2	95-775324-05	6-2	95-775434-15	3-9	95-775497-15	3-24
95-560274-75/940	10-5	95-775327-05	6-2, 8-7	95-775435-92	3-8	95-775499-15	3-22
95-633660-91	9-6	95-775328-05	15-14	95-775436-15	3-8	95-775500-05	3-9
95-665735-91	14-2	95-775329-90	6-3, 8-6, 8-7	95-775437-15	3-22	95-775501-75/893	6-5, 6-6
95-714813-05	11-1	95-775340-71/895	7-1	95-775438-05	3-22	95-775502-71/893	5-1
95-730065-15	15-12	95-775346-75/895	7-1	95-775441-15	3-1	95-775504-05	6-5, 6-6
95753342-15	10-3	95-775347-15	7-1	95-775446-12	3-21	95-775505-75/893	6-5, 6-6
95-753577-05	6-2	95-775349-15	7-1	95-775447-91	3-14	95-775506-75/893	6-5, 6-6
95-753578-75/893	6-1, 6-4	95-775350-91	9-1	95-775449-75/893	3-1	95-775509-05	15-2, 15-3
95-753593-15	6-2	95-775351-91	9-3	95-775467-92	3-1	95-775511-15	15-2, 15-3
95-753594-15	6-2	95-775352-15	7-1	95-775468-05	3-1	95-775512-05	6-5, 6-6

From the library of: Diamond Needle Corp

No.	Seite Page Pages Página	No.	Seite Page Pages Página	No.	Seite Page Pages Página	No.	Seite Page Pages Página
95-775513-05	6-1, 6-4	95-775572-05	6-1	95-775688-25	11-1	95-775884-05	15-14
95-775514-05	15-2, 15-3	95-775577-15	15-10	95-775690-05	4-1	95-775885-15	15-14
95-775516-15	15-5	95-775578-15	15-10	95-775695-71/895	5-1	95-775886-15	15-14
95-775518-05	15-2, 15-3	95-775579-05	15-8	95-775696-71/895	11-1	95-775905-15	3-25
95-775520-91	15-2, 15-3	95-775580-04	15-9	95-775699-75/895	11-3	95-775908-11	3-5
95-775525-15	15-5	95-775581-15	5-2	95-775701-75/893	6-5, 6-6	95-775912-11	3-21
95-775527-15	15-5	95-775582-15	5-2	95-775708-91	15-18	95-775913-15	13-1
95-775529-75/893	15-5	95-775583-15	15-10	95-775710-92	15-18	95-775914-91	3-5
95-775530-05	15-5	95-775584-15	15-10	95-775715-90	15-7	95-775915-05	3-8
95-775531-05	15-5	95-775585-15	15-10	95-775718-75/895	11-4	95-775917-05	3-11
95-775532-05	15-5	95-775586-15	15-10	95-775732-05	11-3	95-775919-05	3-7, 3-23
95-775533-15	6-2	95-775589-91	15-8	95-775733-05	11-4	95-775921-11	3-23
95-775534-91	5-2	95-775592-15	15-10	95-775735-75/895	11-1	95-775923-71/893	3-1
95-775535-01	6-1, 6-4	95-775593-91	15-10	95-775742-05	3-15	95-775924-01	3-1
95-775536-05	6-2	95-775594-91	15-10	95-775751-75/895	11-2	95-775929-71/698	3-4
95-775537-05	6-2	95-775595-91	15-10	95-775752-75/895	11-2	95-775930-25	3-4
95-775538-05	6-2	95-775606-71/893	5-1	95-775753-91	3-2	95-775931-11	3-13
95-775540-11	6-1, 6-4	95-775607-71/893	5-1	95-775757-05	15-14	95-775934-11	3-5
95-775541-91	6-1, 6-4	95-775610-71/893	5-1	95-775758-15	15-21	95-775937-25	3-4
95-775542-75/893	6-1, 6-4	95-775612-15	5-1	95-775763-04	15-9	95-775940-01	3-20
95-775543-71/893	6-1, 6-4	95-775613-15	6-1, 6-4	95-775764-71/895	5-1	95-775941-05	3-20
95-775544-71/893	6-1, 6-4	95-775614-71/893	5-1	95-775770-05	10-1	95-775942-91	3-11
95-775545-71/893	6-5, 6-6	95-775620-15	6-1, 6-4	95-775776-05	11-3	95-775943-91	3-9
95-775546-15	6-5, 6-6	95-775622-71/895	7-3	95-775777-75/895	11-2	95-775944-91	3-4
95-775547-05	6-2	95-775644-71/895	7-6	95-775791-15	5-2	95-775945-91	3-14
95-775548-05	6-2	95-775658-15	6-2	95-775792-11	5-2	95-776015-91	15-4
95-775549-01	6-2	95-775664-71/893	15-3	95-775800-91	3-4	95-776025-05	11-1
95-775550-05	6-2	95-775665-75/893	15-3	95-775823-71/895	3-7	95-776042-91	10-1
95-775555-75/893	5-1	95-775666-15	15-3	95-775851-75/893	15-6	95-776060-15	6-5, 6-6
95-775556-75/893	5-1	95-775674-71/893	15-5	95-775853-15	15-8	95-776062-05	4-1
95-775569-05	4-1	95-775683-15	15-7	95-775880-05	15-4	95-776063-05	4-1
95-775571-05	6-4	95-775687-05	15-7	95-775882-15	5-2	95-776076-11	5-2

From the library of: Diamond Needle Corp

Index (Teilenummern / Seitenzahlen)
Index (part numbers / page numbers)
Index (numéros de pièces, de pages)
Index (números de pieza / números de página)

No.	Seite Page Pages Página
95-776 081-71/895	11 - 1
95-776 082-05	11 - 5
95-776 085-05	11 - 5
95-776 111-05	13 - 1
95-776 128-15	15 - 11
95-776 136-05	10 - 16
95-776 137-15	10 - 16
95-776 149-11	8 - 5
95-776 187-91	10 - 16
95-776 188-01	13 - 1
95-776 189-15	13 - 1
95-776 190-05	7 - 2
95-776 196-01	13 - 1
95-776 207-91	12 - 1
95-776 210-90	15 - 19
95-776 210-91	15 - 19
95-776 211-15	6 - 2
95-776 296-71/893	10 - 3
95-776 298-71/893	10 - 3
95-776 299-05	5 - 2
95-776 300-05	11 - 1
95-776 303-90	15 - 19
95-776 304-71/893	15 - 20
95-776 305-90	15 - 19
95-776 305-91	15 - 19
95-776 327-05	11 - 5
95-776 326-05	11 - 1
95-776 351-71/893	5 - 2
95-776 354-71/895	10 - 3
95-776 358-05	11 - 5
95-776 414-11	8 - 5
95-776 417-15	11 - 5

No.	Seite Page Pages Página
95-776 422-90	15 - 16
95-776 440-05	11 - 4
95-776 430-05	15 - 13
95-776 431-05	15 - 13
95-776 432-05	15 - 13
95-776 434-91	15 - 13
95-776 442-01	15 - 14
95-776 453-91	5 - 2
95-776 472-11	15 - 11
95-776 473-11	15 - 11
95-776 505-91	3 - 12
95-776 506-92	3 - 12
95-776 507-05	3 - 12
95-776 508-05	3 - 12
95-776 509-92	3 - 12
95-776 510-05	3 - 12
95-776 511-05	3 - 12
95-776 512-05	3 - 12
95-776 513-05	3 - 12
95 776 516-05	15 - 16
95-776 519-90	15 - 14
95-776 537-05	15 - 18
95-776 540-05	15 - 18
95-776 559-15	10 - 15
95-776 560-15	10 - 15
95-776 561-15	10 - 15
95-776 562-05	15 - 18
95-776 563-05	15 - 18
95-776 564-05	15 - 18
95-776 566-90	15 - 17
96-700 175-15	3 - 11
96-701 212-92	3 - 11

No.	Seite Page Pages Página
99-115 034-15	12 - 2
99-115 187-21	12 - 1
99-115 412-91	12 - 1
99-115 453-91	6 - 5, 6 - 6
99-115 505-91	3 - 14, 9 - 2, 9 - 4
99-133 127-91	8 - 4
99-133 283-15	3 - 17
99-133 753-91	15 - 15
99-133 920-91	3 - 20
99-133 962-91	7 - 1
99-134 207-05	3 - 20
99-134 206-05	15 - 16, 15 - 17
99-134 255-91	15 - 16, 15 - 17
99-134 256-91	15 - 12, 15 - 13, 15 - 15
99-134 296-45	3 - 13
99-134 299-91	3 - 18
99-134 421-91	3 - 18
99-134 586-91	10 - 15, 15 - 13
99-134 594-71/893	5 - 1, 10 - 3
99-134 815-91	5 - 1
99-134 850-91	7 - 1
99-134 851-91	3 - 14
99-134 935-91	5 - 1, 15 - 2, 15 - 3
99-134 960-91	3 - 11
99-135 002-95	3 - 9, 15 - 9, 15 - 13
99-135 066-91	3 - 4
99-135 108-91	3 - 20
99-135 184-91	15 - 13
99-135 233-91	3 - 11, 3 - 15, 15 - 13
99-135 353-91	9 - 3
99-135 431-91	9 - 6
99-135 490-91	3 - 1, 3 - 4, 3 - 9, 3 - 22, 15 - 8

No.	Seite Page Pages Página
99-135 496-95	8 - 4, 9 - 3, 9 - 4, 15 - 12, 15 - 17, 15 - 19
99-135 549-91	10 - 16
99-135 556-91	9 - 5
99-135 601-91	3 - 24
99-135 613-91	15 - 9, 15 - 19
99-135 617-95	8 - 4, 9 - 5, 10 - 16
99-135 621-91	15 - 12
99-135 809-91	3 - 24
99-135 818-05	9 - 3, 15 - 9
99-135 819-05	9 - 3, 15 - 9
99-135 835-05	15 - 16
99-135 845-91	3 - 11
99-135 887-75	15 - 11
99-135 911-91	15 - 8, 15 - 15
99-136 009-75	11 - 5
99-136 071-95	15 - 15
99-136 072-95	9 - 5
99-136 205-91	8 - 4
99-136 220-91	10 - 16
99-136 235-91	3 - 22
99-136 345-91	5 - 1
99-136 396-91	3 - 20
99-136 409-91	3 - 20
99-136 585-95	4 - 1, 11 - 2
99-136 601-91	11 - 5, 3 - 9
99-136 778-91	3 - 6
99-136 846-91	15 - 7
99-137 005-15	15 - 14
99-137 077-91	3 - 14
99-137 079-05	3 - 1
99-137 085-91	6 - 2
99-137 086-91	6 - 5, 6 - 6

From the library of: Diamond Needle Corp

No.	Seite Page Pages Página	No.	Seite Page Pages Página	No.	Seite Page Pages Página	No.	Seite Page Pages Página
99-137 087-05	15-2, 15-3						
99-137 151-45	3-6						
99-137 152-91	7-1						
99-137 169-91	15-8						
99-137 170-91	9-6						
99-137 171-91	13-1						
99-137 172-91	8-7						
99-137 174-91	10-15						
99-137 181-91	3-14						
99-137 182-91	7-1						
99-137 185-95	3-14						
99-137 195-01	12-1						
99-137 200-05	10-15						
99-137 206-91	4-1						
99-137 229-91	15-15						
99-137 269-91	9-1, 9-3, 15-16						
99-137 270-91	9-1, 9-3, 15-19						
99-137 271-91	9-3						

From the library of: Diamond Needle Corp

PFAFF

G.M. PFAFF KAISERSLAUTERN
INDUSTRIEMASCHINEN AG

Postfach 3020
D-67653 Kaiserslautern

Königstr. 154
D-67655 Kaiserslautern

Telefon: (0631) 200-0
Telefax: (0631) 17202
E-Mail: info@pfaff-industrial.com

Gedruckt in der BRD
Printed in Germany
Imprimé en R.F.A.
Impreso en la R.F.A.
Stampato in R.F.G.
Отпечатано фрг

From the library of: Diamond Needle Corp